Starling Madison Lofquist, Inc.
Consulting Structural and Forensic Engineers
5224 South 39th Street, Phoenix, Arizona 85040
tel: (602) 438-2500 fax: (602) 438-2505 ROC#291316 www.smleng.com

Pegasus Solar
100 West Ohio Avenue
Richmond, CA 94804

October 15, 2020

Attn: Mr. Kai Stephan, CEO

Subject: **Pegasus Solar™ Open & Closed Slot L-Foot**
Allowable Load and Maximum Spacing Tables

SML Job No.: 182-15

Dear Mr. Stephan:

We have analyzed the Pegasus Solar™ Open & Closed Slot L-Foot roof mount systems and determined that, for the configurations and criteria described below, it is in compliance with the applicable sections of the following reference documents:

Codes: ASCE/SEI 7-16 Min. Design Loads for Buildings & Other Structures
California Building Code 2019 Edition
California Residential Building Code 2019 Editions
Other: Aluminum Design Manual, ADM-2015 Edition

This letter is to address the use, allowable loads and maximum spacing for the Pegasus Solar™ Open Slot & Closed Slot L-Foot as shown in diagrams LF1-LF4 below. We have reviewed the test data for the Closed Slot L-Foot prepared by Applied Materials & Engineering (AME), tested September 20, 2017, and for the Open Slot L-Foot prepared by Applied Materials & Engineering (AME), project no. 1190303C, dated May 8, 2019, as well as, typical loading and anchorage conditions for common rail type solar racking systems. We have determined that, subject to the limitations outlined below, the Pegasus Solar™ Open Slot & Closed Slot L-Foot systems are suitable for most rooftop solar racking systems.

The primary structural element of the mount is a standard 5/16" dia. by 4 1/2 inch long stainless steel lag screw. The lag screw is intended to be anchored into a timber roof joist or truss with a minimum embedment of 2 inches. The AME tests simulated this configuration using 1/2" structural I plywood and a 2x4 DF-L member. The AME report indicates the failure mode for the Pegasus Solar™ Open Slot L-Foot is the slippage of the M10 bolt for tension and fracture of the cast part for shear loading; while the failure mode for the Pegasus Solar™ Closed Slot L-Foot is the fracture of the cast part for both tension and shear.

Pegasus Solar™ Open Slot L-Foot:
The allowable load for pullout (uplift) and lateral shear for anchorage in Doug Fir timber with a specific gravity (G) of 0.50 and other woods with varying specific gravities are as follows:

Table 1. Pegasus Solar Open Slot L-Foot Allowable Capacities (1)

Wood Species	NDS Assigned Specific Gravity (2)	Allowable Uplift Capacity (lb) (3)	Allowable Shear Capacity (lb) (3)
Douglas Fir, Larch	0.50	803	472
Douglas Fir, South	0.46	708	453
Hem, Fir	0.43	640	438
Hem, Fir (North)	0.46	708	453
Southern Pine	0.55	926	495
Spruce, Pine, Fir	0.42	618	434

(1) The minimum size rafter/truss top chord is 2x4.
(2) The listed specific gravity is per 2015 NDS Table 12.3.3A
(3) Values are based on securing lag bolt within center 1/3 of rafter/top chord width with a minimum 2.5" edge distance, and lateral loading direction down slope.

The values provided above, see table 1, were developed by taking the lowest of three tests divided by a factor of safety of 2.0 for bolt slippage and part fracture. These values do not include any additional increases or load factors, and it is up to the end user to determine any increases permissible by the code. The tension test load was applied at the top of the slot and the shear test load was applied at 3” above the bearing surface. Any adverse effects due to additional height or eccentricity of connected components shall be considered by the end user of this letter.

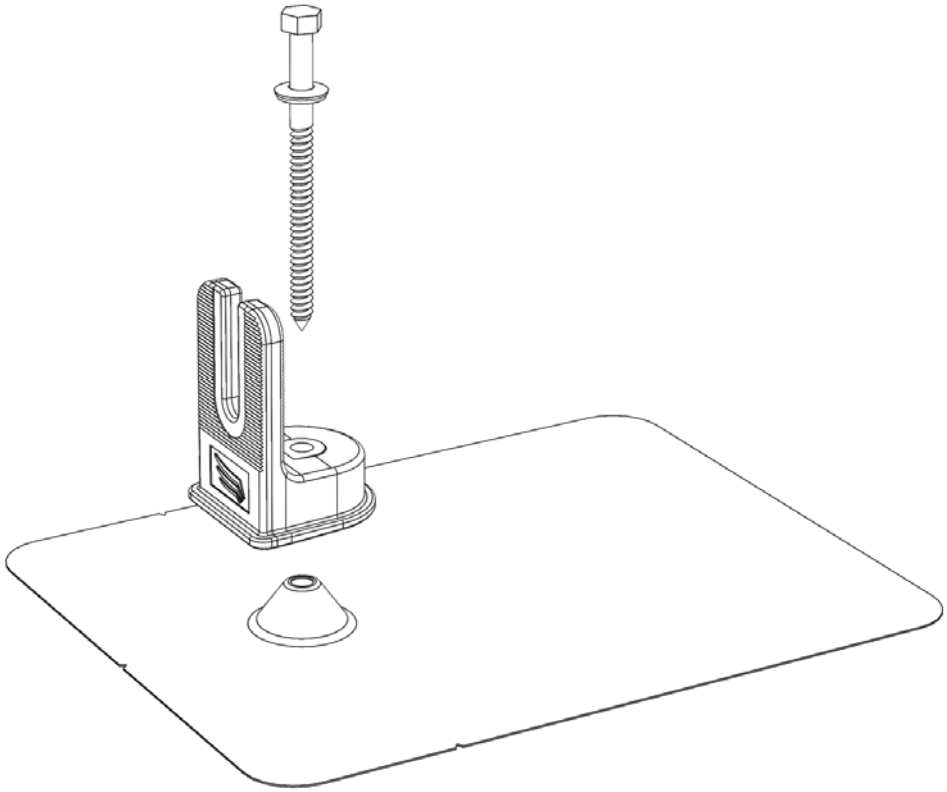

Diagram LF1: Pegasus Solar™ Open Slot L-Foot.

The Pegasus Solar™ Open Slot L-Foot as shown in diagram LF2 below mounted to the top of the Pegasus Tile Replace Mount is an acceptable installation and use of the L-Foot. When the Pegasus L-Foot is attached to the Pegasus Tile Replace Mount and not directly to the wood member, the Tile Replace Mount becomes the limiting factor in all directions. When installing in this manner refer to the "Pegasus Solar Tile Replace for Rails PE Certification Letter" for specific capacities.

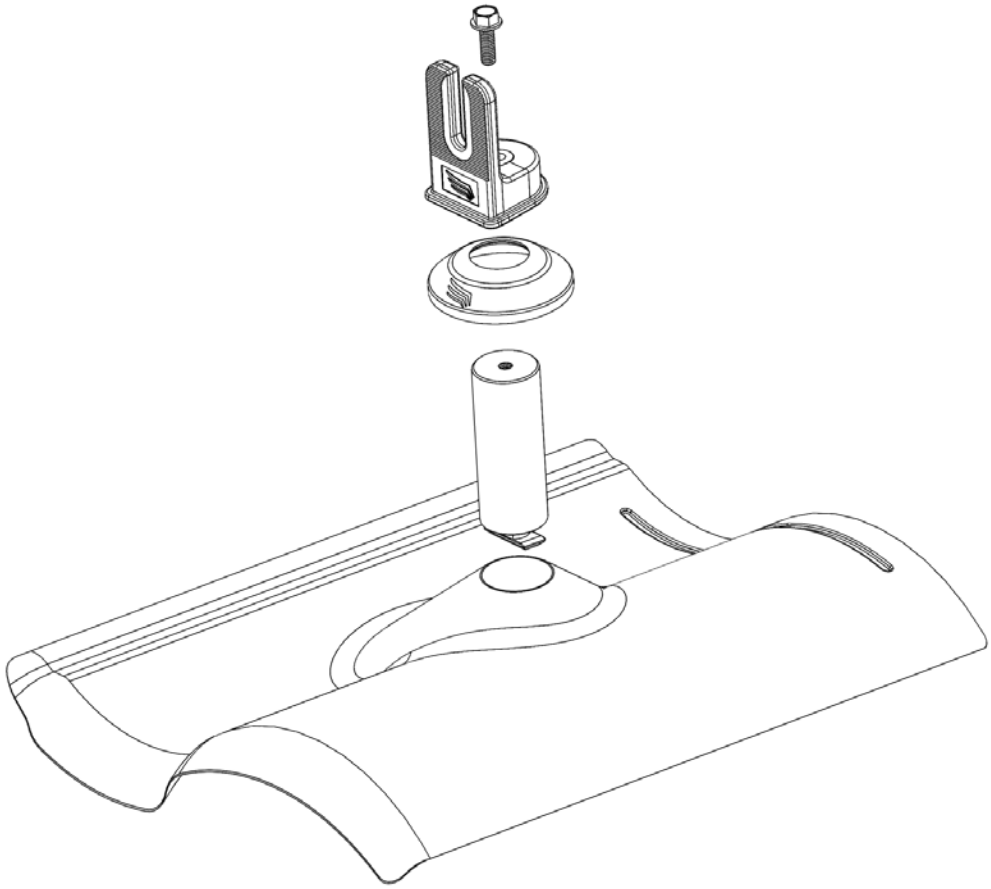

Diagram LF2: Pegasus Solar™ Open Slot L-Foot on Pegasus Tile Replace Mount.

Pegasus Solar™ Closed Slot L-Foot:
The allowable load for pullout (uplift) and lateral shear for anchorage in Doug Fir timber with a specific gravity (G) of 0.50 and other woods with varying specific gravities are as follows:

Table 2. Pegasus Solar Closed Slot L-Foot Allowable Capacities (1)

Wood Species	NDS Assigned Specific Gravity (2)	Allowable Uplift Capacity (lb) (3)	Allowable Shear Capacity (lb) (3)
Douglas Fir, Larch	0.50	1254	472
Douglas Fir, South	0.46	1107	453
Hem, Fir	0.43	1000	438
Hem, Fir (North)	0.46	1107	453
Southern Pine	0.55	1447	495
Spruce, Pine, Fir	0.42	965	434

(1) The minimum size rafter/truss top chord is 2x4.
(2) The listed specific gravity is per 2015 NDS Table 12.3.3A
(3) Values are based on securing lag bolt within center 1/3 of rafter/top chord width with a minimum 2.5" edge distance, and lateral loading direction down slope.

The values provided above, see table 2, were developed by taking the lowest of three tests divided by a factor of safety of 2.0 for aluminum rupture failure. Additionally, there was a slight modification of the part to decrease the thickness of the vertical serrated portion of the L-Foot after the AME test was completed. This reduced section was accounted for by reducing the tested results by a factor equal to the new cross-sectional area divided by the original cross-sectional area. This resulted in a reduction of 11% from that determined by the AME test. These values do not include any additional increases or load factors, and it is up to the end user to determine any increases permissible by the code. The tension test load was applied at the top of the slotted hole and the shear test load was applied at 3" above the bearing surface (please note that the lower Open Slot shear allowable capacity has been presented in the above table for the Closed Slot shear allowable capacity, which is slightly conservative). Any adverse effects due to additional height or eccentricity of connected components shall be considered by the end user of this letter.

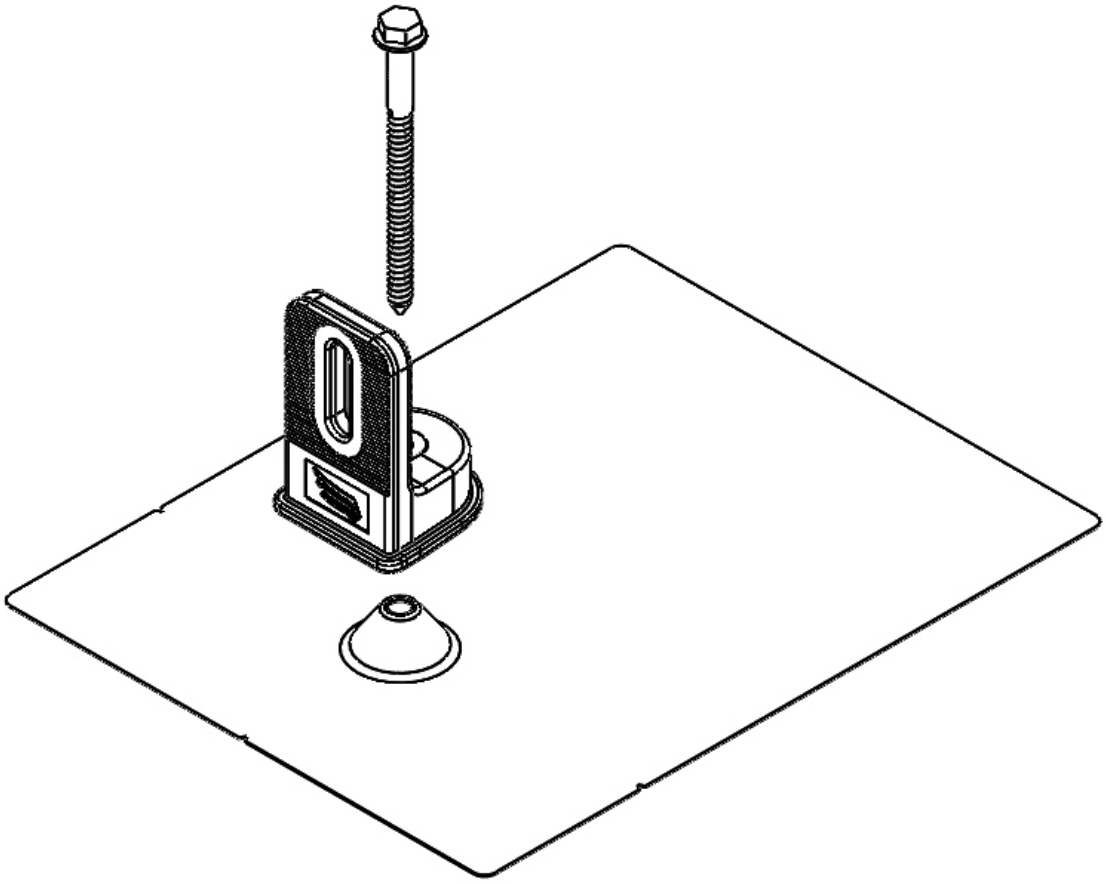

Diagram LF3: Pegasus Solar™ Closed Slot L-Foot.

The Pegasus Solar™ Closed Slot L-Foot as shown in diagram LF4 below mounted to the top of the Pegasus Tile Replace Mount is an acceptable installation and use of the L-Foot. When the Pegasus L-Foot is attached to the Pegasus Tile Replace Mount and not directly to the wood member, the Tile Replace Mount becomes the limiting factor in all directions. When installing in this manner refer to the "Pegasus Solar Tile Replace for Rails PE Certification Letter" for specific capacities.

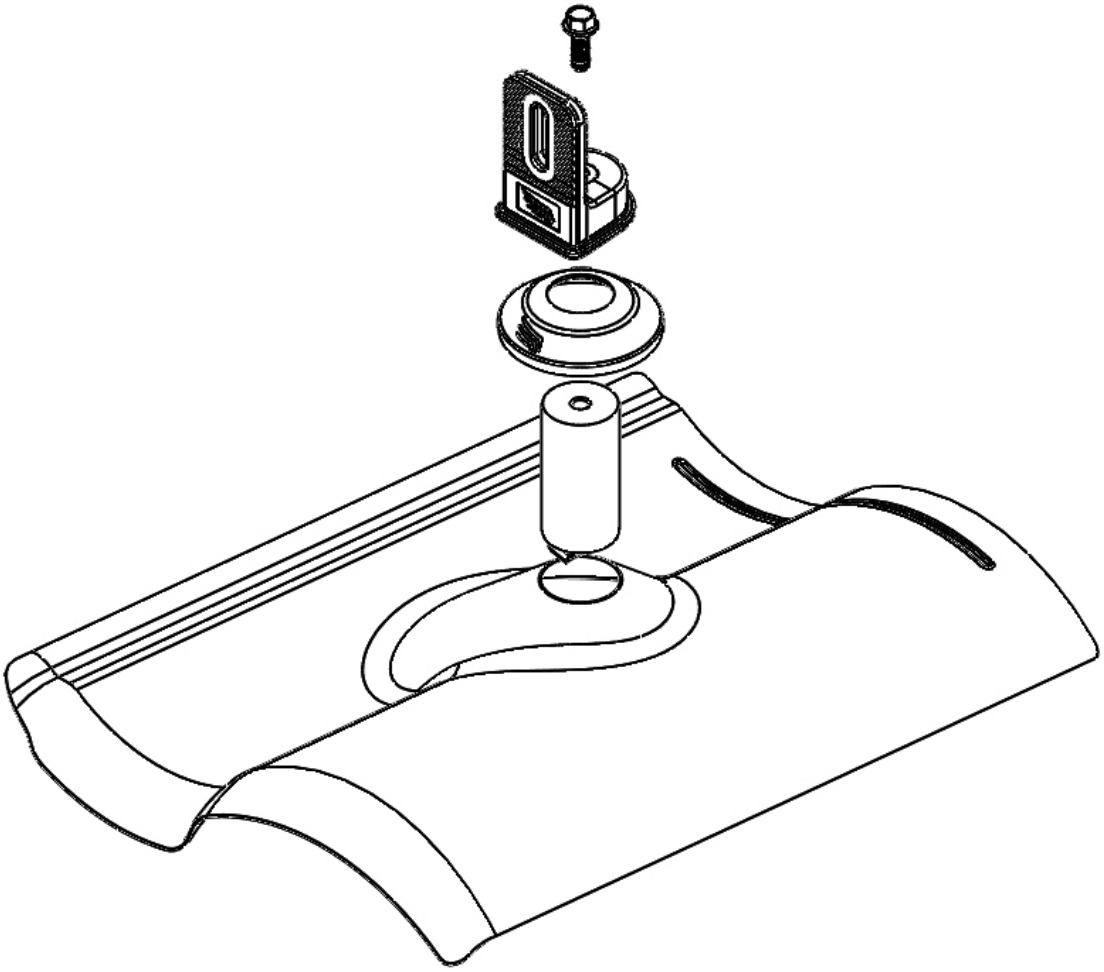

Diagram LF4: Pegasus Solar™ Closed Slot L-Foot on Pegasus Tile Replace Mount.

The following tables 3 through 6 show the maximum spacing for the Pegasus Solar™ Open and Closed Slot L-Foot, for gable and hip roof configurations, and applies for the installation of the lag screw in all wood species with a specific gravity (G) of 0.42 or higher.

Pegasus Solar - Open Slot L-Foot - Gable Roof - Flush Mount 0 to 30 Foot Roof - Portrait 60 Cell - Specific Gravity = 0.42

Ground Snow Load (psf)	Exposure Category	Roof/ Panel Angle	Wind Speed (mph)	95			100			105			110			115			120			125			130			140			150			160			170			180			190		
			Roof Area	1	2	3	1	2	3	1	2	3	1	2	3	1	2	3	1	2	3	1	2	3	1	2	3	1	2	3	1	2	3	1	2	3	1	2	3	1	2	3	1	2	3
0	B	0 to 7	Array Interior	96	96	96	96	96	96	96	96	96	96	96	96	96	96	96	96	96	96	96	96	96	96	96	93	96	96	79	96	96	68	96	85	60	96	75	53	91	66	47	81	59	42
			Array Edge	96	96	96	96	96	96	96	96	95	96	96	86	96	96	78	96	96	71	96	93	66	96	86	60	96	73	52	87	63	45	76	55	39	67	49	35	59	43	31	53	39	27
		7.1 to 20	Array Interior	96	96	96	96	96	96	96	96	96	96	96	96	96	96	96	96	96	94	96	96	87	96	96	80	96	83	69	96	72	60	96	63	52	84	56	46	75	49	41	67	44	37
			Array Edge	96	96	96	96	96	91	96	96	82	96	90	74	96	82	68	96	75	62	96	69	57	96	64	53	83	55	45	72	47	39	63	41	34	56	37	30	49	33	27	44	29	24
		20.1 to 27	Array Interior	96	96	96	96	96	96	96	96	96	96	96	96	96	96	96	96	96	93	96	96	86	96	96	79	96	96	68	96	86	59	96	75	52	96	66	46	96	59	41	89	53	36
			Array Edge	96	96	96	96	96	89	96	96	81	96	96	73	96	96	67	96	89	62	96	82	57	96	76	52	96	65	45	95	57	39	84	50	34	74	44	30	66	39	27	59	35	24
		27.1 to 45	Array Interior	96	96	96	96	96	96	96	96	96	96	96	96	96	96	96	96	96	96	96	96	93	96	96	86	96	96	74	96	96	65	96	91	57	89	81	51	80	72	45	72	65	40
			Array Edge	96	96	96	96	96	96	96	96	88	96	96	80	96	96	73	96	96	68	96	96	62	96	92	58	88	79	50	77	69	43	68	61	38	60	54	34	53	48	30	48	43	27
	C	0 to 7	Array Interior	96	96	96	96	96	96	96	96	96	96	96	92	96	96	84	96	96	77	96	96	70	96	92	65	96	79	56	93	68	48	82	59	42	72	52	37	64	46	33	57	42	29
			Array Edge	96	96	82	96	96	74	96	94	66	96	85	60	96	78	55	96	71	50	90	65	46	82	60	43	70	51	36	61	45	32	53	39	28	47	34	24	42	31	22	37	27	19
		7.1 to 20	Array Interior	96	96	96	96	96	96	96	96	88	96	96	80	96	88	73	96	80	67	96	74	61	96	68	57	89	59	49	77	51	42	67	44	37	60	39	33	53	35	29	47	31	26
			Array Edge	96	86	71	96	77	64	96	70	58	96	63	53	88	58	48	80	53	44	74	49	40	68	45	37	59	39	32	51	33	28	44	29	24	39	26	21	35	23	19	31	21	17
		20.1 to 27	Array Interior	96	96	96	96	96	96	96	96	87	96	96	79	96	96	72	96	96	66	96	88	61	96	81	56	96	70	48	96	61	42	89	53	37	79	47	32	70	42	29	63	37	26
			Array Edge	96	96	70	96	92	63	96	83	57	96	75	52	96	69	48	96	63	44	96	58	40	90	54	37	78	46	32	68	40	28	59	35	24	52	31	21	47	28	19	42	25	17
		27.1 to 45	Array Interior	96	96	96	96	96	96	96	96	94	96	96	86	96	96	79	96	96	72	96	96	67	96	96	62	94	85	53	82	74	46	72	65	41	64	58	36	57	51	32	51	46	29
			Array Edge	96	96	77	96	96	69	96	96	63	96	91	57	93	84	53	85	77	48	79	71	44	73	66	41	63	57	35	55	49	31	48	43	27	43	38	24	38	34	21	34	31	19
	D	0 to 7	Array Interior	96	96	96	96	96	94	96	96	85	96	96	77	96	96	70	96	91	64	96	84	59	96	77	54	91	66	47	78	57	40	68	50	35	60	44	31	53	39	28	48	35	25
			Array Edge	96	96	69	96	87	62	96	79	56	96	71	51	89	65	46	82	59	42	75	55	39	69	50	36	59	43	31	51	37	27	45	33	23	39	29	20	35	26	18	31	23	16
		7.1 to 20	Array Interior	96	96	91	96	96	82	96	89	74	96	81	67	96	74	61	96	68	56	94	62	52	87	57	48	75	49	41	65	43	35	57	37	31	50	33	27	45	29	24	40	26	22
			Array Edge	96	72	60	96	65	54	89	59	49	81	53	44	74	49	40	68	45	37	62	41	34	57	38	31	49	32	27	43	28	23	37	25	20	33	22	18	29	19	16	26	17	14
		20.1 to 27	Array Interior	96	96	89	96	96	81	96	96	73	96	96	66	96	88	61	96	81	56	96	74	51	96	68	47	96	59	41	86	51	35	75	45	31	67	40	27	59	35	24	53	32	22
			Array Edge	96	86	59	96	77	53	96	70	48	96	64	44	96	58	40	90	53	37	82	49	34	76	45	31	65	39	27	57	34	23	50	30	20	44	26	18	39	23	16	35	21	14
		27.1 to 45	Array Interior	96	96	96	96	96	88	96	96	80	96	96	73	96	96	66	96	96	61	96	90	56	92	83	52	80	72	45	69	63	39	61	55	34	54	49	30	48	43	27	43	39	24
			Array Edge	96	96	65	96	93	59	94	85	53	86	77	48	79	71	44	72	65	41	67	60	38	62	56	35	53	48	30	46	42	26	41	37	23	36	32	20	32	29	18	29	26	16
5	B	0 to 7	Array Interior	96	96	96	96	96	96	96	96	96	96	96	96	96	96	96	96	96	96	96	96	96	96	96	93	96	96	79	96	96	68	96	85	60	96	75	53	91	66	47	81	59	42
			Array Edge	96	96	96	96	96	96	96	96	95	96	96	86	96	96	78	96	96	71	96	93	66	96	86	60	96	73	52	87	63	45	76	55	39	67	49	35	59	43	31	53	39	27
		7.1 to 20	Array Interior	96	96	96	96	96	96	96	96	96	96	96	96	96	96	96	96	96	94	96	96	87	96	96	80	96	83	69	96	72	60	96	63	52	84	56	46	75	49	41	67	44	37
			Array Edge	96	96	96	96	96	91	96	96	82	96	90	74	96	82	68	96	75	62	96	69	57	96	64	53	83	55	45	72	47	39	63	41	34	56	37	30	49	33	27	44	29	24
		20.1 to 27	Array Interior	96	96	96	96	96	96	96	96	96	96	96	96	96	96	96	96	96	93	96	96	86	96	96	79	96	96	68	96	86	59	96	75	52	96	66	46	96	59	41	89	53	36
			Array Edge	96	96	96	96	96	89	96	96	81	96	96	73	96	96	67	96	89	62	96	82	57	96	76	52	96	65	45	95	57	39	84	50	34	74	44	30	66	39	27	59	35	24
		27.1 to 45	Array Interior	96	96	96	96	96	96	96	96	96	96	96	96	96	96	96	96	96	96	96	96	93	96	96	86	96	96	74	96	96	65	96	91	57	89	81	51	80	72	45	72	65	40
			Array Edge	96	96	96	96	96	96	96	96	88	96	96	80	96	96	73	96	96	68	96	96	62	96	92	58	88	79	50	77	69	43	68	61	38	60	54	34	53	48	30	48	43	27
	C	0 to 7	Array Interior	96	96	96	96	96	96	96	96	96	96	96	92	96	96	84	96	96	77	96	96	70	96	92	65	96	79	56	93	68	48	82	59	42	72	52	37	64	46	33	57	42	29
			Array Edge	96	96	82	96	96	74	96	94	66	96	85	60	96	78	55	96	71	50	90	65	46	82	60	43	70	51	36	61	45	32	53	39	28	47	34	24	42	31	22	37	27	19
		7.1 to 20	Array Interior	96	96	96	96	96	96	96	96	88	96	96	80	96	88	73	96	80	67	96	74	61	96	68	57	89	59	49	77	51	42	67	44	37	60	39	33	53	35	29	47	31	26
			Array Edge	96	86	71	96	77	64	96	70	58	96	63	53	88	58	48	80	53	44	74	49	40	68	45	37	59	39	32	51	33	28	44	29	24	39	26	21	35	23	19	31	21	17
		20.1 to 27	Array Interior	96	96	96	96	96	96	96	96	87	96	96	79	96	96	72	96	96	66	96	88	61	96	81	56	96	70	48	96	61	42	89	53	37	79	47	32	70	42	29	63	37	26
			Array Edge	96	96	70	96	92	63	96	83	57	96	75	52	96	69	48	96	63	44	96	58	40	90	54	37	78	46	32	68	40	28	59	35	24	52	31	21	47	28	19	42	25	17
		27.1 to 45	Array Interior	96	96	96	96	96	96	96	96	94	96	96	86	96	96	79	96	96	72	96	96	67	96	96	62	94	85	53	82	74	46	72	65	41	64	58	36	57	51	32	51	46	29
			Array Edge	96	96	77	96	96	69	96	96	63	96	91	57	93	84	53	85	77	48	79	71	44	73	66	41	63	57	35	55	49	31	48	43	27	43	38	24	38	34	21	34	31	19
	D	0 to 7	Array Interior	96	96	96	96	96	94	96	96	85	96	96	77	96	96	70	96	91	64	96	84	59	96	77	54	91	66	47	78	57	40	68	50	35	60	44	31	53	39	28	48	35	25
			Array Edge	96	96	69	96	87	62	96	79	56	96	71	51	89	65	46	82	59	42	75	55	39	69	50	36	59	43	31	51	37	27	45	33	23	39	29	20	35	26	18	31	23	16
		7.1 to 20	Array Interior	96	96	91	96	96	82	96	89	74	96	81	67	96	74	61	96	68	56	94	62	52	87	57	48	75	49	41	65	43	35	57	37	31	50	33	27	45	29	24	40	26	22
			Array Edge	96	72	60	96	65	54	89	59	49	81	53	44	74	49	40	68	45	37	62	41	34	57	38	31	49	32	27	43	28	23	37	25	20	33	22	18	29	19	16	26	17	14
		20.1 to 27	Array Interior	96	96	89	96	96	81	96	96	73	96	96	66	96	88	61	96	81	56	96	74	51	96	68	47	96	59	41	86	51	35	75	45	31	67	40	27	59	35	24	53	32	22
			Array Edge	96	86	59	96	77	53	96	70	48	96	64	44	96	58	40	90	53	37	82	49	34	76	45	31	65	39	27	57	34	23	50	30	20	44	26	18	39	23	16	35	21	14
		27.1 to 45	Array Interior	96	96	96	96	96	88	96	96	80	96	96	73	96	96	66	96	96	61	96	90	56	92	83	52	80	72	45	69	63	39	61	55	34	54	49	30	48	43	27	43	39	24
			Array Edge	96	96	65	96	93	59	94	85	53	86	77	48	79	71	44	72	65	41	67	60	38	62	56	35	53	48	30	46	42	26	41	37	23	36	32	20	32	29	18	29	26	16

Pegasus Solar - Open Slot L-Foot - Gable Roof - Flush Mount 0 to 30 Foot Roof - Portrait 60 Cell - Specific Gravity = 0.42

Ground Snow Load (psf)	Exposure Category	Roof/ Panel Angle	Wind Speed (mph)	95			100			105			110			115			120			125			130			140			150			160			170			180			190		
			Roof Area	1	2	3	1	2	3	1	2	3	1	2	3	1	2	3	1	2	3	1	2	3	1	2	3	1	2	3	1	2	3	1	2	3	1	2	3	1	2	3	1	2	3
10	B	0 to 7	Array Interior	96	96	96	96	96	96	96	96	96	96	96	96	96	96	96	96	96	96	96	96	96	96	96	93	96	96	79	96	96	68	96	85	60	96	75	53	91	66	47	81	59	42
			Array Edge	96	96	96	96	96	96	96	96	95	96	96	86	96	96	78	96	96	71	96	93	66	96	86	60	96	73	52	87	63	45	76	55	39	67	49	35	59	43	31	53	39	27
		7.1 to 20	Array Interior	96	96	96	96	96	96	96	96	96	96	96	96	96	96	96	96	96	94	96	96	87	96	96	80	96	83	69	96	72	60	96	63	52	84	56	46	75	49	41	67	44	37
			Array Edge	96	96	96	96	96	91	96	96	82	96	90	74	96	82	68	96	75	62	96	69	57	96	64	53	83	55	45	72	47	39	63	41	34	56	37	30	49	33	27	44	29	24
		20.1 to 27	Array Interior	96	96	96	96	96	96	96	96	96	96	96	96	96	96	96	96	96	93	96	96	86	96	96	79	96	96	68	96	86	59	96	75	52	96	66	46	96	59	41	89	53	36
			Array Edge	96	96	96	96	96	89	96	96	81	96	96	73	96	96	67	96	89	62	96	82	57	96	76	52	96	65	45	95	57	39	84	50	34	74	44	30	66	39	27	59	35	24
		27.1 to 45	Array Interior	96	96	96	96	96	96	96	96	96	96	96	96	96	96	96	96	96	96	96	96	93	96	96	86	96	96	74	96	96	65	96	91	57	89	81	51	80	72	45	72	65	40
			Array Edge	96	96	96	96	96	96	96	96	88	96	96	80	96	96	73	96	96	68	96	96	62	96	92	58	88	79	50	77	69	43	68	61	38	60	54	34	53	48	30	48	43	27
	C	0 to 7	Array Interior	96	96	96	96	96	96	96	96	96	96	96	92	96	96	84	96	96	77	96	96	70	96	92	65	96	79	56	93	68	48	82	59	42	72	52	37	64	46	33	57	42	29
			Array Edge	96	96	82	96	96	74	96	94	66	96	85	60	96	78	55	96	71	50	90	65	46	82	60	43	70	51	36	61	45	32	53	39	28	47	34	24	42	31	22	37	27	19
		7.1 to 20	Array Interior	96	96	96	96	96	96	96	96	88	96	96	80	96	88	73	96	80	67	96	74	61	96	68	57	89	59	49	77	51	42	67	44	37	60	39	33	53	35	29	47	31	26
			Array Edge	96	86	71	96	77	64	96	70	58	96	63	53	88	58	48	80	53	44	74	49	40	68	45	37	59	39	32	51	33	28	44	29	24	39	26	21	35	23	19	31	21	17
		20.1 to 27	Array Interior	96	96	96	96	96	96	96	96	87	96	96	79	96	96	72	96	96	66	96	88	61	96	81	56	96	70	48	96	61	42	89	53	37	79	47	32	70	42	29	63	37	26
			Array Edge	96	96	70	96	92	63	96	83	57	96	75	52	96	69	48	96	63	44	96	58	40	90	54	37	78	46	32	68	40	28	59	35	24	52	31	21	47	28	19	42	25	17
		27.1 to 45	Array Interior	96	96	96	96	96	96	96	96	94	96	96	86	96	96	79	96	96	72	96	96	67	96	96	62	94	85	53	82	74	46	72	65	41	64	58	36	57	51	32	51	46	29
			Array Edge	96	96	77	96	96	69	96	96	63	96	91	57	93	84	53	85	77	48	79	71	44	73	66	41	63	57	35	55	49	31	48	43	27	43	38	24	38	34	21	34	31	19
	D	0 to 7	Array Interior	96	96	96	96	96	94	96	96	85	96	96	77	96	96	70	96	91	64	96	84	59	96	77	54	91	66	47	78	57	40	68	50	35	60	44	31	53	39	28	48	35	25
			Array Edge	96	96	69	96	87	62	96	79	56	96	71	51	89	65	46	82	59	42	75	55	39	69	50	36	59	43	31	51	37	27	45	33	23	39	29	20	35	26	18	31	23	16
		7.1 to 20	Array Interior	96	96	91	96	96	82	96	89	74	96	81	67	96	74	61	96	68	56	94	62	52	87	57	48	75	49	41	65	43	35	57	37	31	50	33	27	45	29	24	40	26	22
			Array Edge	96	72	60	96	65	54	89	59	49	81	53	44	74	49	40	68	45	37	62	41	34	57	38	31	49	32	27	43	28	23	37	25	20	33	22	18	29	19	16	26	17	14
		20.1 to 27	Array Interior	96	96	89	96	96	81	96	96	73	96	96	66	96	88	61	96	81	56	96	74	51	96	68	47	96	59	41	86	51	35	75	45	31	67	40	27	59	35	24	53	32	22
			Array Edge	96	86	59	96	77	53	96	70	48	96	64	44	96	58	40	90	53	37	82	49	34	76	45	31	65	39	27	57	34	23	50	30	20	44	26	18	39	23	16	35	21	14
		27.1 to 45	Array Interior	96	96	96	96	96	88	96	96	80	96	96	73	96	96	66	96	96	61	96	90	56	92	83	52	80	72	45	69	63	39	61	55	34	54	49	30	48	43	27	43	39	24
			Array Edge	96	96	65	96	93	59	94	85	53	86	77	48	79	71	44	72	65	41	67	60	38	62	56	35	53	48	30	46	42	26	41	37	23	36	32	20	32	29	18	29	26	16
15	B	0 to 7	Array Interior	96	96	96	96	96	96	96	96	96	96	96	96	96	96	96	96	96	96	96	96	96	96	96	93	96	96	79	96	96	68	96	85	60	96	75	53	91	66	47	81	59	42
			Array Edge	96	96	96	96	96	96	96	96	95	96	96	86	96	96	78	96	96	71	96	93	66	96	86	60	96	73	52	87	63	45	76	55	39	67	49	35	59	43	31	53	39	27
		7.1 to 20	Array Interior	96	96	96	96	96	96	96	96	96	96	96	96	96	96	96	96	96	94	96	96	87	96	96	80	96	83	69	96	72	60	96	63	52	84	56	46	75	49	41	67	44	37
			Array Edge	96	96	96	96	96	91	96	96	82	96	90	74	96	82	68	96	75	62	96	69	57	96	64	53	83	55	45	72	47	39	63	41	34	56	37	30	49	33	27	44	29	24
		20.1 to 27	Array Interior	96	96	96	96	96	96	96	96	96	96	96	96	96	96	96	96	96	93	96	96	86	96	96	79	96	96	68	96	86	59	96	75	52	96	66	46	96	59	41	89	53	36
			Array Edge	96	96	96	96	96	89	96	96	81	96	96	73	96	96	67	96	89	62	96	82	57	96	76	52	96	65	45	95	57	39	84	50	34	74	44	30	66	39	27	59	35	24
		27.1 to 45	Array Interior	96	96	96	96	96	96	96	96	96	96	96	96	96	96	96	96	96	96	96	96	93	96	96	86	96	96	74	96	96	65	96	91	57	89	81	51	80	72	45	72	65	40
			Array Edge	96	96	96	96	96	96	96	96	88	96	96	80	96	96	73	96	96	68	96	96	62	96	92	58	88	79	50	77	69	43	68	61	38	60	54	34	53	48	30	48	43	27
	C	0 to 7	Array Interior	96	96	96	96	96	96	96	96	96	96	96	92	96	96	84	96	96	77	96	96	70	96	92	65	96	79	56	93	68	48	82	59	42	72	52	37	64	46	33	57	42	29
			Array Edge	96	96	82	96	96	74	96	94	66	96	85	60	96	78	55	96	71	50	90	65	46	82	60	43	70	51	36	61	45	32	53	39	28	47	34	24	42	31	22	37	27	19
		7.1 to 20	Array Interior	96	96	96	96	96	96	96	96	88	96	96	80	96	88	73	96	80	67	96	74	61	96	68	57	89	59	49	77	51	42	67	44	37	60	39	33	53	35	29	47	31	26
			Array Edge	96	86	71	96	77	64	96	70	58	96	63	53	88	58	48	80	53	44	74	49	40	68	45	37	59	39	32	51	33	28	44	29	24	39	26	21	35	23	19	31	21	17
		20.1 to 27	Array Interior	96	96	96	96	96	96	96	96	87	96	96	79	96	96	72	96	96	66	96	88	61	96	81	56	96	70	48	96	61	42	89	53	37	79	47	32	70	42	29	63	37	26
			Array Edge	96	96	70	96	92	63	96	83	57	96	75	52	96	69	48	96	63	44	96	58	40	90	54	37	78	46	32	68	40	28	59	35	24	52	31	21	47	28	19	42	25	17
		27.1 to 45	Array Interior	96	96	96	96	96	96	96	96	94	96	96	86	96	96	79	96	96	72	96	96	67	96	96	62	94	85	53	82	74	46	72	65	41	64	58	36	57	51	32	51	46	29
			Array Edge	96	96	77	96	96	69	96	96	63	96	91	57	93	84	53	85	77	48	79	71	44	73	66	41	63	57	35	55	49	31	48	43	27	43	38	24	38	34	21	34	31	19
	D	0 to 7	Array Interior	96	96	96	96	96	94	96	96	85	96	96	77	96	96	70	96	91	64	96	84	59	96	77	54	91	66	47	78	57	40	68	50	35	60	44	31	53	39	28	48	35	25
			Array Edge	96	96	69	96	87	62	96	79	56	96	71	51	89	65	46	82	59	42	75	55	39	69	50	36	59	43	31	51	37	27	45	33	23	39	29	20	35	26	18	31	23	16
		7.1 to 20	Array Interior	96	96	91	96	96	82	96	89	74	96	81	67	96	74	61	96	68	56	94	62	52	87	57	48	75	49	41	65	43	35	57	37	31	50	33	27	45	29	24	40	26	22
			Array Edge	96	72	60	96	65	54	89	59	49	81	53	44	74	49	40	68	45	37	62	41	34	57	38	31	49	32	27	43	28	23	37	25	20	33	22	18	29	19	16	26	17	14
		20.1 to 27	Array Interior	96	96	89	96	96	81	96	96	73	96	96	66	96	88	61	96	81	56	96	74	51	96	68	47	96	59	41	86	51	35	75	45	31	67	40	27	59	35	24	53	32	22
			Array Edge	96	86	59	96	77	53	96	70	48	96	64	44	96	58	40	90	53	37	82	49	34	76	45	31	65	39	27	57	34	23	50	30	20	44	26	18	39	23	16	35	21	14
		27.1 to 45	Array Interior	96	96	96	96	96	88	96	96	80	96	96	73	96	96	66	96	96	61	96	90	56	92	83	52	80	72	45	69	63	39	61	55	34	54	49	30	48	43	27	43	39	24
			Array Edge	96	96	65	96	93	59	94	85	53	86	77	48	79	71	44	72	65	41	67	60	38	62	56	35	53	48	30	46	42	26	41	37	23	36	32	20	32	29	18	29	26	16

Pegasus Solar - Open Slot L-Foot - Gable Roof - Flush Mount 0 to 30 Foot Roof - Portrait 60 Cell - Specific Gravity = 0.42

Ground Snow Load (psf)	Exposure Category	Roof/ Panel Angle	Wind Speed (mph)	95			100			105			110			115			120			125			130			140			150			160			170			180			190		
			Roof Area	1	2	3	1	2	3	1	2	3	1	2	3	1	2	3	1	2	3	1	2	3	1	2	3	1	2	3	1	2	3	1	2	3	1	2	3	1	2	3	1	2	3
20	B	0 to 7	Array Interior	96	96	96	96	96	96	96	96	96	96	96	96	96	96	96	96	96	96	96	96	96	96	96	93	96	96	79	96	96	68	96	85	60	96	75	53	91	66	47	81	59	42
			Array Edge	96	96	96	96	96	96	96	96	95	96	96	86	96	96	78	96	96	71	96	93	66	96	86	60	96	73	52	87	63	45	76	55	39	67	49	35	59	43	31	53	39	27
		7.1 to 20	Array Interior	96	96	96	96	96	96	96	96	96	96	96	96	96	96	96	96	96	94	96	96	87	96	96	80	96	83	69	96	72	60	96	63	52	84	56	46	75	49	41	67	44	37
			Array Edge	96	96	96	96	96	91	96	96	82	96	90	74	96	82	68	96	75	62	96	69	57	96	64	53	83	55	45	72	47	39	63	41	34	56	37	30	49	33	27	44	29	24
		20.1 to 27	Array Interior	96	96	96	96	96	96	96	96	96	96	96	96	96	96	96	96	96	93	96	96	86	96	96	79	96	96	68	96	86	59	96	75	52	96	66	46	96	59	41	89	53	36
			Array Edge	96	96	96	96	96	89	96	96	81	96	96	73	96	96	67	96	89	62	96	82	57	96	76	52	96	65	45	95	57	39	84	50	34	74	44	30	66	39	27	59	35	24
		27.1 to 45	Array Interior	96	96	96	96	96	96	96	96	96	96	96	96	96	96	96	96	96	96	96	96	93	96	96	86	96	96	74	96	96	65	96	91	57	89	81	51	80	72	45	72	65	40
			Array Edge	96	96	96	96	96	96	96	96	88	96	96	80	96	96	73	96	96	68	96	96	62	96	92	58	88	79	50	77	69	43	68	61	38	60	54	34	53	48	30	48	43	27
	C	0 to 7	Array Interior	96	96	96	96	96	96	96	96	96	96	96	92	96	96	84	96	96	77	96	96	70	96	92	65	96	79	56	93	68	48	82	59	42	72	52	37	64	46	33	57	42	29
			Array Edge	96	96	82	96	96	74	96	94	66	96	85	60	96	78	55	96	71	50	90	65	46	82	60	43	70	51	36	61	45	32	53	39	28	47	34	24	42	31	22	37	27	19
		7.1 to 20	Array Interior	96	96	96	96	96	96	96	96	88	96	96	80	96	88	73	96	80	67	96	74	61	96	68	57	89	59	49	77	51	42	67	44	37	60	39	33	53	35	29	47	31	26
			Array Edge	96	86	71	96	77	64	96	70	58	96	63	53	88	58	48	80	53	44	74	49	40	68	45	37	59	39	32	51	33	28	44	29	24	39	26	21	35	23	19	31	21	17
		20.1 to 27	Array Interior	96	96	96	96	96	96	96	96	87	96	96	79	96	96	72	96	96	66	96	88	61	96	81	56	96	70	48	96	61	42	89	53	37	79	47	32	70	42	29	63	37	26
			Array Edge	96	96	70	96	92	63	96	83	57	96	75	52	96	69	48	96	63	44	96	58	40	90	54	37	78	46	32	68	40	28	59	35	24	52	31	21	47	28	19	42	25	17
		27.1 to 45	Array Interior	96	96	96	96	96	96	96	96	94	96	96	86	96	96	79	96	96	72	96	96	67	96	96	62	94	85	53	82	74	46	72	65	41	64	58	36	57	51	32	51	46	29
			Array Edge	96	96	77	96	96	69	96	96	63	96	91	57	93	84	53	85	77	48	79	71	44	73	66	41	63	57	35	55	49	31	48	43	27	43	38	24	38	34	21	34	31	19
	D	0 to 7	Array Interior	96	96	96	96	96	94	96	96	85	96	96	77	96	96	70	96	91	64	96	84	59	96	77	54	91	66	47	78	57	40	68	50	35	60	44	31	53	39	28	48	35	25
			Array Edge	96	96	69	96	87	62	96	79	56	96	71	51	89	65	46	82	59	42	75	55	39	69	50	36	59	43	31	51	37	27	45	33	23	39	29	20	35	26	18	31	23	16
		7.1 to 20	Array Interior	96	96	91	96	96	82	96	89	74	96	81	67	96	74	61	96	68	56	94	62	52	87	57	48	75	49	41	65	43	35	57	37	31	50	33	27	45	29	24	40	26	22
			Array Edge	96	72	60	96	65	54	89	59	49	81	53	44	74	49	40	68	45	37	62	41	34	57	38	31	49	32	27	43	28	23	37	25	20	33	22	18	29	19	16	26	17	14
		20.1 to 27	Array Interior	96	96	89	96	96	81	96	96	73	96	96	66	96	88	61	96	81	56	96	74	51	96	68	47	96	59	41	86	51	35	75	45	31	67	40	27	59	35	24	53	32	22
			Array Edge	96	86	59	96	77	53	96	70	48	96	64	44	96	58	40	90	53	37	82	49	34	76	45	31	65	39	27	57	34	23	50	30	20	44	26	18	39	23	16	35	21	14
		27.1 to 45	Array Interior	96	96	96	96	96	88	96	96	80	96	96	73	96	96	66	96	96	61	96	90	56	92	83	52	80	72	45	69	63	39	61	55	34	54	49	30	48	43	27	43	39	24
			Array Edge	96	96	65	96	93	59	94	85	53	86	77	48	79	71	44	72	65	41	67	60	38	62	56	35	53	48	30	46	42	26	41	37	23	36	32	20	32	29	18	29	26	16
25	B	0 to 7	Array Interior	96	96	96	96	96	96	96	96	96	96	96	96	96	96	96	96	96	96	96	96	96	96	96	93	96	96	79	96	96	68	96	85	60	96	75	53	91	66	47	81	59	42
			Array Edge	96	96	96	96	96	96	96	96	95	96	96	86	96	96	78	96	96	71	96	93	66	96	86	60	96	73	52	87	63	45	76	55	39	67	49	35	59	43	31	53	39	27
		7.1 to 20	Array Interior	96	96	96	96	96	96	96	96	96	96	96	96	96	96	96	96	96	94	96	96	87	96	96	80	96	83	69	96	72	60	96	63	52	84	56	46	75	49	41	67	44	37
			Array Edge	96	96	96	96	96	91	96	96	82	96	90	74	96	82	68	96	75	62	96	69	57	96	64	53	83	55	45	72	47	39	63	41	34	56	37	30	49	33	27	44	29	24
		20.1 to 27	Array Interior	96	96	96	96	96	96	96	96	96	96	96	96	96	96	96	96	96	93	96	96	86	96	96	79	96	96	68	96	86	59	96	75	52	96	66	46	96	59	41	89	53	36
			Array Edge	96	96	96	96	96	89	96	96	81	96	96	73	96	96	67	96	89	62	96	82	57	96	76	52	96	65	45	95	57	39	84	50	34	74	44	30	66	39	27	59	35	24
		27.1 to 45	Array Interior	96	96	96	96	96	96	96	96	96	96	96	96	96	96	96	96	96	96	96	96	93	96	96	86	96	96	74	96	96	65	96	91	57	89	81	51	80	72	45	72	65	40
			Array Edge	96	96	96	96	96	96	96	96	88	96	96	80	96	96	73	96	96	68	96	96	62	96	92	58	88	79	50	77	69	43	68	61	38	60	54	34	53	48	30	48	43	27
	C	0 to 7	Array Interior	96	96	96	96	96	96	96	96	96	96	96	92	96	96	84	96	96	77	96	96	70	96	92	65	96	79	56	93	68	48	82	59	42	72	52	37	64	46	33	57	42	29
			Array Edge	96	96	82	96	96	74	96	94	66	96	85	60	96	78	55	96	71	50	90	65	46	82	60	43	70	51	36	61	45	32	53	39	28	47	34	24	42	31	22	37	27	19
		7.1 to 20	Array Interior	96	96	96	96	96	96	96	96	88	96	96	80	96	88	73	96	80	67	96	74	61	96	68	57	89	59	49	77	51	42	67	44	37	60	39	33	53	35	29	47	31	26
			Array Edge	96	86	71	96	77	64	96	70	58	96	63	53	88	58	48	80	53	44	74	49	40	68	45	37	59	39	32	51	33	28	44	29	24	39	26	21	35	23	19	31	21	17
		20.1 to 27	Array Interior	96	96	96	96	96	96	96	96	87	96	96	79	96	96	72	96	96	66	96	88	61	96	81	56	96	70	48	96	61	42	89	53	37	79	47	32	70	42	29	63	37	26
			Array Edge	96	96	70	96	92	63	96	83	57	96	75	52	96	69	48	96	63	44	96	58	40	90	54	37	78	46	32	68	40	28	59	35	24	52	31	21	47	28	19	42	25	17
		27.1 to 45	Array Interior	96	96	96	96	96	96	96	96	94	96	96	86	96	96	79	96	96	72	96	96	67	96	96	62	94	85	53	82	74	46	72	65	41	64	58	36	57	51	32	51	46	29
			Array Edge	96	96	77	96	96	69	96	96	63	96	91	57	93	84	53	85	77	48	79	71	44	73	66	41	63	57	35	55	49	31	48	43	27	43	38	24	38	34	21	34	31	19
	D	0 to 7	Array Interior	96	96	96	96	96	94	96	96	85	96	96	77	96	96	70	96	91	64	96	84	59	96	77	54	91	66	47	78	57	40	68	50	35	60	44	31	53	39	28	48	35	25
			Array Edge	96	96	69	96	87	62	96	79	56	96	71	51	89	65	46	82	59	42	75	55	39	69	50	36	59	43	31	51	37	27	45	33	23	39	29	20	35	26	18	31	23	16
		7.1 to 20	Array Interior	96	96	91	96	96	82	96	89	74	96	81	67	96	74	61	96	68	56	94	62	52	87	57	48	75	49	41	65	43	35	57	37	31	50	33	27	45	29	24	40	26	22
			Array Edge	96	72	60	96	65	54	89	59	49	81	53	44	74	49	40	68	45	37	62	41	34	57	38	31	49	32	27	43	28	23	37	25	20	33	22	18	29	19	16	26	17	14
		20.1 to 27	Array Interior	96	96	89	96	96	81	96	96	73	96	96	66	96	88	61	96	81	56	96	74	51	96	68	47	96	59	41	86	51	35	75	45	31	67	40	27	59	35	24	53	32	22
			Array Edge	96	86	59	96	77	53	96	70	48	96	64	44	96	58	40	90	53	37	82	49	34	76	45	31	65	39	27	57	34	23	50	30	20	44	26	18	39	23	16	35	21	14
		27.1 to 45	Array Interior	96	96	96	96	96	88	96	96	80	96	96	73	96	96	66	96	96	61	96	90	56	92	83	52	80	72	45	69	63	39	61	55	34	54	49	30	48	43	27	43	39	24
			Array Edge	96	96	65	96	93	59	94	85	53	86	77	48	79	71	44	72	65	41	67	60	38	62	56	35	53	48	30	46	42	26	41	37	23	36	32	20	32	29	18	29	26	16
30	B	0 to 7	Array Interior	96	96	96	96	96	96	96	96	96	96	96	96	96	96	96	96	96	96	96	96	96	96	96	93	96	96	79	96	96	68	96	85	60	96	75	53	91	66	47	81	59	42
			Array Edge	96	96	96	96	96	96	96	96	95	96	96	86	96	96	78	96	96	71	96	93	66	96	86	60	96	73	52	87	63	45	76	55	39	67	49	35	59	43	31	53	39	27
		7.1 to 20	Array Interior	96	96	96	96	96	96	96	96	96	96	96	96	96	96	96	96	96	94	96	96	87	96	96	80	96	83	69	96	72	60	96	63	52	84	56	46	75	49	41	67	44	37
			Array Edge	96	96	96	96	96	91	96	96	82	96	90	74	96	82	68	96	75	62	96	69	57	96	64	53	83	55	45	72	47	39	63	41	34	56	37	30	49	33	27	44	29	24
		20.1 to 27	Array Interior	96	96	96	96	96	96	96	96	96	96	96	96	96	96	96	96	96	93	96	96	86	96	96	79	96	96	68	96	86	59	96	75	52	96	66	46	96	59	41	89	53	36
			Array Edge	96	96	96	96	96	89	96	96	81	96	96	73	96	96	67	96	89	62	96	82	57	96	76	52	96	65	45	95	57	39	84	50	34	74	44	30	66	39	27	59	35	24
		27.1 to 45	Array Interior	96	96	96	96	96	96	96	96	96	96	96	96	96	96	96	96	96	96	96	96	93	96	96	86	96	96	74	96	96	65	96	91	57	89	81	51	80	72	45	72	65	40
			Array Edge	96	96	96	96	96	96	96	96	88	96	96	80	96	96	73	96	96	68	96	96	62	96	92	58	88	79	50	77	69	43	68	61	38	60	54	34	53	48	30	48	43	27
	C	0 to 7	Array Interior	96	96	96	96	96	96	96	96	96	96	96	92	96	96	84	96	96	77	96	96	70	96	92	65	96	79	56	93	68	48	82	59	42	72	52	37	64	46	33	57	42	29
			Array Edge	96	96	82	96	96	74	96	94	66	96	85	60	96	78	55	96	71	50	90	65	46	82	60	43	70	51	36	61	45	32	53	39	28	47	34	24	42	31	22	37	27	19
		7.1 to 20	Array Interior	96	96	96	96	96	96	96	96	88	96	96	80	96	88	73	96	80	67	96	74	61	96	68	57	89	59	49	77	51	42	67	44	37	60	39	33	53	35	29	47	31	26
			Array Edge	96	86	71	96	77	64	96	70	58	96	63	53	88	58	48	80	53	44	74	49	40	68	45	37	59	39	32	51	33	28	44	29	24	39	26	21	35	23	19	31	21	17
		20.1 to 27	Array Interior	96	96	96	96	96	96	96	96	87	96	96	79	96	96	72	96	96	66	96	88	61	96	81	56	96	70	48	96	61	42	89	53	37	79	47	32	70	42	29	63	37	26
			Array Edge	96	96	70	96	92	63	96	83	57	96	75	52	96	69	48	96	63	44	96	58	40	90	54	37	78	46	32	68	40	28	59	35	24	52	31	21	47	28	19	42	25	17
		27.1 to 45	Array Interior	96	96	96	96	96	96	96	96	94	96	96	86	96	96	79	96	96	72	96	96	67	96	96	62	94	85	53	82	74	46	72	65	41	64	58	36	57	51	32	51	46	29
			Array Edge	96	96	77	96	96	69	96	96	63	96	91	57	93	84	53	85	77	48	79	71	44	73	66	41	63	57	35	55	49	31	48	43	27	43	38	24	38	34	21	34	31	19
	D	0 to 7	Array Interior	96	96	96	96	96	94	96	96	85	96	96	77	96	96	70	96	91	64	96	84	59	96	77	54	91	66	47	78	57	40	68	50	35	60	44	31	53	39	28	48	35	25
			Array Edge	96	96	69	96	87	62	96	79	56	96	71	51	89	65	46	82	59	42	75	55	39	69	50	36	59	43	31	51	37	27	45	33	23	39	29	20	35	26	18	31	23	16
		7.1 to 20	Array Interior	96	96	91	96	96	82	96	89	74	96	81	67	96	74	61	96	68	56	94	62	52	87	57	48	75	49	41	65	43	35	57	37	31	50	33	27	45	29	24	40	26	22
			Array Edge	96	72	60	96	65	54	89	59	49	81	53	44	74	49	40	68	45	37	62	41	34	57	38	31	49	32	27	43	28	23	37	25	20	33	22	18	29	19	16	26	17	14
		20.1 to 27	Array Interior	96	96	89	96	96	81	96	96	73	96	96	66	96	88	61	96	81	56	96	74	51	96	68	47	96	59	41	86	51	35	75	45	31	67	40	27	59	35	24	53	32	22
			Array Edge	96	86	59	96	77	53	96	70	48	96	64	44	96	58	40	90	53	37	82	49	34	76	45	31	65	39	27	57	34	23	50	30	20	44	26	18	39	23	16	35	21	14
		27.1 to 45	Array Interior	96	96	96	96	96	88	96	96	80	96	96	73	96	96	66	96	96	61	96	90	56	92	83	52	80	72	45	69	63	39	61	55	34	54	49	30	48	43	27	43	39	24
			Array Edge	96	96	65	96	93	59	94	85	53	86	77	48	79	71	44	72	65	41	67	60	38	62	56	35	53	48	30	46	42	26	41	37	23	36	32	20	32	29	18	29	26	16

Pegasus Solar - Open Slot L-Foot - Gable Roof - Flush Mount 0 to 30 Foot Roof - Portrait 72 Cell - Specific Gravity = 0.42

Ground Snow Load (psf)	Exposure Category	Roof/ Panel Angle	Wind Speed (mph)	95			100			105			110			115			120			125			130			140			150			160			170			180			190		
			Roof Area	1	2	3	1	2	3	1	2	3	1	2	3	1	2	3	1	2	3	1	2	3	1	2	3	1	2	3	1	2	3	1	2	3	1	2	3	1	2	3	1	2	3
0	B	0 to 7	Array Interior	96	96	96	96	96	96	96	96	96	96	96	96	96	96	96	96	96	93	96	96	86	96	96	79	96	96	67	96	82	58	96	72	51	87	63	45	77	56	40	69	50	35
			Array Edge	96	96	96	96	96	89	96	96	81	96	96	73	96	94	66	96	86	61	96	79	56	96	73	51	86	62	44	74	54	38	64	47	33	57	41	29	50	37	26	45	33	23
		7.1 to 20	Array Interior	96	96	96	96	96	96	96	96	96	96	96	96	96	96	88	96	96	80	96	89	74	96	82	68	96	70	58	93	61	51	81	53	44	72	47	39	64	42	35	57	38	31
			Array Edge	96	96	86	96	93	77	96	84	70	96	76	63	96	70	58	96	64	53	89	59	48	82	54	45	70	46	38	61	40	33	53	35	29	47	31	26	42	28	23	38	25	20
		20.1 to 27	Array Interior	96	96	96	96	96	96	96	96	96	96	96	94	96	96	86	96	96	79	96	96	73	96	96	67	96	84	58	96	73	50	96	64	44	95	56	39	84	50	35	76	45	31
			Array Edge	96	96	84	96	96	76	96	96	69	96	91	62	96	83	57	96	76	52	96	70	48	96	64	44	93	55	38	81	48	33	71	42	29	63	37	26	56	33	23	50	30	20
		27.1 to 45	Array Interior	96	96	96	96	96	96	96	96	96	96	96	96	96	96	93	96	96	86	96	96	79	96	96	73	96	96	63	96	88	55	86	77	48	76	68	43	68	61	38	61	55	34
			Array Edge	96	96	91	96	96	82	96	96	75	96	96	68	96	96	62	96	91	57	93	84	53	86	78	49	75	67	42	65	59	37	57	52	32	51	46	29	45	41	25	41	37	23
	C	0 to 7	Array Interior	96	96	96	96	96	96	96	96	87	96	96	78	96	96	71	96	93	65	96	85	60	96	78	55	92	67	47	79	58	41	69	50	36	61	44	31	54	39	28	48	35	25
			Array Edge	96	96	70	96	89	62	96	80	56	96	72	51	91	66	47	83	60	43	76	55	39	70	51	36	60	44	31	52	38	27	45	33	23	40	29	21	35	26	18	32	23	16
		7.1 to 20	Array Interior	96	96	92	96	96	83	96	90	75	96	82	68	96	75	62	96	68	57	96	63	52	88	58	48	76	50	41	65	43	36	57	38	31	51	33	28	45	30	25	40	26	22
			Array Edge	96	73	60	96	65	54	90	59	49	82	54	45	75	49	41	68	45	37	63	41	34	58	38	32	50	33	27	43	28	24	38	25	21	33	22	18	30	19	16	26	17	14
		20.1 to 27	Array Interior	96	96	90	96	96	81	96	96	73	96	96	67	96	89	61	96	81	56	96	75	51	96	69	47	96	59	41	87	51	35	76	45	31	67	40	27	60	35	24	53	32	22
			Array Edge	96	86	60	96	78	54	96	70	49	96	64	44	96	59	40	90	54	37	83	49	34	77	46	31	66	39	27	57	34	23	50	30	21	44	26	18	39	23	16	35	21	14
		27.1 to 45	Array Interior	96	96	96	96	96	88	96	96	80	96	96	73	96	96	67	96	96	61	96	90	57	92	83	52	80	72	45	70	63	39	61	55	34	54	49	31	48	44	27	44	39	24
			Array Edge	96	96	65	96	94	59	94	85	53	86	78	49	79	71	45	73	65	41	67	60	38	62	56	35	53	48	30	47	42	26	41	37	23	36	33	20	32	29	18	29	26	16
	D	0 to 7	Array Interior	96	96	90	96	96	80	96	96	72	96	93	66	96	85	60	96	77	55	96	71	50	90	65	46	77	56	40	66	48	34	58	42	30	51	37	26	45	33	23	40	30	21
			Array Edge	96	83	58	96	74	52	92	67	47	83	61	43	76	55	39	69	50	36	64	46	33	59	43	30	50	37	26	43	32	22	38	28	20	33	24	17	30	22	15	27	19	14
		7.1 to 20	Array Interior	96	93	77	96	84	69	96	76	63	96	69	57	95	63	52	87	57	48	80	53	44	74	49	40	63	42	35	55	36	30	48	32	26	43	28	23	38	25	21	34	22	18
			Array Edge	93	61	51	84	55	46	76	50	41	69	45	37	63	41	34	57	38	31	53	35	29	49	32	27	42	28	23	36	24	20	32	21	17	28	18	15	25	16	14	22	15	12
		20.1 to 27	Array Interior	96	96	76	96	96	68	96	90	62	96	82	56	96	75	51	96	68	47	96	63	43	96	58	40	84	50	34	73	43	30	64	38	26	57	34	23	50	30	21	45	27	18
			Array Edge	96	73	50	96	66	45	96	59	41	91	54	37	83	49	34	76	45	31	70	42	29	65	38	26	56	33	23	48	29	20	42	25	17	37	22	15	33	20	14	30	18	12
		27.1 to 45	Array Interior	96	96	82	96	96	74	96	96	68	96	96	62	96	90	56	92	83	52	85	76	48	78	71	44	68	61	38	59	53	33	52	47	29	46	41	26	41	37	23	37	33	21
			Array Edge	96	88	55	88	79	50	80	72	45	73	66	41	67	60	38	61	55	35	57	51	32	52	47	29	45	41	25	39	35	22	35	31	19	31	27	17	27	24	15	24	22	14
5	B	0 to 7	Array Interior	96	96	96	96	96	96	96	96	96	96	96	96	96	96	96	96	96	93	96	96	86	96	96	79	96	96	67	96	82	58	96	72	51	87	63	45	77	56	40	69	50	35
			Array Edge	96	96	96	96	96	89	96	96	81	96	96	73	96	94	66	96	86	61	96	79	56	96	73	51	86	62	44	74	54	38	64	47	33	57	41	29	50	37	26	45	33	23
		7.1 to 20	Array Interior	96	96	96	96	96	96	96	96	96	96	96	96	96	96	88	96	96	80	96	89	74	96	82	68	96	70	58	93	61	51	81	53	44	72	47	39	64	42	35	57	38	31
			Array Edge	96	96	86	96	93	77	96	84	70	96	76	63	96	70	58	96	64	53	89	59	48	82	54	45	70	46	38	61	40	33	53	35	29	47	31	26	42	28	23	38	25	20
		20.1 to 27	Array Interior	96	96	96	96	96	96	96	96	96	96	96	94	96	96	86	96	96	79	96	96	73	96	96	67	96	84	58	96	73	50	96	64	44	95	56	39	84	50	35	76	45	31
			Array Edge	96	96	84	96	96	76	96	96	69	96	91	62	96	83	57	96	76	52	96	70	48	96	64	44	93	55	38	81	48	33	71	42	29	63	37	26	56	33	23	50	30	20
		27.1 to 45	Array Interior	96	96	96	96	96	96	96	96	96	96	96	96	96	96	93	96	96	86	96	96	79	96	96	73	96	96	63	96	88	55	86	77	48	76	68	43	68	61	38	61	55	34
			Array Edge	96	96	91	96	96	82	96	96	75	96	96	68	96	96	62	96	91	57	93	84	53	86	78	49	75	67	42	65	59	37	57	52	32	51	46	29	45	41	25	41	37	23
	C	0 to 7	Array Interior	96	96	96	96	96	96	96	96	87	96	96	78	96	96	71	96	93	65	96	85	60	96	78	55	92	67	47	79	58	41	69	50	36	61	44	31	54	39	28	48	35	25
			Array Edge	96	96	70	96	89	62	96	80	56	96	72	51	91	66	47	83	60	43	76	55	39	70	51	36	60	44	31	52	38	27	45	33	23	40	29	21	35	26	18	32	23	16
		7.1 to 20	Array Interior	96	96	92	96	96	83	96	90	75	96	82	68	96	75	62	96	68	57	96	63	52	88	58	48	76	50	41	65	43	36	57	38	31	51	33	28	45	30	25	40	26	22
			Array Edge	96	73	60	96	65	54	90	59	49	82	54	45	75	49	41	68	45	37	63	41	34	58	38	32	50	33	27	43	28	24	38	25	21	33	22	18	30	19	16	26	17	14
		20.1 to 27	Array Interior	96	96	90	96	96	81	96	96	73	96	96	67	96	89	61	96	81	56	96	75	51	96	69	47	96	59	41	87	51	35	76	45	31	67	40	27	60	35	24	53	32	22
			Array Edge	96	86	60	96	78	54	96	70	49	96	64	44	96	59	40	90	54	37	83	49	34	77	46	31	66	39	27	57	34	23	50	30	21	44	26	18	39	23	16	35	21	14
		27.1 to 45	Array Interior	96	96	96	96	96	88	96	96	80	96	96	73	96	96	67	96	96	61	96	90	57	92	83	52	80	72	45	70	63	39	61	55	34	54	49	31	48	44	27	44	39	24
			Array Edge	96	96	65	96	94	59	94	85	53	86	78	49	79	71	45	73	65	41	67	60	38	62	56	35	53	48	30	47	42	26	41	37	23	36	33	20	32	29	18	29	26	16
	D	0 to 7	Array Interior	96	96	90	96	96	80	96	96	72	96	93	66	96	85	60	96	77	55	96	71	50	90	65	46	77	56	40	66	48	34	58	42	30	51	37	26	45	33	23	40	30	21
			Array Edge	96	83	58	96	74	52	92	67	47	83	61	43	76	55	39	69	50	36	64	46	33	59	43	30	50	37	26	43	32	22	38	28	20	33	24	17	30	22	15	27	19	14
		7.1 to 20	Array Interior	96	93	77	96	84	69	96	76	63	96	69	57	95	63	52	87	57	48	80	53	44	74	49	40	63	42	35	55	36	30	48	32	26	43	28	23	38	25	21	34	22	18
			Array Edge	93	61	51	84	55	46	76	50	41	69	45	37	63	41	34	57	38	31	53	35	29	49	32	27	42	28	23	36	24	20	32	21	17	28	18	15	25	16	14	22	15	12
		20.1 to 27	Array Interior	96	96	76	96	96	68	96	90	62	96	82	56	96	75	51	96	68	47	96	63	43	96	58	40	84	50	34	73	43	30	64	38	26	57	34	23	50	30	21	45	27	18
			Array Edge	96	73	50	96	66	45	96	59	41	91	54	37	83	49	34	76	45	31	70	42	29	65	38	26	56	33	23	48	29	20	42	25	17	37	22	15	33	20	14	30	18	12
		27.1 to 45	Array Interior	96	96	82	96	96	74	96	96	68	96	96	62	96	90	56	92	83	52	85	76	48	78	71	44	68	61	38	59	53	33	52	47	29	46	41	26	41	37	23	37	33	21
			Array Edge	96	88	55	88	79	50	80	72	45	73	66	41	67	60	38	61	55	35	57	51	32	52	47	29	45	41	25	39	35	22	35	31	19	31	27	17	27	24	15	24	22	14

Pegasus Solar - Open Slot L-Foot - Gable Roof - Flush Mount 0 to 30 Foot Roof - Portrait 72 Cell - Specific Gravity = 0.42

Ground Snow Load (psf)	Exposure Category	Roof/ Panel Angle	Wind Speed (mph)	95			100			105			110			115			120			125			130			140			150			160			170			180			190		
			Roof Area	1	2	3	1	2	3	1	2	3	1	2	3	1	2	3	1	2	3	1	2	3	1	2	3	1	2	3	1	2	3	1	2	3	1	2	3	1	2	3	1	2	3
10	B	0 to 7	Array Interior	96	96	96	96	96	96	96	96	96	96	96	96	96	96	96	96	96	93	96	96	86	96	96	79	96	96	67	96	82	58	96	72	51	87	63	45	77	56	40	69	50	35
			Array Edge	96	96	96	96	96	89	96	96	81	96	96	73	96	94	66	96	86	61	96	79	56	96	73	51	86	62	44	74	54	38	64	47	33	57	41	29	50	37	26	45	33	23
		7.1 to 20	Array Interior	96	96	96	96	96	96	96	96	96	96	96	96	96	96	88	96	96	80	96	89	74	96	82	68	96	70	58	93	61	51	81	53	44	72	47	39	64	42	35	57	38	31
			Array Edge	96	96	86	96	93	77	96	84	70	96	76	63	96	70	58	96	64	53	89	59	48	82	54	45	70	46	38	61	40	33	53	35	29	47	31	26	42	28	23	38	25	20
		20.1 to 27	Array Interior	96	96	96	96	96	96	96	96	96	96	96	94	96	96	86	96	96	79	96	96	73	96	96	67	96	84	58	96	73	50	96	64	44	95	56	39	84	50	35	76	45	31
			Array Edge	96	96	84	96	96	76	96	96	69	96	91	62	96	83	57	96	76	52	96	70	48	96	64	44	93	55	38	81	48	33	71	42	29	63	37	26	56	33	23	50	30	20
		27.1 to 45	Array Interior	96	96	96	96	96	96	96	96	96	96	96	96	96	96	93	96	96	86	96	96	79	96	96	73	96	96	63	96	88	55	86	77	48	76	68	43	68	61	38	61	55	34
			Array Edge	96	96	91	96	96	82	96	96	75	96	96	68	96	96	62	96	91	57	93	84	53	86	78	49	75	67	42	65	59	37	57	52	32	51	46	29	45	41	25	41	37	23
	C	0 to 7	Array Interior	96	96	96	96	96	96	96	96	87	96	96	78	96	96	71	96	93	65	96	85	60	96	78	55	92	67	47	79	58	41	69	50	36	61	44	31	54	39	28	48	35	25
			Array Edge	96	96	70	96	89	62	96	80	56	96	72	51	91	66	47	83	60	43	76	55	39	70	51	36	60	44	31	52	38	27	45	33	23	40	29	21	35	26	18	32	23	16
		7.1 to 20	Array Interior	96	96	92	96	96	83	96	90	75	96	82	68	96	75	62	96	68	57	96	63	52	88	58	48	76	50	41	65	43	36	57	38	31	51	33	28	45	30	25	40	26	22
			Array Edge	96	73	60	96	65	54	90	59	49	82	54	45	75	49	41	68	45	37	63	41	34	58	38	32	50	33	27	43	28	24	38	25	21	33	22	18	30	19	16	26	17	14
		20.1 to 27	Array Interior	96	96	90	96	96	81	96	96	73	96	96	67	96	89	61	96	81	56	96	75	51	96	69	47	96	59	41	87	51	35	76	45	31	67	40	27	60	35	24	53	32	22
			Array Edge	96	86	60	96	78	54	96	70	49	96	64	44	96	59	40	90	54	37	83	49	34	77	46	31	66	39	27	57	34	23	50	30	21	44	26	18	39	23	16	35	21	14
		27.1 to 45	Array Interior	96	96	96	96	96	88	96	96	80	96	96	73	96	96	67	96	96	61	96	90	57	92	83	52	80	72	45	70	63	39	61	55	34	54	49	31	48	44	27	44	39	24
			Array Edge	96	96	65	96	94	59	94	85	53	86	78	49	79	71	45	73	65	41	67	60	38	62	56	35	53	48	30	47	42	26	41	37	23	36	33	20	32	29	18	29	26	16
	D	0 to 7	Array Interior	96	96	90	96	96	80	96	96	72	96	93	66	96	85	60	96	77	55	96	71	50	90	65	46	77	56	40	66	48	34	58	42	30	51	37	26	45	33	23	40	30	21
			Array Edge	96	83	58	96	74	52	92	67	47	83	61	43	76	55	39	69	50	36	64	46	33	59	43	30	50	37	26	43	32	22	38	28	20	33	24	17	30	22	15	27	19	14
		7.1 to 20	Array Interior	96	93	77	96	84	69	96	76	63	96	69	57	95	63	52	87	57	48	80	53	44	74	49	40	63	42	35	55	36	30	48	32	26	43	28	23	38	25	21	34	22	18
			Array Edge	93	61	51	84	55	46	76	50	41	69	45	37	63	41	34	57	38	31	53	35	29	49	32	27	42	28	23	36	24	20	32	21	17	28	18	15	25	16	14	22	15	12
		20.1 to 27	Array Interior	96	96	76	96	96	68	96	90	62	96	82	56	96	75	51	96	68	47	96	63	43	96	58	40	84	50	34	73	43	30	64	38	26	57	34	23	50	30	21	45	27	18
			Array Edge	96	73	50	96	66	45	96	59	41	91	54	37	83	49	34	76	45	31	70	42	29	65	38	26	56	33	23	48	29	20	42	25	17	37	22	15	33	20	14	30	18	12
		27.1 to 45	Array Interior	96	96	82	96	96	74	96	96	68	96	96	62	96	90	56	92	83	52	85	76	48	78	71	44	68	61	38	59	53	33	52	47	29	46	41	26	41	37	23	37	33	21
			Array Edge	96	88	55	88	79	50	80	72	45	73	66	41	67	60	38	61	55	35	57	51	32	52	47	29	45	41	25	39	35	22	35	31	19	31	27	17	27	24	15	24	22	14
15	B	0 to 7	Array Interior	96	96	96	96	96	96	96	96	96	96	96	96	96	96	96	96	96	93	96	96	86	96	96	79	96	96	67	96	82	58	96	72	51	87	63	45	77	56	40	69	50	35
			Array Edge	96	96	96	96	96	89	96	96	81	96	96	73	96	94	66	96	86	61	96	79	56	96	73	51	86	62	44	74	54	38	64	47	33	57	41	29	50	37	26	45	33	23
		7.1 to 20	Array Interior	96	96	96	96	96	96	96	96	96	96	96	96	96	96	88	96	96	80	96	89	74	96	82	68	96	70	58	93	61	51	81	53	44	72	47	39	64	42	35	57	38	31
			Array Edge	96	96	86	96	93	77	96	84	70	96	76	63	96	70	58	96	64	53	89	59	48	82	54	45	70	46	38	61	40	33	53	35	29	47	31	26	42	28	23	38	25	20
		20.1 to 27	Array Interior	96	96	96	96	96	96	96	96	96	96	96	94	96	96	86	96	96	79	96	96	73	96	96	67	96	84	58	96	73	50	96	64	44	95	56	39	84	50	35	76	45	31
			Array Edge	96	96	84	96	96	76	96	96	69	96	91	62	96	83	57	96	76	52	96	70	48	96	64	44	93	55	38	81	48	33	71	42	29	63	37	26	56	33	23	50	30	20
		27.1 to 45	Array Interior	96	96	96	96	96	96	96	96	96	96	96	96	96	96	93	96	96	86	96	96	79	96	96	73	96	96	63	96	88	55	86	77	48	76	68	43	68	61	38	61	55	34
			Array Edge	96	96	91	96	96	82	96	96	75	96	96	68	96	96	62	96	91	57	93	84	53	86	78	49	75	67	42	65	59	37	57	52	32	51	46	29	45	41	25	41	37	23
	C	0 to 7	Array Interior	96	96	96	96	96	96	96	96	87	96	96	78	96	96	71	96	93	65	96	85	60	96	78	55	92	67	47	79	58	41	69	50	36	61	44	31	54	39	28	48	35	25
			Array Edge	96	96	70	96	89	62	96	80	56	96	72	51	91	66	47	83	60	43	76	55	39	70	51	36	60	44	31	52	38	27	45	33	23	40	29	21	35	26	18	32	23	16
		7.1 to 20	Array Interior	96	96	92	96	96	83	96	90	75	96	82	68	96	75	62	96	68	57	96	63	52	88	58	48	76	50	41	65	43	36	57	38	31	51	33	28	45	30	25	40	26	22
			Array Edge	96	73	60	96	65	54	90	59	49	82	54	45	75	49	41	68	45	37	63	41	34	58	38	32	50	33	27	43	28	24	38	25	21	33	22	18	30	19	16	26	17	14
		20.1 to 27	Array Interior	96	96	90	96	96	81	96	96	73	96	96	67	96	89	61	96	81	56	96	75	51	96	69	47	96	59	41	87	51	35	76	45	31	67	40	27	60	35	24	53	32	22
			Array Edge	96	86	60	96	78	54	96	70	49	96	64	44	96	59	40	90	54	37	83	49	34	77	46	31	66	39	27	57	34	23	50	30	21	44	26	18	39	23	16	35	21	14
		27.1 to 45	Array Interior	96	96	96	96	96	88	96	96	80	96	96	73	96	96	67	96	96	61	96	90	57	92	83	52	80	72	45	70	63	39	61	55	34	54	49	31	48	44	27	44	39	24
			Array Edge	96	96	65	96	94	59	94	85	53	86	78	49	79	71	45	73	65	41	67	60	38	62	56	35	53	48	30	47	42	26	41	37	23	36	33	20	32	29	18	29	26	16
	D	0 to 7	Array Interior	96	96	90	96	96	80	96	96	72	96	93	66	96	85	60	96	77	55	96	71	50	90	65	46	77	56	40	66	48	34	58	42	30	51	37	26	45	33	23	40	30	21
			Array Edge	96	83	58	96	74	52	92	67	47	83	61	43	76	55	39	69	50	36	64	46	33	59	43	30	50	37	26	43	32	22	38	28	20	33	24	17	30	22	15	27	19	14
		7.1 to 20	Array Interior	96	93	77	96	84	69	96	76	63	96	69	57	95	63	52	87	57	48	80	53	44	74	49	40	63	42	35	55	36	30	48	32	26	43	28	23	38	25	21	34	22	18
			Array Edge	93	61	51	84	55	46	76	50	41	69	45	37	63	41	34	57	38	31	53	35	29	49	32	27	42	28	23	36	24	20	32	21	17	28	18	15	25	16	14	22	15	12
		20.1 to 27	Array Interior	96	96	76	96	96	68	96	90	62	96	82	56	96	75	51	96	68	47	96	63	43	96	58	40	84	50	34	73	43	30	64	38	26	57	34	23	50	30	21	45	27	18
			Array Edge	96	73	50	96	66	45	96	59	41	91	54	37	83	49	34	76	45	31	70	42	29	65	38	26	56	33	23	48	29	20	42	25	17	37	22	15	33	20	14	30	18	12
		27.1 to 45	Array Interior	96	96	82	96	96	74	96	96	68	96	96	62	96	90	56	92	83	52	85	76	48	78	71	44	68	61	38	59	53	33	52	47	29	46	41	26	41	37	23	37	33	21
			Array Edge	96	88	55	88	79	50	80	72	45	73	66	41	67	60	38	61	55	35	57	51	32	52	47	29	45	41	25	39	35	22	35	31	19	31	27	17	27	24	15	24	22	14

Pegasus Solar - Open Slot L-Foot - Gable Roof - Flush Mount 0 to 30 Foot Roof - Portrait 72 Cell - Specific Gravity = 0.42

Ground Snow Load (psf)	Exposure Category	Roof/ Panel Angle	Wind Speed (mph)	95			100			105			110			115			120			125			130			140			150			160			170			180			190		
			Roof Area	1	2	3	1	2	3	1	2	3	1	2	3	1	2	3	1	2	3	1	2	3	1	2	3	1	2	3	1	2	3	1	2	3	1	2	3	1	2	3	1	2	3
20	B	0 to 7	Array Interior	96	96	96	96	96	96	96	96	96	96	96	96	96	96	96	96	96	93	96	96	86	96	96	79	96	96	67	96	82	58	96	72	51	87	63	45	77	56	40	69	50	35
			Array Edge	96	96	96	96	96	89	96	96	81	96	96	73	96	94	66	96	86	61	96	79	56	96	73	51	86	62	44	74	54	38	64	47	33	57	41	29	50	37	26	45	33	23
		7.1 to 20	Array Interior	96	96	96	96	96	96	96	96	96	96	96	96	96	96	88	96	96	80	96	89	74	96	82	68	96	70	58	93	61	51	81	53	44	72	47	39	64	42	35	57	38	31
			Array Edge	96	96	86	96	93	77	96	84	70	96	76	63	96	70	58	96	64	53	89	59	48	82	54	45	70	46	38	61	40	33	53	35	29	47	31	26	42	28	23	38	25	20
		20.1 to 27	Array Interior	96	96	96	96	96	96	96	96	96	96	96	94	96	96	86	96	96	79	96	96	73	96	96	67	96	84	58	96	73	50	96	64	44	95	56	39	84	50	35	76	45	31
			Array Edge	96	96	84	96	96	76	96	96	69	96	91	62	96	83	57	96	76	52	96	70	48	96	64	44	93	55	38	81	48	33	71	42	29	63	37	26	56	33	23	50	30	20
		27.1 to 45	Array Interior	96	96	96	96	96	96	96	96	96	96	96	96	96	96	93	96	96	86	96	96	79	96	96	73	96	96	63	96	88	55	86	77	48	76	68	43	68	61	38	61	55	34
			Array Edge	96	96	91	96	96	82	96	96	75	96	96	68	96	96	62	96	91	57	93	84	53	86	78	49	75	67	42	65	59	37	57	52	32	51	46	29	45	41	25	41	37	23
	C	0 to 7	Array Interior	96	96	96	96	96	96	96	96	87	96	96	78	96	96	71	96	93	65	96	85	60	96	78	55	92	67	47	79	58	41	69	50	36	61	44	31	54	39	28	48	35	25
			Array Edge	96	96	70	96	89	62	96	80	56	96	72	51	91	66	47	83	60	43	76	55	39	70	51	36	60	44	31	52	38	27	45	33	23	40	29	21	35	26	18	32	23	16
		7.1 to 20	Array Interior	96	96	92	96	96	83	96	90	75	96	82	68	96	75	62	96	68	57	96	63	52	88	58	48	76	50	41	65	43	36	57	38	31	51	33	28	45	30	25	40	26	22
			Array Edge	96	73	60	96	65	54	90	59	49	82	54	45	75	49	41	68	45	37	63	41	34	58	38	32	50	33	27	43	28	24	38	25	21	33	22	18	30	19	16	26	17	14
		20.1 to 27	Array Interior	96	96	90	96	96	81	96	96	73	96	96	67	96	89	61	96	81	56	96	75	51	96	69	47	96	59	41	87	51	35	76	45	31	67	40	27	60	35	24	53	32	22
			Array Edge	96	86	60	96	78	54	96	70	49	96	64	44	96	59	40	90	54	37	83	49	34	77	46	31	66	39	27	57	34	23	50	30	21	44	26	18	39	23	16	35	21	14
		27.1 to 45	Array Interior	96	96	96	96	96	88	96	96	80	96	96	73	96	96	67	96	96	61	96	90	57	92	83	52	80	72	45	70	63	39	61	55	34	54	49	31	48	44	27	44	39	24
			Array Edge	96	96	65	96	94	59	94	85	53	86	78	49	79	71	45	73	65	41	67	60	38	62	56	35	53	48	30	47	42	26	41	37	23	36	33	20	32	29	18	29	26	16
	D	0 to 7	Array Interior	96	96	90	96	96	80	96	96	72	96	93	66	96	85	60	96	77	55	96	71	50	90	65	46	77	56	40	66	48	34	58	42	30	51	37	26	45	33	23	40	30	21
			Array Edge	96	83	58	96	74	52	92	67	47	83	61	43	76	55	39	69	50	36	64	46	33	59	43	30	50	37	26	43	32	22	38	28	20	33	24	17	30	22	15	27	19	14
		7.1 to 20	Array Interior	96	93	77	96	84	69	96	76	63	96	69	57	95	63	52	87	57	48	80	53	44	74	49	40	63	42	35	55	36	30	48	32	26	43	28	23	38	25	21	34	22	18
			Array Edge	93	61	51	84	55	46	76	50	41	69	45	37	63	41	34	57	38	31	53	35	29	49	32	27	42	28	23	36	24	20	32	21	17	28	18	15	25	16	14	22	15	12
		20.1 to 27	Array Interior	96	96	76	96	96	68	96	90	62	96	82	56	96	75	51	96	68	47	96	63	43	96	58	40	84	50	34	73	43	30	64	38	26	57	34	23	50	30	21	45	27	18
			Array Edge	96	73	50	96	66	45	96	59	41	91	54	37	83	49	34	76	45	31	70	42	29	65	38	26	56	33	23	48	29	20	42	25	17	37	22	15	33	20	14	30	18	12
		27.1 to 45	Array Interior	96	96	82	96	96	74	96	96	68	96	96	62	96	90	56	92	83	52	85	76	48	78	71	44	68	61	38	59	53	33	52	47	29	46	41	26	41	37	23	37	33	21
			Array Edge	96	88	55	88	79	50	80	72	45	73	66	41	67	60	38	61	55	35	57	51	32	52	47	29	45	41	25	39	35	22	35	31	19	31	27	17	27	24	15	24	22	14
25	B	0 to 7	Array Interior	96	96	96	96	96	96	96	96	96	96	96	96	96	96	96	96	96	93	96	96	86	96	96	79	96	96	67	96	82	58	96	72	51	87	63	45	77	56	40	69	50	35
			Array Edge	96	96	96	96	96	89	96	96	81	96	96	73	96	94	66	96	86	61	96	79	56	96	73	51	86	62	44	74	54	38	64	47	33	57	41	29	50	37	26	45	33	23
		7.1 to 20	Array Interior	96	96	96	96	96	96	96	96	96	96	96	96	96	96	88	96	96	80	96	89	74	96	82	68	96	70	58	93	61	51	81	53	44	72	47	39	64	42	35	57	38	31
			Array Edge	96	96	86	96	93	77	96	84	70	96	76	63	96	70	58	96	64	53	89	59	48	82	54	45	70	46	38	61	40	33	53	35	29	47	31	26	42	28	23	38	25	20
		20.1 to 27	Array Interior	96	96	96	96	96	96	96	96	96	96	96	94	96	96	86	96	96	79	96	96	73	96	96	67	96	84	58	96	73	50	96	64	44	95	56	39	84	50	35	76	45	31
			Array Edge	96	96	84	96	96	76	96	96	69	96	91	62	96	83	57	96	76	52	96	70	48	96	64	44	93	55	38	81	48	33	71	42	29	63	37	26	56	33	23	50	30	20
		27.1 to 45	Array Interior	96	96	96	96	96	96	96	96	96	96	96	96	96	96	93	96	96	86	96	96	79	96	96	73	96	96	63	96	88	55	86	77	48	76	68	43	68	61	38	61	55	34
			Array Edge	96	96	91	96	96	82	96	96	75	96	96	68	96	96	62	96	91	57	93	84	53	86	78	49	75	67	42	65	59	37	57	52	32	51	46	29	45	41	25	41	37	23
	C	0 to 7	Array Interior	96	96	96	96	96	96	96	96	87	96	96	78	96	96	71	96	93	65	96	85	60	96	78	55	92	67	47	79	58	41	69	50	36	61	44	31	54	39	28	48	35	25
			Array Edge	96	96	70	96	89	62	96	80	56	96	72	51	91	66	47	83	60	43	76	55	39	70	51	36	60	44	31	52	38	27	45	33	23	40	29	21	35	26	18	32	23	16
		7.1 to 20	Array Interior	96	96	92	96	96	83	96	90	75	96	82	68	96	75	62	96	68	57	96	63	52	88	58	48	76	50	41	65	43	36	57	38	31	51	33	28	45	30	25	40	26	22
			Array Edge	96	73	60	96	65	54	90	59	49	82	54	45	75	49	41	68	45	37	63	41	34	58	38	32	50	33	27	43	28	24	38	25	21	33	22	18	30	19	16	26	17	14
		20.1 to 27	Array Interior	96	96	90	96	96	81	96	96	73	96	96	67	96	89	61	96	81	56	96	75	51	96	69	47	96	59	41	87	51	35	76	45	31	67	40	27	60	35	24	53	32	22
			Array Edge	96	86	60	96	78	54	96	70	49	96	64	44	96	59	40	90	54	37	83	49	34	77	46	31	66	39	27	57	34	23	50	30	21	44	26	18	39	23	16	35	21	14
		27.1 to 45	Array Interior	96	96	96	96	96	88	96	96	80	96	96	73	96	96	67	96	96	61	96	90	57	92	83	52	80	72	45	70	63	39	61	55	34	54	49	31	48	44	27	44	39	24
			Array Edge	96	96	65	96	94	59	94	85	53	86	78	49	79	71	45	73	65	41	67	60	38	62	56	35	53	48	30	47	42	26	41	37	23	36	33	20	32	29	18	29	26	16
	D	0 to 7	Array Interior	96	96	90	96	96	80	96	96	72	96	93	66	96	85	60	96	77	55	96	71	50	90	65	46	77	56	40	66	48	34	58	42	30	51	37	26	45	33	23	40	30	21
			Array Edge	96	83	58	96	74	52	92	67	47	83	61	43	76	55	39	69	50	36	64	46	33	59	43	30	50	37	26	43	32	22	38	28	20	33	24	17	30	22	15	27	19	14
		7.1 to 20	Array Interior	96	93	77	96	84	69	96	76	63	96	69	57	95	63	52	87	57	48	80	53	44	74	49	40	63	42	35	55	36	30	48	32	26	43	28	23	38	25	21	34	22	18
			Array Edge	93	61	51	84	55	46	76	50	41	69	45	37	63	41	34	57	38	31	53	35	29	49	32	27	42	28	23	36	24	20	32	21	17	28	18	15	25	16	14	22	15	12
		20.1 to 27	Array Interior	96	96	76	96	96	68	96	90	62	96	82	56	96	75	51	96	68	47	96	63	43	96	58	40	84	50	34	73	43	30	64	38	26	57	34	23	50	30	21	45	27	18
			Array Edge	96	73	50	96	66	45	96	59	41	91	54	37	83	49	34	76	45	31	70	42	29	65	38	26	56	33	23	48	29	20	42	25	17	37	22	15	33	20	14	30	18	12
		27.1 to 45	Array Interior	96	96	82	96	96	74	96	96	68	96	96	62	96	90	56	92	83	52	85	76	48	78	71	44	68	61	38	59	53	33	52	47	29	46	41	26	41	37	23	37	33	21
			Array Edge	96	88	55	88	79	50	80	72	45	73	66	41	67	60	38	61	55	35	57	51	32	52	47	29	45	41	25	39	35	22	35	31	19	31	27	17	27	24	15	24	22	14
30	B	0 to 7	Array Interior	96	96	96	96	96	96	96	96	96	96	96	96	96	96	96	96	96	93	96	96	86	96	96	79	96	96	67	96	82	58	96	72	51	87	63	45	77	56	40	69	50	35
			Array Edge	96	96	96	96	96	89	96	96	81	96	96	73	96	94	66	96	86	61	96	79	56	96	73	51	86	62	44	74	54	38	64	47	33	57	41	29	50	37	26	45	33	23
		7.1 to 20	Array Interior	96	96	96	96	96	96	96	96	96	96	96	96	96	96	88	96	96	80	96	89	74	96	82	68	96	70	58	93	61	51	81	53	44	72	47	39	64	42	35	57	38	31
			Array Edge	96	96	86	96	93	77	96	84	70	96	76	63	96	70	58	96	64	53	89	59	48	82	54	45	70	46	38	61	40	33	53	35	29	47	31	26	42	28	23	38	25	20
		20.1 to 27	Array Interior	96	96	96	96	96	96	96	96	96	96	96	94	96	96	86	96	96	79	96	96	73	96	96	67	96	84	58	96	73	50	96	64	44	95	56	39	84	50	35	76	45	31
			Array Edge	96	96	84	96	96	76	96	96	69	96	91	62	96	83	57	96	76	52	96	70	48	96	64	44	93	55	38	81	48	33	71	42	29	63	37	26	56	33	23	50	30	20
		27.1 to 45	Array Interior	96	96	96	96	96	96	96	96	96	96	96	96	96	96	93	96	96	86	96	96	79	96	96	73	96	96	63	96	88	55	86	77	48	76	68	43	68	61	38	61	55	34
			Array Edge	96	96	91	96	96	82	96	96	75	96	96	68	96	96	62	96	91	57	93	84	53	86	78	49	75	67	42	65	59	37	57	52	32	51	46	29	45	41	25	41	37	23
	C	0 to 7	Array Interior	96	96	96	96	96	96	96	96	87	96	96	78	96	96	71	96	93	65	96	85	60	96	78	55	92	67	47	79	58	41	69	50	36	61	44	31	54	39	28	48	35	25
			Array Edge	96	96	70	96	89	62	96	80	56	96	72	51	91	66	47	83	60	43	76	55	39	70	51	36	60	44	31	52	38	27	45	33	23	40	29	21	35	26	18	32	23	16
		7.1 to 20	Array Interior	96	96	92	96	96	83	96	90	75	96	82	68	96	75	62	96	68	57	96	63	52	88	58	48	76	50	41	65	43	36	57	38	31	51	33	28	45	30	25	40	26	22
			Array Edge	96	73	60	96	65	54	90	59	49	82	54	45	75	49	41	68	45	37	63	41	34	58	38	32	50	33	27	43	28	24	38	25	21	33	22	18	30	19	16	26	17	14
		20.1 to 27	Array Interior	96	96	90	96	96	81	96	96	73	96	96	67	96	89	61	96	81	56	96	75	51	96	69	47	96	59	41	87	51	35	76	45	31	67	40	27	60	35	24	53	32	22
			Array Edge	96	86	60	96	78	54	96	70	49	96	64	44	96	59	40	90	54	37	83	49	34	77	46	31	66	39	27	57	34	23	50	30	21	44	26	18	39	23	16	35	21	14
		27.1 to 45	Array Interior	96	96	96	96	96	88	96	96	80	96	96	73	96	96	67	96	96	61	96	90	57	92	83	52	80	72	45	70	63	39	61	55	34	54	49	31	48	44	27	44	39	24
			Array Edge	96	96	65	96	94	59	94	85	53	86	78	49	79	71	45	73	65	41	67	60	38	62	56	35	53	48	30	47	42	26	41	37	23	36	33	20	32	29	18	29	26	16
	D	0 to 7	Array Interior	96	96	90	96	96	80	96	96	72	96	93	66	96	85	60	96	77	55	96	71	50	90	65	46	77	56	40	66	48	34	58	42	30	51	37	26	45	33	23	40	30	21
			Array Edge	96	83	58	96	74	52	92	67	47	83	61	43	76	55	39	69	50	36	64	46	33	59	43	30	50	37	26	43	32	22	38	28	20	33	24	17	30	22	15	27	19	14
		7.1 to 20	Array Interior	96	93	77	96	84	69	96	76	63	96	69	57	95	63	52	87	57	48	80	53	44	74	49	40	63	42	35	55	36	30	48	32	26	43	28	23	38	25	21	34	22	18
			Array Edge	93	61	51	84	55	46	76	50	41	69	45	37	63	41	34	57	38	31	53	35	29	49	32	27	42	28	23	36	24	20	32	21	17	28	18	15	25	16	14	22	15	12
		20.1 to 27	Array Interior	96	96	76	96	96	68	96	90	62	96	82	56	96	75	51	96	68	47	96	63	43	96	58	40	84	50	34	73	43	30	64	38	26	57	34	23	50	30	21	45	27	18
			Array Edge	96	73	50	96	66	45	96	59	41	91	54	37	83	49	34	76	45	31	70	42	29	65	38	26	56	33	23	48	29	20	42	25	17	37	22	15	33	20	14	30	18	12
		27.1 to 45	Array Interior	96	96	82	96	96	74	96	96	68	96	96	62	96	90	56	92	83	52	85	76	48	78	71	44	68	61	38	59	53	33	52	47	29	46	41	26	41	37	23	37	33	21
			Array Edge	96	88	55	88	79	50	80	72	45	73	66	41	67	60	38	61	55	35	57	51	32	52	47	29	45	41	25	39	35	22	35	31	19	31	27	17	27	24	15	24	22	14

Pegasus Solar - Open Slot L-Foot - Gable Roof - Flush Mount 0 to 30 Foot Roof - Landscape - Specific Gravity = 0.42

Ground Snow Load (psf)	Exposure Category	Roof/ Panel Angle	Wind Speed (mph)	95			100			105			110			115			120			125			130			140			150			160			170			180			190		
			Roof Area	1	2	3	1	2	3	1	2	3	1	2	3	1	2	3	1	2	3	1	2	3	1	2	3	1	2	3	1	2	3	1	2	3	1	2	3	1	2	3	1	2	3
0	B	0 to 7	Array Interior	96	96	96	96	96	96	96	96	96	96	96	96	96	96	96	96	96	96	96	96	96	96	96	96	96	96	96	96	96	96	96	96	96	96	96	90	96	96	80	96	96	71
			Array Edge	96	96	96	96	96	96	96	96	96	96	96	96	96	96	96	96	96	96	96	96	96	96	96	96	96	96	88	96	96	77	96	94	67	96	83	59	96	74	53	90	66	47
		7.1 to 20	Array Interior	96	96	96	96	96	96	96	96	96	96	96	96	96	96	96	96	96	96	96	96	96	96	96	96	96	96	96	96	96	96	96	96	89	96	95	79	96	84	70	96	76	63
			Array Edge	96	96	96	96	96	96	96	96	96	96	96	96	96	96	96	96	96	96	96	96	96	96	96	90	96	93	77	96	81	67	96	71	59	95	63	52	84	56	46	76	50	41
		20.1 to 27	Array Interior	96	96	96	96	96	96	96	96	96	96	96	96	96	96	96	96	96	96	96	96	96	96	96	96	96	96	96	96	96	96	96	96	88	96	96	78	96	96	70	96	90	62
			Array Edge	96	96	96	96	96	96	96	96	96	96	96	96	96	96	96	96	96	96	96	96	96	96	96	89	96	96	77	96	96	67	96	85	59	96	75	52	96	67	46	96	60	41
		27.1 to 45	Array Interior	96	96	96	96	96	96	96	96	96	96	96	96	96	96	96	96	96	96	96	96	96	96	96	96	96	96	96	96	96	96	96	96	96	96	96	86	96	96	77	96	96	69
			Array Edge	96	96	96	96	96	96	96	96	96	96	96	96	96	96	96	96	96	96	96	96	96	96	96	96	96	96	85	96	96	74	96	96	65	96	92	58	91	82	51	82	74	46
	C	0 to 7	Array Interior	96	96	96	96	96	96	96	96	96	96	96	96	96	96	96	96	96	96	96	96	96	96	96	96	96	96	95	96	96	82	96	96	72	96	89	63	96	79	56	96	71	50
			Array Edge	96	96	96	96	96	96	96	96	96	96	96	96	96	96	94	96	96	86	96	96	79	96	96	73	96	88	62	96	76	54	91	67	47	80	59	42	71	52	37	64	47	33
		7.1 to 20	Array Interior	96	96	96	96	96	96	96	96	96	96	96	96	96	96	96	96	96	96	96	96	96	96	96	96	96	96	83	96	87	72	96	76	63	96	67	56	90	60	50	81	53	44
			Array Edge	96	96	96	96	96	96	96	96	96	96	96	90	96	96	82	96	90	75	96	83	69	96	77	64	96	66	55	87	57	48	76	50	42	67	44	37	60	39	33	53	35	29
		20.1 to 27	Array Interior	96	96	96	96	96	96	96	96	96	96	96	96	96	96	96	96	96	96	96	96	96	96	96	95	96	96	82	96	96	71	96	91	63	96	80	55	96	71	49	96	64	44
			Array Edge	96	96	96	96	96	96	96	96	96	96	96	89	96	96	81	96	96	74	96	96	69	96	92	63	96	79	54	96	69	47	96	60	42	89	53	37	79	47	33	71	42	29
		27.1 to 45	Array Interior	96	96	96	96	96	96	96	96	96	96	96	96	96	96	96	96	96	96	96	96	96	96	96	96	96	96	91	96	96	79	96	96	69	96	96	62	96	88	55	88	79	49
			Array Edge	96	96	96	96	96	96	96	96	96	96	96	96	96	96	90	96	96	82	96	96	76	96	96	70	96	96	61	94	84	53	82	74	46	73	66	41	65	59	37	58	53	33
	D	0 to 7	Array Interior	96	96	96	96	96	96	96	96	96	96	96	96	96	96	96	96	96	96	96	96	96	96	96	93	96	96	80	96	96	69	96	85	60	96	75	53	91	67	47	81	60	42
			Array Edge	96	96	96	96	96	96	96	96	95	96	96	86	96	96	79	96	96	72	96	93	66	96	86	61	96	74	52	87	64	45	76	56	40	67	49	35	60	44	31	54	39	28
		7.1 to 20	Array Interior	96	96	96	96	96	96	96	96	96	96	96	96	96	96	96	96	96	96	96	96	88	96	96	81	96	84	70	96	73	61	96	64	53	86	57	47	76	50	42	68	45	37
			Array Edge	96	96	96	96	96	92	96	96	83	96	91	75	96	83	69	96	76	63	96	70	58	96	65	54	84	56	46	73	48	40	64	42	35	57	37	31	50	33	28	45	30	25
		20.1 to 27	Array Interior	96	96	96	96	96	96	96	96	96	96	96	96	96	96	96	96	96	95	96	96	87	96	96	81	96	96	69	96	87	60	96	76	53	96	68	47	96	60	42	91	54	37
			Array Edge	96	96	96	96	96	91	96	96	82	96	96	75	96	96	68	96	91	63	96	84	58	96	77	53	96	66	46	96	58	40	85	51	35	75	45	31	67	40	28	60	36	25
		27.1 to 45	Array Interior	96	96	96	96	96	96	96	96	96	96	96	96	96	96	96	96	96	96	96	96	96	96	96	89	96	96	77	96	96	67	96	94	59	92	83	52	82	74	46	74	67	42
			Array Edge	96	96	96	96	96	96	96	96	91	96	96	83	96	96	76	96	96	70	96	96	64	96	95	59	91	82	51	79	71	45	70	63	39	62	55	35	55	49	31	49	44	28
5	B	0 to 7	Array Interior	96	96	96	96	96	96	96	96	96	96	96	96	96	96	96	96	96	96	96	96	96	96	96	96	96	96	96	96	96	96	96	96	96	96	96	90	96	96	80	96	96	71
			Array Edge	96	96	96	96	96	96	96	96	96	96	96	96	96	96	96	96	96	96	96	96	96	96	96	96	96	96	88	96	96	77	96	94	67	96	83	59	96	74	53	90	66	47
		7.1 to 20	Array Interior	96	96	96	96	96	96	96	96	96	96	96	96	96	96	96	96	96	96	96	96	96	96	96	96	96	96	96	96	96	96	96	96	89	96	95	79	96	84	70	96	76	63
			Array Edge	96	96	96	96	96	96	96	96	96	96	96	96	96	96	96	96	96	96	96	96	96	96	96	90	96	93	77	96	81	67	96	71	59	95	63	52	84	56	46	76	50	41
		20.1 to 27	Array Interior	96	96	96	96	96	96	96	96	96	96	96	96	96	96	96	96	96	96	96	96	96	96	96	96	96	96	96	96	96	96	96	96	88	96	96	78	96	96	70	96	90	62
			Array Edge	96	96	96	96	96	96	96	96	96	96	96	96	96	96	96	96	96	96	96	96	96	96	96	89	96	96	77	96	96	67	96	85	59	96	75	52	96	67	46	96	60	41
		27.1 to 45	Array Interior	96	96	96	96	96	96	96	96	96	96	96	96	96	96	96	96	96	96	96	96	96	96	96	96	96	96	96	96	96	96	96	96	96	96	96	86	96	96	77	96	96	69
			Array Edge	96	96	96	96	96	96	96	96	96	96	96	96	96	96	96	96	96	96	96	96	96	96	96	96	96	96	85	96	96	74	96	96	65	96	92	58	91	82	51	82	74	46
	C	0 to 7	Array Interior	96	96	96	96	96	96	96	96	96	96	96	96	96	96	96	96	96	96	96	96	96	96	96	96	96	96	95	96	96	82	96	96	72	96	89	63	96	79	56	96	71	50
			Array Edge	96	96	96	96	96	96	96	96	96	96	96	96	96	96	94	96	96	86	96	96	79	96	96	73	96	88	62	96	76	54	91	67	47	80	59	42	71	52	37	64	47	33
		7.1 to 20	Array Interior	96	96	96	96	96	96	96	96	96	96	96	96	96	96	96	96	96	96	96	96	96	96	96	96	96	96	83	96	87	72	96	76	63	96	67	56	90	60	50	81	53	44
			Array Edge	96	96	96	96	96	96	96	96	96	96	96	90	96	96	82	96	90	75	96	83	69	96	77	64	96	66	55	87	57	48	76	50	42	67	44	37	60	39	33	53	35	29
		20.1 to 27	Array Interior	96	96	96	96	96	96	96	96	96	96	96	96	96	96	96	96	96	96	96	96	96	96	96	95	96	96	82	96	96	71	96	91	63	96	80	55	96	71	49	96	64	44
			Array Edge	96	96	96	96	96	96	96	96	96	96	96	89	96	96	81	96	96	74	96	96	69	96	92	63	96	79	54	96	69	47	96	60	42	89	53	37	79	47	33	71	42	29
		27.1 to 45	Array Interior	96	96	96	96	96	96	96	96	96	96	96	96	96	96	96	96	96	96	96	96	96	96	96	96	96	96	91	96	96	79	96	96	69	96	96	62	96	88	55	88	79	49
			Array Edge	96	96	96	96	96	96	96	96	96	96	96	96	96	96	90	96	96	82	96	96	76	96	96	70	96	96	61	94	84	53	82	74	46	73	66	41	65	59	37	58	53	33
	D	0 to 7	Array Interior	96	96	96	96	96	96	96	96	96	96	96	96	96	96	96	96	96	96	96	96	96	96	96	93	96	96	80	96	96	69	96	85	60	96	75	53	91	67	47	81	60	42
			Array Edge	96	96	96	96	96	96	96	96	95	96	96	86	96	96	79	96	96	72	96	93	66	96	86	61	96	74	52	87	64	45	76	56	40	67	49	35	60	44	31	54	39	28
		7.1 to 20	Array Interior	96	96	96	96	96	96	96	96	96	96	96	96	96	96	96	96	96	96	96	96	88	96	96	81	96	84	70	96	73	61	96	64	53	86	57	47	76	50	42	68	45	37
			Array Edge	96	96	96	96	96	92	96	96	83	96	91	75	96	83	69	96	76	63	96	70	58	96	65	54	84	56	46	73	48	40	64	42	35	57	37	31	50	33	28	45	30	25
		20.1 to 27	Array Interior	96	96	96	96	96	96	96	96	96	96	96	96	96	96	96	96	96	95	96	96	87	96	96	81	96	96	69	96	87	60	96	76	53	96	68	47	96	60	42	91	54	37
			Array Edge	96	96	96	96	96	91	96	96	82	96	96	75	96	96	68	96	91	63	96	84	58	96	77	53	96	66	46	96	58	40	85	51	35	75	45	31	67	40	28	60	36	25
		27.1 to 45	Array Interior	96	96	96	96	96	96	96	96	96	96	96	96	96	96	96	96	96	96	96	96	96	96	96	89	96	96	77	96	96	67	96	94	59	92	83	52	82	74	46	74	67	42
			Array Edge	96	96	96	96	96	96	96	96	91	96	96	83	96	96	76	96	96	70	96	96	64	96	95	59	91	82	51	79	71	45	70	63	39	62	55	35	55	49	31	49	44	28

Pegasus Solar - Open Slot L-Foot - Gable Roof - Flush Mount 0 to 30 Foot Roof - Landscape - Specific Gravity = 0.42

Ground Snow Load (psf)	Exposure Category	Roof/ Panel Angle	Wind Speed (mph)	95			100			105			110			115			120			125			130			140			150			160			170			180			190		
			Roof Area	1	2	3	1	2	3	1	2	3	1	2	3	1	2	3	1	2	3	1	2	3	1	2	3	1	2	3	1	2	3	1	2	3	1	2	3	1	2	3	1	2	3
10	B	0 to 7	Array Interior	96	96	96	96	96	96	96	96	96	96	96	96	96	96	96	96	96	96	96	96	96	96	96	96	96	96	96	96	96	96	96	96	96	96	96	90	96	96	80	96	96	71
			Array Edge	96	96	96	96	96	96	96	96	96	96	96	96	96	96	96	96	96	96	96	96	96	96	96	96	96	96	88	96	96	77	96	94	67	96	83	59	96	74	53	90	66	47
		7.1 to 20	Array Interior	96	96	96	96	96	96	96	96	96	96	96	96	96	96	96	96	96	96	96	96	96	96	96	96	96	96	96	96	96	96	96	96	89	96	95	79	96	84	70	96	76	63
			Array Edge	96	96	96	96	96	96	96	96	96	96	96	96	96	96	96	96	96	96	96	96	96	96	96	90	96	93	77	96	81	67	96	71	59	95	63	52	84	56	46	76	50	41
		20.1 to 27	Array Interior	96	96	96	96	96	96	96	96	96	96	96	96	96	96	96	96	96	96	96	96	96	96	96	96	96	96	96	96	96	96	96	96	88	96	96	78	96	96	70	96	90	62
			Array Edge	96	96	96	96	96	96	96	96	96	96	96	96	96	96	96	96	96	96	96	96	96	96	96	89	96	96	77	96	96	67	96	85	59	96	75	52	96	67	46	96	60	41
		27.1 to 45	Array Interior	96	96	96	96	96	96	96	96	96	96	96	96	96	96	96	96	96	96	96	96	96	96	96	96	96	96	96	96	96	96	96	96	96	96	96	86	96	96	77	96	96	69
			Array Edge	96	96	96	96	96	96	96	96	96	96	96	96	96	96	96	96	96	96	96	96	96	96	96	96	96	96	85	96	96	74	96	96	65	96	92	58	91	82	51	82	74	46
	C	0 to 7	Array Interior	96	96	96	96	96	96	96	96	96	96	96	96	96	96	96	96	96	96	96	96	96	96	96	96	96	96	95	96	96	82	96	96	72	96	89	63	96	79	56	96	71	50
			Array Edge	96	96	96	96	96	96	96	96	96	96	96	96	96	96	94	96	96	86	96	96	79	96	96	73	96	88	62	96	76	54	91	67	47	80	59	42	71	52	37	64	47	33
		7.1 to 20	Array Interior	96	96	96	96	96	96	96	96	96	96	96	96	96	96	96	96	96	96	96	96	96	96	96	96	96	96	83	96	87	72	96	76	63	96	67	56	90	60	50	81	53	44
			Array Edge	96	96	96	96	96	96	96	96	96	96	96	90	96	96	82	96	90	75	96	83	69	96	77	64	96	66	55	87	57	48	76	50	42	67	44	37	60	39	33	53	35	29
		20.1 to 27	Array Interior	96	96	96	96	96	96	96	96	96	96	96	96	96	96	96	96	96	96	96	96	96	96	96	95	96	96	82	96	96	71	96	91	63	96	80	55	96	71	49	96	64	44
			Array Edge	96	96	96	96	96	96	96	96	96	96	96	89	96	96	81	96	96	74	96	96	69	96	92	63	96	79	54	96	69	47	96	60	42	89	53	37	79	47	33	71	42	29
		27.1 to 45	Array Interior	96	96	96	96	96	96	96	96	96	96	96	96	96	96	96	96	96	96	96	96	96	96	96	96	96	96	91	96	96	79	96	96	69	96	96	62	96	88	55	88	79	49
			Array Edge	96	96	96	96	96	96	96	96	96	96	96	96	96	96	90	96	96	82	96	96	76	96	96	70	96	96	61	94	84	53	82	74	46	73	66	41	65	59	37	58	53	33
	D	0 to 7	Array Interior	96	96	96	96	96	96	96	96	96	96	96	96	96	96	96	96	96	96	96	96	96	96	96	93	96	96	80	96	96	69	96	85	60	96	75	53	91	67	47	81	60	42
			Array Edge	96	96	96	96	96	96	96	96	95	96	96	86	96	96	79	96	96	72	96	93	66	96	86	61	96	74	52	87	64	45	76	56	40	67	49	35	60	44	31	54	39	28
		7.1 to 20	Array Interior	96	96	96	96	96	96	96	96	96	96	96	96	96	96	96	96	96	88	96	96	81	96	84	70	96	73	61	96	64	53	86	57	47	76	50	42	68	45	37
			Array Edge	96	96	96	96	96	92	96	96	83	96	91	75	96	83	69	96	76	63	96	70	58	96	65	54	84	56	46	73	48	40	64	42	35	57	37	31	50	33	28	45	30	25
		20.1 to 27	Array Interior	96	96	96	96	96	96	96	96	96	96	96	96	96	96	96	96	96	95	96	96	87	96	96	81	96	96	69	96	87	60	96	76	53	96	68	47	96	60	42	91	54	37
			Array Edge	96	96	96	96	96	91	96	96	82	96	96	75	96	96	68	96	91	63	96	84	58	96	77	53	96	66	46	96	58	40	85	51	35	75	45	31	67	40	28	60	36	25
		27.1 to 45	Array Interior	96	96	96	96	96	96	96	96	96	96	96	96	96	96	96	96	96	96	96	96	96	96	96	89	96	96	77	96	96	67	96	94	59	92	83	52	82	74	46	74	67	42
			Array Edge	96	96	96	96	96	96	96	96	91	96	96	83	96	96	76	96	96	70	96	96	64	96	95	59	91	82	51	79	71	45	70	63	39	62	55	35	55	49	31	49	44	28
15	B	0 to 7	Array Interior	96	96	96	96	96	96	96	96	96	96	96	96	96	96	96	96	96	96	96	96	96	96	96	96	96	96	96	96	96	96	96	96	96	96	96	90	96	96	80	96	96	71
			Array Edge	96	96	96	96	96	96	96	96	96	96	96	96	96	96	96	96	96	96	96	96	96	96	96	96	96	96	88	96	96	77	96	94	67	96	83	59	96	74	53	90	66	47
		7.1 to 20	Array Interior	96	96	96	96	96	96	96	96	96	96	96	96	96	96	96	96	96	96	96	96	96	96	96	96	96	96	96	96	96	96	96	96	89	96	95	79	96	84	70	96	76	63
			Array Edge	96	96	96	96	96	96	96	96	96	96	96	96	96	96	96	96	96	96	96	96	96	96	96	90	96	93	77	96	81	67	96	71	59	95	63	52	84	56	46	76	50	41
		20.1 to 27	Array Interior	96	96	96	96	96	96	96	96	96	96	96	96	96	96	96	96	96	96	96	96	96	96	96	96	96	96	96	96	96	96	96	96	88	96	96	78	96	96	70	96	90	62
			Array Edge	96	96	96	96	96	96	96	96	96	96	96	96	96	96	96	96	96	96	96	96	96	96	96	89	96	96	77	96	96	67	96	85	59	96	75	52	96	67	46	96	60	41
		27.1 to 45	Array Interior	96	96	96	96	96	96	96	96	96	96	96	96	96	96	96	96	96	96	96	96	96	96	96	96	96	96	96	96	96	96	96	96	96	96	96	86	96	96	77	96	96	69
			Array Edge	96	96	96	96	96	96	96	96	96	96	96	96	96	96	96	96	96	96	96	96	96	96	96	96	96	96	85	96	96	74	96	96	65	96	92	58	91	82	51	82	74	46
	C	0 to 7	Array Interior	96	96	96	96	96	96	96	96	96	96	96	96	96	96	96	96	96	96	96	96	96	96	96	96	96	96	95	96	96	82	96	96	72	96	89	63	96	79	56	96	71	50
			Array Edge	96	96	96	96	96	96	96	96	96	96	96	96	96	96	94	96	96	86	96	96	79	96	96	73	96	88	62	96	76	54	91	67	47	80	59	42	71	52	37	64	47	33
		7.1 to 20	Array Interior	96	96	96	96	96	96	96	96	96	96	96	96	96	96	96	96	96	96	96	96	96	96	96	96	96	96	83	96	87	72	96	76	63	96	67	56	90	60	50	81	53	44
			Array Edge	96	96	96	96	96	96	96	96	96	96	96	90	96	96	82	96	90	75	96	83	69	96	77	64	96	66	55	87	57	48	76	50	42	67	44	37	60	39	33	53	35	29
		20.1 to 27	Array Interior	96	96	96	96	96	96	96	96	96	96	96	96	96	96	96	96	96	96	96	96	96	96	96	95	96	96	82	96	96	71	96	91	63	96	80	55	96	71	49	96	64	44
			Array Edge	96	96	96	96	96	96	96	96	96	96	96	89	96	96	81	96	96	74	96	96	69	96	92	63	96	79	54	96	69	47	96	60	42	89	53	37	79	47	33	71	42	29
		27.1 to 45	Array Interior	96	96	96	96	96	96	96	96	96	96	96	96	96	96	96	96	96	96	96	96	96	96	96	96	96	96	91	96	96	79	96	96	69	96	96	62	96	88	55	88	79	49
			Array Edge	96	96	96	96	96	96	96	96	96	96	96	96	96	96	90	96	96	82	96	96	76	96	96	70	96	96	61	94	84	53	82	74	46	73	66	41	65	59	37	58	53	33
	D	0 to 7	Array Interior	96	96	96	96	96	96	96	96	96	96	96	96	96	96	96	96	96	96	96	96	96	96	96	93	96	96	80	96	96	69	96	85	60	96	75	53	91	67	47	81	60	42
			Array Edge	96	96	96	96	96	96	96	96	95	96	96	86	96	96	79	96	96	72	96	93	66	96	86	61	96	74	52	87	64	45	76	56	40	67	49	35	60	44	31	54	39	28
		7.1 to 20	Array Interior	96	96	96	96	96	96	96	96	96	96	96	96	96	96	96	96	96	88	96	96	81	96	84	70	96	73	61	96	64	53	86	57	47	76	50	42	68	45	37
			Array Edge	96	96	96	96	96	92	96	96	83	96	91	75	96	83	69	96	76	63	96	70	58	96	65	54	84	56	46	73	48	40	64	42	35	57	37	31	50	33	28	45	30	25
		20.1 to 27	Array Interior	96	96	96	96	96	96	96	96	96	96	96	96	96	96	96	96	96	95	96	96	87	96	96	81	96	96	69	96	87	60	96	76	53	96	68	47	96	60	42	91	54	37
			Array Edge	96	96	96	96	96	91	96	96	82	96	96	75	96	96	68	96	91	63	96	84	58	96	77	53	96	66	46	96	58	40	85	51	35	75	45	31	67	40	28	60	36	25
		27.1 to 45	Array Interior	96	96	96	96	96	96	96	96	96	96	96	96	96	96	96	96	96	96	96	96	96	96	96	89	96	96	77	96	96	67	96	94	59	92	83	52	82	74	46	74	67	42
			Array Edge	96	96	96	96	96	96	96	96	91	96	96	83	96	96	76	96	96	70	96	96	64	96	95	59	91	82	51	79	71	45	70	63	39	62	55	35	55	49	31	49	44	28

Pegasus Solar - Open Slot L-Foot - Gable Roof - Flush Mount 0 to 30 Foot Roof - Landscape - Specific Gravity = 0.42

Ground Snow Load (psf)	Exposure Category	Roof/ Panel Angle	Wind Speed (mph)	95			100			105			110			115			120			125			130			140			150			160			170			180			190		
			Roof Area	1	2	3	1	2	3	1	2	3	1	2	3	1	2	3	1	2	3	1	2	3	1	2	3	1	2	3	1	2	3	1	2	3	1	2	3	1	2	3	1	2	3
20	B	0 to 7	Array Interior	96	96	96	96	96	96	96	96	96	96	96	96	96	96	96	96	96	96	96	96	96	96	96	96	96	96	96	96	96	96	96	96	96	96	96	90	96	96	80	96	96	71
			Array Edge	96	96	96	96	96	96	96	96	96	96	96	96	96	96	96	96	96	96	96	96	96	96	96	96	96	96	88	96	96	77	96	94	67	96	83	59	96	74	53	90	66	47
		7.1 to 20	Array Interior	96	96	96	96	96	96	96	96	96	96	96	96	96	96	96	96	96	96	96	96	96	96	96	96	96	96	96	96	96	96	96	96	89	96	95	79	96	84	70	96	76	63
			Array Edge	96	96	96	96	96	96	96	96	96	96	96	96	96	96	96	96	96	96	96	96	96	96	96	90	96	93	77	96	81	67	96	71	59	95	63	52	84	56	46	76	50	41
		20.1 to 27	Array Interior	96	96	96	96	96	96	96	96	96	96	96	96	96	96	96	96	96	96	96	96	96	96	96	96	96	96	96	96	96	96	96	96	88	96	96	78	96	96	70	96	90	62
			Array Edge	96	96	96	96	96	96	96	96	96	96	96	96	96	96	96	96	96	96	96	96	96	96	96	89	96	96	77	96	96	67	96	85	59	96	75	52	96	67	46	96	60	41
		27.1 to 45	Array Interior	96	96	96	96	96	96	96	96	96	96	96	96	96	96	96	96	96	96	96	96	96	96	96	96	96	96	96	96	96	96	96	96	96	96	96	86	96	96	77	96	96	69
			Array Edge	96	96	96	96	96	96	96	96	96	96	96	96	96	96	96	96	96	96	96	96	96	96	96	96	96	96	85	96	96	74	96	96	65	96	92	58	91	82	51	82	74	46
	C	0 to 7	Array Interior	96	96	96	96	96	96	96	96	96	96	96	96	96	96	96	96	96	96	96	96	96	96	96	96	96	96	95	96	96	82	96	96	72	96	89	63	96	79	56	96	71	50
			Array Edge	96	96	96	96	96	96	96	96	96	96	96	96	96	96	94	96	96	86	96	96	79	96	96	73	96	88	62	96	76	54	91	67	47	80	59	42	71	52	37	64	47	33
		7.1 to 20	Array Interior	96	96	96	96	96	96	96	96	96	96	96	96	96	96	96	96	96	96	96	96	96	96	96	96	96	96	83	96	87	72	96	76	63	96	67	56	90	60	50	81	53	44
			Array Edge	96	96	96	96	96	96	96	96	96	96	96	90	96	96	82	96	90	75	96	83	69	96	77	64	96	66	55	87	57	48	76	50	42	67	44	37	60	39	33	53	35	29
		20.1 to 27	Array Interior	96	96	96	96	96	96	96	96	96	96	96	96	96	96	96	96	96	96	96	96	96	96	96	95	96	96	82	96	96	71	96	91	63	96	80	55	96	71	49	96	64	44
			Array Edge	96	96	96	96	96	96	96	96	96	96	96	89	96	96	81	96	96	74	96	96	69	96	92	63	96	79	54	96	69	47	96	60	42	89	53	37	79	47	33	71	42	29
		27.1 to 45	Array Interior	96	96	96	96	96	96	96	96	96	96	96	96	96	96	96	96	96	96	96	96	96	96	96	96	96	96	91	96	96	79	96	96	69	96	96	62	96	88	55	88	79	49
			Array Edge	96	96	96	96	96	96	96	96	96	96	96	96	96	96	90	96	96	82	96	96	76	96	96	70	96	96	61	94	84	53	82	74	46	73	66	41	65	59	37	58	53	33
	D	0 to 7	Array Interior	96	96	96	96	96	96	96	96	96	96	96	96	96	96	96	96	96	96	96	96	96	96	96	93	96	96	80	96	96	69	96	85	60	96	75	53	91	67	47	81	60	42
			Array Edge	96	96	96	96	96	96	96	96	95	96	96	86	96	96	79	96	96	72	96	93	66	96	86	61	96	74	52	87	64	45	76	56	40	67	49	35	60	44	31	54	39	28
		7.1 to 20	Array Interior	96	96	96	96	96	96	96	96	96	96	96	96	96	96	96	96	96	96	96	96	88	96	96	81	96	84	70	96	73	61	96	64	53	86	57	47	76	50	42	68	45	37
			Array Edge	96	96	96	96	96	92	96	96	83	96	91	75	96	83	69	96	76	63	96	70	58	96	65	54	84	56	46	73	48	40	64	42	35	57	37	31	50	33	28	45	30	25
		20.1 to 27	Array Interior	96	96	96	96	96	96	96	96	96	96	96	96	96	96	96	96	96	95	96	96	87	96	96	81	96	96	69	96	87	60	96	76	53	96	68	47	96	60	42	91	54	37
			Array Edge	96	96	96	96	96	91	96	96	82	96	96	75	96	96	68	96	91	63	96	84	58	96	77	53	96	66	46	96	58	40	85	51	35	75	45	31	67	40	28	60	36	25
		27.1 to 45	Array Interior	96	96	96	96	96	96	96	96	96	96	96	96	96	96	96	96	96	96	96	96	96	96	96	89	96	96	77	96	96	67	96	94	59	92	83	52	82	74	46	74	67	42
			Array Edge	96	96	96	96	96	96	96	96	91	96	96	83	96	96	76	96	96	70	96	96	64	96	95	59	91	82	51	79	71	45	70	63	39	62	55	35	55	49	31	49	44	28
25	B	0 to 7	Array Interior	96	96	96	96	96	96	96	96	96	96	96	96	96	96	96	96	96	96	96	96	96	96	96	96	96	96	96	96	96	96	96	96	96	96	96	90	96	96	80	96	96	71
			Array Edge	96	96	96	96	96	96	96	96	96	96	96	96	96	96	96	96	96	96	96	96	96	96	96	96	96	96	88	96	96	77	96	94	67	96	83	59	96	74	53	90	66	47
		7.1 to 20	Array Interior	96	96	96	96	96	96	96	96	96	96	96	96	96	96	96	96	96	96	96	96	96	96	96	96	96	96	96	96	96	96	96	96	89	96	95	79	96	84	70	96	76	63
			Array Edge	96	96	96	96	96	96	96	96	96	96	96	96	96	96	96	96	96	96	96	96	96	96	96	90	96	93	77	96	81	67	96	71	59	95	63	52	84	56	46	76	50	41
		20.1 to 27	Array Interior	96	96	96	96	96	96	96	96	96	96	96	96	96	96	96	96	96	96	96	96	96	96	96	96	96	96	96	96	96	96	96	96	88	96	96	78	96	96	70	96	90	62
			Array Edge	96	96	96	96	96	96	96	96	96	96	96	96	96	96	96	96	96	96	96	96	96	96	96	89	96	96	77	96	96	67	96	85	59	96	75	52	96	67	46	96	60	41
		27.1 to 45	Array Interior	96	96	96	96	96	96	96	96	96	96	96	96	96	96	96	96	96	96	96	96	96	96	96	96	96	96	96	96	96	96	96	96	96	96	96	86	96	96	77	96	96	69
			Array Edge	96	96	96	96	96	96	96	96	96	96	96	96	96	96	96	96	96	96	96	96	96	96	96	96	96	96	85	96	96	74	96	96	65	96	92	58	91	82	51	82	74	46
	C	0 to 7	Array Interior	96	96	96	96	96	96	96	96	96	96	96	96	96	96	96	96	96	96	96	96	96	96	96	96	96	96	95	96	96	82	96	96	72	96	89	63	96	79	56	96	71	50
			Array Edge	96	96	96	96	96	96	96	96	96	96	96	96	96	96	94	96	96	86	96	96	79	96	96	73	96	88	62	96	76	54	91	67	47	80	59	42	71	52	37	64	47	33
		7.1 to 20	Array Interior	96	96	96	96	96	96	96	96	96	96	96	96	96	96	96	96	96	96	96	96	96	96	96	96	96	96	83	96	87	72	96	76	63	96	67	56	90	60	50	81	53	44
			Array Edge	96	96	96	96	96	96	96	96	96	96	96	90	96	96	82	96	90	75	96	83	69	96	77	64	96	66	55	87	57	48	76	50	42	67	44	37	60	39	33	53	35	29
		20.1 to 27	Array Interior	96	96	96	96	96	96	96	96	96	96	96	96	96	96	96	96	96	96	96	96	96	96	96	95	96	96	82	96	96	71	96	91	63	96	80	55	96	71	49	96	64	44
			Array Edge	96	96	96	96	96	96	96	96	96	96	96	89	96	96	81	96	96	74	96	96	69	96	92	63	96	79	54	96	69	47	96	60	42	89	53	37	79	47	33	71	42	29
		27.1 to 45	Array Interior	96	96	96	96	96	96	96	96	96	96	96	96	96	96	96	96	96	96	96	96	96	96	96	96	96	96	91	96	96	79	96	96	69	96	96	62	96	88	55	88	79	49
			Array Edge	96	96	96	96	96	96	96	96	96	96	96	96	96	96	90	96	96	82	96	96	76	96	96	70	96	96	61	94	84	53	82	74	46	73	66	41	65	59	37	58	53	33
	D	0 to 7	Array Interior	96	96	96	96	96	96	96	96	96	96	96	96	96	96	96	96	96	96	96	96	96	96	96	93	96	96	80	96	96	69	96	85	60	96	75	53	91	67	47	81	60	42
			Array Edge	96	96	96	96	96	96	96	96	95	96	96	86	96	96	79	96	96	72	96	93	66	96	86	61	96	74	52	87	64	45	76	56	40	67	49	35	60	44	31	54	39	28
		7.1 to 20	Array Interior	96	96	96	96	96	96	96	96	96	96	96	96	96	96	96	96	96	96	96	96	88	96	96	81	96	84	70	96	73	61	96	64	53	86	57	47	76	50	42	68	45	37
			Array Edge	96	96	96	96	96	92	96	96	83	96	91	75	96	83	69	96	76	63	96	70	58	96	65	54	84	56	46	73	48	40	64	42	35	57	37	31	50	33	28	45	30	25
		20.1 to 27	Array Interior	96	96	96	96	96	96	96	96	96	96	96	96	96	96	96	96	96	95	96	96	87	96	96	81	96	96	69	96	87	60	96	76	53	96	68	47	96	60	42	91	54	37
			Array Edge	96	96	96	96	96	91	96	96	82	96	96	75	96	96	68	96	91	63	96	84	58	96	77	53	96	66	46	96	58	40	85	51	35	75	45	31	67	40	28	60	36	25
		27.1 to 45	Array Interior	96	96	96	96	96	96	96	96	96	96	96	96	96	96	96	96	96	96	96	96	96	96	96	89	96	96	77	96	96	67	96	94	59	92	83	52	82	74	46	74	67	42
			Array Edge	96	96	96	96	96	96	96	96	91	96	96	83	96	96	76	96	96	70	96	96	64	96	95	59	91	82	51	79	71	45	70	63	39	62	55	35	55	49	31	49	44	28
30	B	0 to 7	Array Interior	96	96	96	96	96	96	96	96	96	96	96	96	96	96	96	96	96	96	96	96	96	96	96	96	96	96	96	96	96	96	96	96	96	96	96	90	96	96	80	96	96	71
			Array Edge	96	96	96	96	96	96	96	96	96	96	96	96	96	96	96	96	96	96	96	96	96	96	96	96	96	96	88	96	96	77	96	94	67	96	83	59	96	74	53	90	66	47
		7.1 to 20	Array Interior	96	96	96	96	96	96	96	96	96	96	96	96	96	96	96	96	96	96	96	96	96	96	96	96	96	96	96	96	96	96	96	96	89	96	95	79	96	84	70	96	76	63
			Array Edge	96	96	96	96	96	96	96	96	96	96	96	96	96	96	96	96	96	96	96	96	96	96	96	90	96	93	77	96	81	67	96	71	59	95	63	52	84	56	46	76	50	41
		20.1 to 27	Array Interior	96	96	96	96	96	96	96	96	96	96	96	96	96	96	96	96	96	96	96	96	96	96	96	96	96	96	96	96	96	96	96	96	88	96	96	78	96	96	70	96	90	62
			Array Edge	96	96	96	96	96	96	96	96	96	96	96	96	96	96	96	96	96	96	96	96	96	96	96	89	96	96	77	96	96	67	96	85	59	96	75	52	96	67	46	96	60	41
		27.1 to 45	Array Interior	96	96	96	96	96	96	96	96	96	96	96	96	96	96	96	96	96	96	96	96	96	96	96	96	96	96	96	96	96	96	96	96	96	96	96	86	96	96	77	96	96	69
			Array Edge	96	96	96	96	96	96	96	96	96	96	96	96	96	96	96	96	96	96	96	96	96	96	96	96	96	96	85	96	96	74	96	96	65	96	92	58	91	82	51	82	74	46
	C	0 to 7	Array Interior	96	96	96	96	96	96	96	96	96	96	96	96	96	96	96	96	96	96	96	96	96	96	96	96	96	96	95	96	96	82	96	96	72	96	89	63	96	79	56	96	71	50
			Array Edge	96	96	96	96	96	96	96	96	96	96	96	96	96	96	94	96	96	86	96	96	79	96	96	73	96	88	62	96	76	54	91	67	47	80	59	42	71	52	37	64	47	33
		7.1 to 20	Array Interior	96	96	96	96	96	96	96	96	96	96	96	96	96	96	96	96	96	96	96	96	96	96	96	96	96	96	83	96	87	72	96	76	63	96	67	56	90	60	50	81	53	44
			Array Edge	96	96	96	96	96	96	96	96	96	96	96	90	96	96	82	96	90	75	96	83	69	96	77	64	96	66	55	87	57	48	76	50	42	67	44	37	60	39	33	53	35	29
		20.1 to 27	Array Interior	96	96	96	96	96	96	96	96	96	96	96	96	96	96	96	96	96	96	96	96	96	96	96	95	96	96	82	96	96	71	96	91	63	96	80	55	96	71	49	96	64	44
			Array Edge	96	96	96	96	96	96	96	96	96	96	96	89	96	96	81	96	96	74	96	96	69	96	92	63	96	79	54	96	69	47	96	60	42	89	53	37	79	47	33	71	42	29
		27.1 to 45	Array Interior	96	96	96	96	96	96	96	96	96	96	96	96	96	96	96	96	96	96	96	96	96	96	96	96	96	96	91	96	96	79	96	96	69	96	96	62	96	88	55	88	79	49
			Array Edge	96	96	96	96	96	96	96	96	96	96	96	96	96	96	90	96	96	82	96	96	76	96	96	70	96	96	61	94	84	53	82	74	46	73	66	41	65	59	37	58	53	33
	D	0 to 7	Array Interior	96	96	96	96	96	96	96	96	96	96	96	96	96	96	96	96	96	96	96	96	96	96	96	93	96	96	80	96	96	69	96	85	60	96	75	53	91	67	47	81	60	42
			Array Edge	96	96	96	96	96	96	96	96	95	96	96	86	96	96	79	96	96	72	96	93	66	96	86	61	96	74	52	87	64	45	76	56	40	67	49	35	60	44	31	54	39	28
		7.1 to 20	Array Interior	96	96	96	96	96	96	96	96	96	96	96	96	96	96	96	96	96	96	96	96	88	96	96	81	96	84	70	96	73	61	96	64	53	86	57	47	76	50	42	68	45	37
			Array Edge	96	96	96	96	96	92	96	96	83	96	91	75	96	83	69	96	76	63	96	70	58	96	65	54	84	56	46	73	48	40	64	42	35	57	37	31	50	33	28	45	30	25
		20.1 to 27	Array Interior	96	96	96	96	96	96	96	96	96	96	96	96	96	96	96	96	96	95	96	96	87	96	96	81	96	96	69	96	87	60	96	76	53	96	68	47	96	60	42	91	54	37
			Array Edge	96	96	96	96	96	91	96	96	82	96	96	75	96	96	68	96	91	63	96	84	58	96	77	53	96	66	46	96	58	40	85	51	35	75	45	31	67	40	28	60	36	25
		27.1 to 45	Array Interior	96	96	96	96	96	96	96	96	96	96	96	96	96	96	96	96	96	96	96	96	96	96	96	89	96	96	77	96	96	67	96	94	59	92	83	52	82	74	46	74	67	42
			Array Edge	96	96	96	96	96	96	96	96	91	96	96	83	96	96	76	96	96	70	96	96	64	96	95	59	91	82	51	79	71	45	70	63	39	62	55	35	55	49	31	49	44	28

Pegasus Solar - Open Slot L-Foot - Gable Roof - Flush Mount 30 to 60 Foot Roof - Portrait 60 Cell - Specific Gravity = 0.42

Ground Snow Load (psf)	Exposure Category	Roof/ Panel Angle	Wind Speed (mph)	95			100			105			110			115			120			125			130			140			150			160			170			180			190		
			Roof Area	1	2	3	1	2	3	1	2	3	1	2	3	1	2	3	1	2	3	1	2	3	1	2	3	1	2	3	1	2	3	1	2	3	1	2	3	1	2	3	1	2	3
0	B	0 to 7	Array Interior	96	96	96	96	96	96	96	96	96	96	96	96	96	96	96	96	96	89	96	96	82	96	96	75	96	91	64	96	79	56	95	69	49	83	61	43	74	54	38	66	48	34
			Array Edge	96	96	95	96	96	85	96	96	77	96	96	70	96	90	64	96	82	58	96	75	53	96	69	49	82	59	42	71	51	37	62	45	32	54	40	28	48	35	25	43	32	22
		7.1 to 20	Array Interior	96	96	96	96	96	96	96	96	96	96	96	92	96	96	84	96	93	77	96	85	71	96	79	65	96	68	56	89	59	49	78	51	43	69	45	38	61	40	33	55	36	30
			Array Edge	96	96	82	96	89	74	96	81	67	96	73	61	96	67	55	93	61	51	85	56	47	79	52	43	68	45	37	59	39	32	51	34	28	45	30	25	40	27	22	36	24	20
		20.1 to 27	Array Interior	96	96	96	96	96	96	96	96	96	96	96	91	96	96	83	96	96	76	96	96	70	96	94	65	96	80	55	96	70	48	96	61	42	91	54	37	81	48	33	73	43	30
			Array Edge	96	96	81	96	96	73	96	96	66	96	87	60	96	80	55	96	73	50	96	67	46	96	62	43	90	53	37	78	46	32	68	41	28	60	36	25	54	32	22	48	29	20
		27.1 to 45	Array Interior	96	96	96	96	96	96	96	96	96	96	96	96	96	96	90	96	96	83	96	96	77	96	96	71	96	96	61	94	85	53	83	75	47	74	66	41	66	59	37	59	53	33
			Array Edge	96	96	88	96	96	80	96	96	72	96	96	66	96	96	60	96	88	55	90	82	51	84	75	47	72	65	41	63	57	35	55	50	31	49	44	28	44	39	25	39	35	22
	C	0 to 7	Array Interior	96	96	96	96	96	96	96	96	87	96	96	79	96	96	72	96	93	66	96	86	60	96	79	56	93	67	48	80	58	41	70	51	36	62	45	32	55	40	28	49	36	25
			Array Edge	96	96	70	96	89	63	96	81	57	96	73	52	92	67	47	84	61	43	77	56	40	71	52	37	60	44	31	52	38	27	46	33	24	40	30	21	36	26	19	32	23	17
		7.1 to 20	Array Interior	96	96	93	96	96	84	96	91	75	96	83	69	96	76	63	96	69	57	96	64	53	89	59	49	76	50	42	66	44	36	58	38	32	51	34	28	46	30	25	41	27	22
			Array Edge	96	74	61	96	66	55	91	60	50	83	55	45	76	50	41	69	46	38	64	42	35	59	39	32	50	33	28	44	29	24	38	25	21	34	22	18	30	20	16	27	18	15
		20.1 to 27	Array Interior	96	96	91	96	96	82	96	96	75	96	96	68	96	90	62	96	82	57	96	76	52	96	70	48	96	60	41	88	52	36	77	46	32	68	40	28	61	36	25	54	32	22
			Array Edge	96	88	60	96	79	54	96	72	49	96	65	45	96	59	41	92	54	38	84	50	35	78	46	32	67	40	27	58	35	24	51	30	21	45	27	18	40	24	16	36	21	15
		27.1 to 45	Array Interior	96	96	96	96	96	90	96	96	81	96	96	74	96	96	68	96	96	62	96	92	58	94	85	53	81	73	46	71	64	40	62	56	35	55	50	31	49	44	28	44	40	25
			Array Edge	96	96	66	96	96	60	96	87	54	88	79	50	80	72	45	74	67	42	68	61	38	63	57	35	54	49	31	47	43	27	42	37	23	37	33	21	33	30	18	29	26	16
	D	0 to 7	Array Interior	96	96	93	96	96	83	96	96	75	96	96	68	96	88	62	96	80	57	96	74	52	93	68	48	80	58	41	69	50	36	60	44	31	53	39	28	47	34	24	42	31	22
			Array Edge	96	86	60	96	77	54	95	69	49	86	63	45	79	57	41	72	52	37	66	48	34	61	44	32	52	38	27	45	33	23	39	29	21	35	25	18	31	23	16	28	20	14
		7.1 to 20	Array Interior	96	96	80	96	87	72	96	79	65	96	71	59	96	65	54	91	60	50	83	55	46	77	51	42	66	43	36	57	38	31	50	33	27	44	29	24	39	26	22	35	23	19
			Array Edge	96	64	53	87	57	47	79	52	43	71	47	39	65	43	36	60	39	33	55	36	30	51	33	28	43	29	24	38	25	21	33	22	18	29	19	16	26	17	14	23	15	13
		20.1 to 27	Array Interior	96	96	79	96	96	71	96	93	64	96	85	59	96	78	54	96	71	49	96	66	45	96	60	42	88	52	36	76	45	31	67	40	27	59	35	24	52	31	21	47	28	19
			Array Edge	96	76	52	96	68	47	96	62	43	95	56	39	86	51	35	79	47	32	73	43	30	67	40	28	58	34	24	50	30	21	44	26	18	39	23	16	35	21	14	31	18	13
		27.1 to 45	Array Interior	96	96	86	96	96	78	96	96	71	96	96	64	96	94	59	96	86	54	88	80	50	82	74	46	71	64	40	62	55	35	54	49	30	48	43	27	43	39	24	38	35	21
			Array Edge	96	92	58	92	83	52	84	75	47	76	69	43	70	63	39	64	58	36	59	53	33	55	49	31	47	42	26	41	37	23	36	32	20	32	29	18	28	26	16	26	23	14
5	B	0 to 7	Array Interior	96	96	96	96	96	96	96	96	96	96	96	96	96	96	96	96	96	89	96	96	82	96	96	75	96	91	64	96	79	56	95	69	49	83	61	43	74	54	38	66	48	34
			Array Edge	96	96	95	96	96	85	96	96	77	96	96	70	96	90	64	96	82	58	96	75	53	96	69	49	82	59	42	71	51	37	62	45	32	54	40	28	48	35	25	43	32	22
		7.1 to 20	Array Interior	96	96	96	96	96	96	96	96	96	96	96	92	96	96	84	96	93	77	96	85	71	96	79	65	96	68	56	89	59	49	78	51	43	69	45	38	61	40	33	55	36	30
			Array Edge	96	96	82	96	89	74	96	81	67	96	73	61	96	67	55	93	61	51	85	56	47	79	52	43	68	45	37	59	39	32	51	34	28	45	30	25	40	27	22	36	24	20
		20.1 to 27	Array Interior	96	96	96	96	96	96	96	96	96	96	96	91	96	96	83	96	96	76	96	96	70	96	94	65	96	80	55	96	70	48	96	61	42	91	54	37	81	48	33	73	43	30
			Array Edge	96	96	81	96	96	73	96	96	66	96	87	60	96	80	55	96	73	50	96	67	46	96	62	43	90	53	37	78	46	32	68	41	28	60	36	25	54	32	22	48	29	20
		27.1 to 45	Array Interior	96	96	96	96	96	96	96	96	96	96	96	96	96	96	90	96	96	83	96	96	77	96	96	71	96	96	61	94	85	53	83	75	47	74	66	41	66	59	37	59	53	33
			Array Edge	96	96	88	96	96	80	96	96	72	96	96	66	96	96	60	96	88	55	90	82	51	84	75	47	72	65	41	63	57	35	55	50	31	49	44	28	44	39	25	39	35	22
	C	0 to 7	Array Interior	96	96	96	96	96	96	96	96	87	96	96	79	96	96	72	96	93	66	96	86	60	96	79	56	93	67	48	80	58	41	70	51	36	62	45	32	55	40	28	49	36	25
			Array Edge	96	96	70	96	89	63	96	81	57	96	73	52	92	67	47	84	61	43	77	56	40	71	52	37	60	44	31	52	38	27	46	33	24	40	30	21	36	26	19	32	23	17
		7.1 to 20	Array Interior	96	96	93	96	96	84	96	91	75	96	83	69	96	76	63	96	69	57	96	64	53	89	59	49	76	50	42	66	44	36	58	38	32	51	34	28	46	30	25	41	27	22
			Array Edge	96	74	61	96	66	55	91	60	50	83	55	45	76	50	41	69	46	38	64	42	35	59	39	32	50	33	28	44	29	24	38	25	21	34	22	18	30	20	16	27	18	15
		20.1 to 27	Array Interior	96	96	91	96	96	82	96	96	75	96	96	68	96	90	62	96	82	57	96	76	52	96	70	48	96	60	41	88	52	36	77	46	32	68	40	28	61	36	25	54	32	22
			Array Edge	96	88	60	96	79	54	96	72	49	96	65	45	96	59	41	92	54	38	84	50	35	78	46	32	67	40	27	58	35	24	51	30	21	45	27	18	40	24	16	36	21	15
		27.1 to 45	Array Interior	96	96	96	96	96	90	96	96	81	96	96	74	96	96	68	96	96	62	96	92	58	94	85	53	81	73	46	71	64	40	62	56	35	55	50	31	49	44	28	44	40	25
			Array Edge	96	96	66	96	96	60	96	87	54	88	79	50	80	72	45	74	67	42	68	61	38	63	57	35	54	49	31	47	43	27	42	37	23	37	33	21	33	30	18	29	26	16
	D	0 to 7	Array Interior	96	96	93	96	96	83	96	96	75	96	96	68	96	88	62	96	80	57	96	74	52	93	68	48	80	58	41	69	50	36	60	44	31	53	39	28	47	34	24	42	31	22
			Array Edge	96	86	60	96	77	54	95	69	49	86	63	45	79	57	41	72	52	37	66	48	34	61	44	32	52	38	27	45	33	23	39	29	21	35	25	18	31	23	16	28	20	14
		7.1 to 20	Array Interior	96	96	80	96	87	72	96	79	65	96	71	59	96	65	54	91	60	50	83	55	46	77	51	42	66	43	36	57	38	31	50	33	27	44	29	24	39	26	22	35	23	19
			Array Edge	96	64	53	87	57	47	79	52	43	71	47	39	65	43	36	60	39	33	55	36	30	51	33	28	43	29	24	38	25	21	33	22	18	29	19	16	26	17	14	23	15	13
		20.1 to 27	Array Interior	96	96	79	96	96	71	96	93	64	96	85	59	96	78	54	96	71	49	96	66	45	96	60	42	88	52	36	76	45	31	67	40	27	59	35	24	52	31	21	47	28	19
			Array Edge	96	76	52	96	68	47	96	62	43	95	56	39	86	51	35	79	47	32	73	43	30	67	40	28	58	34	24	50	30	21	44	26	18	39	23	16	35	21	14	31	18	13
		27.1 to 45	Array Interior	96	96	86	96	96	78	96	96	71	96	96	64	96	94	59	96	86	54	88	80	50	82	74	46	71	64	40	62	55	35	54	49	30	48	43	27	43	39	24	38	35	21
			Array Edge	96	92	58	92	83	52	84	75	47	76	69	43	70	63	39	64	58	36	59	53	33	55	49	31	47	42	26	41	37	23	36	32	20	32	29	18	28	26	16	26	23	14

Pegasus Solar - Open Slot L-Foot - Gable Roof - Flush Mount 30 to 60 Foot Roof - Portrait 60 Cell - Specific Gravity = 0.42

Ground Snow Load (psf)	Exposure Category	Roof/ Panel Angle	Wind Speed (mph)	95			100			105			110			115			120			125			130			140			150			160			170			180			190		
			Roof Area	1	2	3	1	2	3	1	2	3	1	2	3	1	2	3	1	2	3	1	2	3	1	2	3	1	2	3	1	2	3	1	2	3	1	2	3	1	2	3	1	2	3
10	B	0 to 7	Array Interior	96	96	96	96	96	96	96	96	96	96	96	96	96	96	96	96	96	89	96	96	82	96	96	75	96	91	64	96	79	56	95	69	49	83	61	43	74	54	38	66	48	34
			Array Edge	96	96	95	96	96	85	96	96	77	96	96	70	96	90	64	96	82	58	96	75	53	96	69	49	82	59	42	71	51	37	62	45	32	54	40	28	48	35	25	43	32	22
		7.1 to 20	Array Interior	96	96	96	96	96	96	96	96	96	96	96	92	96	96	84	96	93	77	96	85	71	96	79	65	96	68	56	89	59	49	78	51	43	69	45	38	61	40	33	55	36	30
			Array Edge	96	96	82	96	89	74	96	81	67	96	73	61	96	67	55	93	61	51	85	56	47	79	52	43	68	45	37	59	39	32	51	34	28	45	30	25	40	27	22	36	24	20
		20.1 to 27	Array Interior	96	96	96	96	96	96	96	96	96	96	96	91	96	96	83	96	96	76	96	96	70	96	94	65	96	80	55	96	70	48	96	61	42	91	54	37	81	48	33	73	43	30
			Array Edge	96	96	81	96	96	73	96	96	66	96	87	60	96	80	55	96	73	50	96	67	46	96	62	43	90	53	37	78	46	32	68	41	28	60	36	25	54	32	22	48	29	20
		27.1 to 45	Array Interior	96	96	96	96	96	96	96	96	96	96	96	96	96	96	90	96	96	83	96	96	77	96	96	71	96	96	61	94	85	53	83	75	47	74	66	41	66	59	37	59	53	33
			Array Edge	96	96	88	96	96	80	96	96	72	96	96	66	96	96	60	96	88	55	90	82	51	84	75	47	72	65	41	63	57	35	55	50	31	49	44	28	44	39	25	39	35	22
	C	0 to 7	Array Interior	96	96	96	96	96	96	96	96	87	96	96	79	96	96	72	96	93	66	96	86	60	96	79	56	93	67	48	80	58	41	70	51	36	62	45	32	55	40	28	49	36	25
			Array Edge	96	96	70	96	89	63	96	81	57	96	73	52	92	67	47	84	61	43	77	56	40	71	52	37	60	44	31	52	38	27	46	33	24	40	30	21	36	26	19	32	23	17
		7.1 to 20	Array Interior	96	96	93	96	96	84	96	91	75	96	83	69	96	76	63	96	69	57	96	64	53	89	59	49	76	50	42	66	44	36	58	38	32	51	34	28	46	30	25	41	27	22
			Array Edge	96	74	61	96	66	55	91	60	50	83	55	45	76	50	41	69	46	38	64	42	35	59	39	32	50	33	28	44	29	24	38	25	21	34	22	18	30	20	16	27	18	15
		20.1 to 27	Array Interior	96	96	91	96	96	82	96	96	75	96	96	68	96	90	62	96	82	57	96	76	52	96	70	48	96	60	41	88	52	36	77	46	32	68	40	28	61	36	25	54	32	22
			Array Edge	96	88	60	96	79	54	96	72	49	96	65	45	96	59	41	92	54	38	84	50	35	78	46	32	67	40	27	58	35	24	51	30	21	45	27	18	40	24	16	36	21	15
		27.1 to 45	Array Interior	96	96	96	96	96	90	96	96	81	96	96	74	96	96	68	96	96	62	96	92	58	94	85	53	81	73	46	71	64	40	62	56	35	55	50	31	49	44	28	44	40	25
			Array Edge	96	96	66	96	96	60	96	87	54	88	79	50	80	72	45	74	67	42	68	61	38	63	57	35	54	49	31	47	43	27	42	37	23	37	33	21	33	30	18	29	26	16
	D	0 to 7	Array Interior	96	96	93	96	96	83	96	96	75	96	96	68	96	88	62	96	80	57	96	74	52	93	68	48	80	58	41	69	50	36	60	44	31	53	39	28	47	34	24	42	31	22
			Array Edge	96	86	60	96	77	54	95	69	49	86	63	45	79	57	41	72	52	37	66	48	34	61	44	32	52	38	27	45	33	23	39	29	21	35	25	18	31	23	16	28	20	14
		7.1 to 20	Array Interior	96	96	80	96	87	72	96	79	65	96	71	59	96	65	54	91	60	50	83	55	46	77	51	42	66	43	36	57	38	31	50	33	27	44	29	24	39	26	22	35	23	19
			Array Edge	96	64	53	87	57	47	79	52	43	71	47	39	65	43	36	60	39	33	55	36	30	51	33	28	43	29	24	38	25	21	33	22	18	29	19	16	26	17	14	23	15	13
		20.1 to 27	Array Interior	96	96	79	96	96	71	96	93	64	96	85	59	96	78	54	96	71	49	96	66	45	96	60	42	88	52	36	76	45	31	67	40	27	59	35	24	52	31	21	47	28	19
			Array Edge	96	76	52	96	68	47	96	62	43	95	56	39	86	51	35	79	47	32	73	43	30	67	40	28	58	34	24	50	30	21	44	26	18	39	23	16	35	21	14	31	18	13
		27.1 to 45	Array Interior	96	96	86	96	96	78	96	96	71	96	96	64	96	94	59	96	86	54	88	80	50	82	74	46	71	64	40	62	55	35	54	49	30	48	43	27	43	39	24	38	35	21
			Array Edge	96	92	58	92	83	52	84	75	47	76	69	43	70	63	39	64	58	36	59	53	33	55	49	31	47	42	26	41	37	23	36	32	20	32	29	18	28	26	16	26	23	14
15	B	0 to 7	Array Interior	96	96	96	96	96	96	96	96	96	96	96	96	96	96	96	96	96	89	96	96	82	96	96	75	96	91	64	96	79	56	95	69	49	83	61	43	74	54	38	66	48	34
			Array Edge	96	96	95	96	96	85	96	96	77	96	96	70	96	90	64	96	82	58	96	75	53	96	69	49	82	59	42	71	51	37	62	45	32	54	40	28	48	35	25	43	32	22
		7.1 to 20	Array Interior	96	96	96	96	96	96	96	96	96	96	96	92	96	96	84	96	93	77	96	85	71	96	79	65	96	68	56	89	59	49	78	51	43	69	45	38	61	40	33	55	36	30
			Array Edge	96	96	82	96	89	74	96	81	67	96	73	61	96	67	55	93	61	51	85	56	47	79	52	43	68	45	37	59	39	32	51	34	28	45	30	25	40	27	22	36	24	20
		20.1 to 27	Array Interior	96	96	96	96	96	96	96	96	96	96	96	91	96	96	83	96	96	76	96	96	70	96	94	65	96	80	55	96	70	48	96	61	42	91	54	37	81	48	33	73	43	30
			Array Edge	96	96	81	96	96	73	96	96	66	96	87	60	96	80	55	96	73	50	96	67	46	96	62	43	90	53	37	78	46	32	68	41	28	60	36	25	54	32	22	48	29	20
		27.1 to 45	Array Interior	96	96	96	96	96	96	96	96	96	96	96	96	96	96	90	96	96	83	96	96	77	96	96	71	96	96	61	94	85	53	83	75	47	74	66	41	66	59	37	59	53	33
			Array Edge	96	96	88	96	96	80	96	96	72	96	96	66	96	96	60	96	88	55	90	82	51	84	75	47	72	65	41	63	57	35	55	50	31	49	44	28	44	39	25	39	35	22
	C	0 to 7	Array Interior	96	96	96	96	96	96	96	96	87	96	96	79	96	96	72	96	93	66	96	86	60	96	79	56	93	67	48	80	58	41	70	51	36	62	45	32	55	40	28	49	36	25
			Array Edge	96	96	70	96	89	63	96	81	57	96	73	52	92	67	47	84	61	43	77	56	40	71	52	37	60	44	31	52	38	27	46	33	24	40	30	21	36	26	19	32	23	17
		7.1 to 20	Array Interior	96	96	93	96	96	84	96	91	75	96	83	69	96	76	63	96	69	57	96	64	53	89	59	49	76	50	42	66	44	36	58	38	32	51	34	28	46	30	25	41	27	22
			Array Edge	96	74	61	96	66	55	91	60	50	83	55	45	76	50	41	69	46	38	64	42	35	59	39	32	50	33	28	44	29	24	38	25	21	34	22	18	30	20	16	27	18	15
		20.1 to 27	Array Interior	96	96	91	96	96	82	96	96	75	96	96	68	96	90	62	96	82	57	96	76	52	96	70	48	96	60	41	88	52	36	77	46	32	68	40	28	61	36	25	54	32	22
			Array Edge	96	88	60	96	79	54	96	72	49	96	65	45	96	59	41	92	54	38	84	50	35	78	46	32	67	40	27	58	35	24	51	30	21	45	27	18	40	24	16	36	21	15
		27.1 to 45	Array Interior	96	96	96	96	96	90	96	96	81	96	96	74	96	96	68	96	96	62	96	92	58	94	85	53	81	73	46	71	64	40	62	56	35	55	50	31	49	44	28	44	40	25
			Array Edge	96	96	66	96	96	60	96	87	54	88	79	50	80	72	45	74	67	42	68	61	38	63	57	35	54	49	31	47	43	27	42	37	23	37	33	21	33	30	18	29	26	16
	D	0 to 7	Array Interior	96	96	93	96	96	83	96	96	75	96	96	68	96	88	62	96	80	57	96	74	52	93	68	48	80	58	41	69	50	36	60	44	31	53	39	28	47	34	24	42	31	22
			Array Edge	96	86	60	96	77	54	95	69	49	86	63	45	79	57	41	72	52	37	66	48	34	61	44	32	52	38	27	45	33	23	39	29	21	35	25	18	31	23	16	28	20	14
		7.1 to 20	Array Interior	96	96	80	96	87	72	96	79	65	96	71	59	96	65	54	91	60	50	83	55	46	77	51	42	66	43	36	57	38	31	50	33	27	44	29	24	39	26	22	35	23	19
			Array Edge	96	64	53	87	57	47	79	52	43	71	47	39	65	43	36	60	39	33	55	36	30	51	33	28	43	29	24	38	25	21	33	22	18	29	19	16	26	17	14	23	15	13
		20.1 to 27	Array Interior	96	96	79	96	96	71	96	93	64	96	85	59	96	78	54	96	71	49	96	66	45	96	60	42	88	52	36	76	45	31	67	40	27	59	35	24	52	31	21	47	28	19
			Array Edge	96	76	52	96	68	47	96	62	43	95	56	39	86	51	35	79	47	32	73	43	30	67	40	28	58	34	24	50	30	21	44	26	18	39	23	16	35	21	14	31	18	13
		27.1 to 45	Array Interior	96	96	86	96	96	78	96	96	71	96	96	64	96	94	59	96	86	54	88	80	50	82	74	46	71	64	40	62	55	35	54	49	30	48	43	27	43	39	24	38	35	21
			Array Edge	96	92	58	92	83	52	84	75	47	76	69	43	70	63	39	64	58	36	59	53	33	55	49	31	47	42	26	41	37	23	36	32	20	32	29	18	28	26	16	26	23	14

Pegasus Solar - Open Slot L-Foot - Gable Roof - Flush Mount 30 to 60 Foot Roof - Portrait 60 Cell - Specific Gravity = 0.42

Ground Snow Load (psf)	Exposure Category	Roof/ Panel Angle	Wind Speed (mph)	95			100			105			110			115			120			125			130			140			150			160			170			180			190		
			Roof Area	1	2	3	1	2	3	1	2	3	1	2	3	1	2	3	1	2	3	1	2	3	1	2	3	1	2	3	1	2	3	1	2	3	1	2	3	1	2	3	1	2	3
20	B	0 to 7	Array Interior	96	96	96	96	96	96	96	96	96	96	96	96	96	96	96	96	96	89	96	96	82	96	96	75	96	91	64	96	79	56	95	69	49	83	61	43	74	54	38	66	48	34
			Array Edge	96	96	95	96	96	85	96	96	77	96	96	70	96	90	64	96	82	58	96	75	53	96	69	49	82	59	42	71	51	37	62	45	32	54	40	28	48	35	25	43	32	22
		7.1 to 20	Array Interior	96	96	96	96	96	96	96	96	96	96	96	92	96	96	84	96	93	77	96	85	71	96	79	65	96	68	56	89	59	49	78	51	43	69	45	38	61	40	33	55	36	30
			Array Edge	96	96	82	96	89	74	96	81	67	96	73	61	96	67	55	93	61	51	85	56	47	79	52	43	68	45	37	59	39	32	51	34	28	45	30	25	40	27	22	36	24	20
		20.1 to 27	Array Interior	96	96	96	96	96	96	96	96	96	96	96	91	96	96	83	96	96	76	96	96	70	96	94	65	96	80	55	96	70	48	96	61	42	91	54	37	81	48	33	73	43	30
			Array Edge	96	96	81	96	96	73	96	96	66	96	87	60	96	80	55	96	73	50	96	67	46	96	62	43	90	53	37	78	46	32	68	41	28	60	36	25	54	32	22	48	29	20
		27.1 to 45	Array Interior	96	96	96	96	96	96	96	96	96	96	96	96	96	96	90	96	96	83	96	96	77	96	96	71	96	96	61	94	85	53	83	75	47	74	66	41	66	59	37	59	53	33
			Array Edge	96	96	88	96	96	80	96	96	72	96	96	66	96	96	60	96	88	55	90	82	51	84	75	47	72	65	41	63	57	35	55	50	31	49	44	28	44	39	25	39	35	22
	C	0 to 7	Array Interior	96	96	96	96	96	96	96	96	87	96	96	79	96	96	72	96	93	66	96	86	60	96	79	56	93	67	48	80	58	41	70	51	36	62	45	32	55	40	28	49	36	25
			Array Edge	96	96	70	96	89	63	96	81	57	96	73	52	92	67	47	84	61	43	77	56	40	71	52	37	60	44	31	52	38	27	46	33	24	40	30	21	36	26	19	32	23	17
		7.1 to 20	Array Interior	96	96	93	96	96	84	96	91	75	96	83	69	96	76	63	96	69	57	96	64	53	89	59	49	76	50	42	66	44	36	58	38	32	51	34	28	46	30	25	41	27	22
			Array Edge	96	74	61	96	66	55	91	60	50	83	55	45	76	50	41	69	46	38	64	42	35	59	39	32	50	33	28	44	29	24	38	25	21	34	22	18	30	20	16	27	18	15
		20.1 to 27	Array Interior	96	96	91	96	96	82	96	96	75	96	96	68	96	90	62	96	82	57	96	76	52	96	70	48	96	60	41	88	52	36	77	46	32	68	40	28	61	36	25	54	32	22
			Array Edge	96	88	60	96	79	54	96	72	49	96	65	45	96	59	41	92	54	38	84	50	35	78	46	32	67	40	27	58	35	24	51	30	21	45	27	18	40	24	16	36	21	15
		27.1 to 45	Array Interior	96	96	96	96	96	90	96	96	81	96	96	74	96	96	68	96	96	62	96	92	58	94	85	53	81	73	46	71	64	40	62	56	35	55	50	31	49	44	28	44	40	25
			Array Edge	96	96	66	96	96	60	96	87	54	88	79	50	80	72	45	74	67	42	68	61	38	63	57	35	54	49	31	47	43	27	42	37	23	37	33	21	33	30	18	29	26	16
	D	0 to 7	Array Interior	96	96	93	96	96	83	96	96	75	96	96	68	96	88	62	96	80	57	96	74	52	93	68	48	80	58	41	69	50	36	60	44	31	53	39	28	47	34	24	42	31	22
			Array Edge	96	86	60	96	77	54	95	69	49	86	63	45	79	57	41	72	52	37	66	48	34	61	44	32	52	38	27	45	33	23	39	29	21	35	25	18	31	23	16	28	20	14
		7.1 to 20	Array Interior	96	96	80	96	87	72	96	79	65	96	71	59	96	65	54	91	60	50	83	55	46	77	51	42	66	43	36	57	38	31	50	33	27	44	29	24	39	26	22	35	23	19
			Array Edge	96	64	53	87	57	47	79	52	43	71	47	39	65	43	36	60	39	33	55	36	30	51	33	28	43	29	24	38	25	21	33	22	18	29	19	16	26	17	14	23	15	13
		20.1 to 27	Array Interior	96	96	79	96	96	71	96	93	64	96	85	59	96	78	54	96	71	49	96	66	45	96	60	42	88	52	36	76	45	31	67	40	27	59	35	24	52	31	21	47	28	19
			Array Edge	96	76	52	96	68	47	96	62	43	95	56	39	86	51	35	79	47	32	73	43	30	67	40	28	58	34	24	50	30	21	44	26	18	39	23	16	35	21	14	31	18	13
		27.1 to 45	Array Interior	96	96	86	96	96	78	96	96	71	96	96	64	96	94	59	96	86	54	88	80	50	82	74	46	71	64	40	62	55	35	54	49	30	48	43	27	43	39	24	38	35	21
			Array Edge	96	92	58	92	83	52	84	75	47	76	69	43	70	63	39	64	58	36	59	53	33	55	49	31	47	42	26	41	37	23	36	32	20	32	29	18	28	26	16	26	23	14
25	B	0 to 7	Array Interior	96	96	96	96	96	96	96	96	96	96	96	96	96	96	96	96	96	89	96	96	82	96	96	75	96	91	64	96	79	56	95	69	49	83	61	43	74	54	38	66	48	34
			Array Edge	96	96	95	96	96	85	96	96	77	96	96	70	96	90	64	96	82	58	96	75	53	96	69	49	82	59	42	71	51	37	62	45	32	54	40	28	48	35	25	43	32	22
		7.1 to 20	Array Interior	96	96	96	96	96	96	96	96	96	96	96	92	96	96	84	96	93	77	96	85	71	96	79	65	96	68	56	89	59	49	78	51	43	69	45	38	61	40	33	55	36	30
			Array Edge	96	96	82	96	89	74	96	81	67	96	73	61	96	67	55	93	61	51	85	56	47	79	52	43	68	45	37	59	39	32	51	34	28	45	30	25	40	27	22	36	24	20
		20.1 to 27	Array Interior	96	96	96	96	96	96	96	96	96	96	96	91	96	96	83	96	96	76	96	96	70	96	94	65	96	80	55	96	70	48	96	61	42	91	54	37	81	48	33	73	43	30
			Array Edge	96	96	81	96	96	73	96	96	66	96	87	60	96	80	55	96	73	50	96	67	46	96	62	43	90	53	37	78	46	32	68	41	28	60	36	25	54	32	22	48	29	20
		27.1 to 45	Array Interior	96	96	96	96	96	96	96	96	96	96	96	96	96	96	90	96	96	83	96	96	77	96	96	71	96	96	61	94	85	53	83	75	47	74	66	41	66	59	37	59	53	33
			Array Edge	96	96	88	96	96	80	96	96	72	96	96	66	96	96	60	96	88	55	90	82	51	84	75	47	72	65	41	63	57	35	55	50	31	49	44	28	44	39	25	39	35	22
	C	0 to 7	Array Interior	96	96	96	96	96	96	96	96	87	96	96	79	96	96	72	96	93	66	96	86	60	96	79	56	93	67	48	80	58	41	70	51	36	62	45	32	55	40	28	49	36	25
			Array Edge	96	96	70	96	89	63	96	81	57	96	73	52	92	67	47	84	61	43	77	56	40	71	52	37	60	44	31	52	38	27	46	33	24	40	30	21	36	26	19	32	23	17
		7.1 to 20	Array Interior	96	96	93	96	96	84	96	91	75	96	83	69	96	76	63	96	69	57	96	64	53	89	59	49	76	50	42	66	44	36	58	38	32	51	34	28	46	30	25	41	27	22
			Array Edge	96	74	61	96	66	55	91	60	50	83	55	45	76	50	41	69	46	38	64	42	35	59	39	32	50	33	28	44	29	24	38	25	21	34	22	18	30	20	16	27	18	15
		20.1 to 27	Array Interior	96	96	91	96	96	82	96	96	75	96	96	68	96	90	62	96	82	57	96	76	52	96	70	48	96	60	41	88	52	36	77	46	32	68	40	28	61	36	25	54	32	22
			Array Edge	96	88	60	96	79	54	96	72	49	96	65	45	96	59	41	92	54	38	84	50	35	78	46	32	67	40	27	58	35	24	51	30	21	45	27	18	40	24	16	36	21	15
		27.1 to 45	Array Interior	96	96	96	96	96	90	96	96	81	96	96	74	96	96	68	96	96	62	96	92	58	94	85	53	81	73	46	71	64	40	62	56	35	55	50	31	49	44	28	44	40	25
			Array Edge	96	96	66	96	96	60	96	87	54	88	79	50	80	72	45	74	67	42	68	61	38	63	57	35	54	49	31	47	43	27	42	37	23	37	33	21	33	30	18	29	26	16
	D	0 to 7	Array Interior	96	96	93	96	96	83	96	96	75	96	96	68	96	88	62	96	80	57	96	74	52	93	68	48	80	58	41	69	50	36	60	44	31	53	39	28	47	34	24	42	31	22
			Array Edge	96	86	60	96	77	54	95	69	49	86	63	45	79	57	41	72	52	37	66	48	34	61	44	32	52	38	27	45	33	23	39	29	21	35	25	18	31	23	16	28	20	14
		7.1 to 20	Array Interior	96	96	80	96	87	72	96	79	65	96	71	59	96	65	54	91	60	50	83	55	46	77	51	42	66	43	36	57	38	31	50	33	27	44	29	24	39	26	22	35	23	19
			Array Edge	96	64	53	87	57	47	79	52	43	71	47	39	65	43	36	60	39	33	55	36	30	51	33	28	43	29	24	38	25	21	33	22	18	29	19	16	26	17	14	23	15	13
		20.1 to 27	Array Interior	96	96	79	96	96	71	96	93	64	96	85	59	96	78	54	96	71	49	96	66	45	96	60	42	88	52	36	76	45	31	67	40	27	59	35	24	52	31	21	47	28	19
			Array Edge	96	76	52	96	68	47	96	62	43	95	56	39	86	51	35	79	47	32	73	43	30	67	40	28	58	34	24	50	30	21	44	26	18	39	23	16	35	21	14	31	18	13
		27.1 to 45	Array Interior	96	96	86	96	96	78	96	96	71	96	96	64	96	94	59	96	86	54	88	80	50	82	74	46	71	64	40	62	55	35	54	49	30	48	43	27	43	39	24	38	35	21
			Array Edge	96	92	58	92	83	52	84	75	47	76	69	43	70	63	39	64	58	36	59	53	33	55	49	31	47	42	26	41	37	23	36	32	20	32	29	18	28	26	16	26	23	14
30	B	0 to 7	Array Interior	96	96	96	96	96	96	96	96	96	96	96	96	96	96	96	96	96	89	96	96	82	96	96	75	96	91	64	96	79	56	95	69	49	83	61	43	74	54	38	66	48	34
			Array Edge	96	96	95	96	96	85	96	96	77	96	96	70	96	90	64	96	82	58	96	75	53	96	69	49	82	59	42	71	51	37	62	45	32	54	40	28	48	35	25	43	32	22
		7.1 to 20	Array Interior	96	96	96	96	96	96	96	96	96	96	96	92	96	96	84	96	93	77	96	85	71	96	79	65	96	68	56	89	59	49	78	51	43	69	45	38	61	40	33	55	36	30
			Array Edge	96	96	82	96	89	74	96	81	67	96	73	61	96	67	55	93	61	51	85	56	47	79	52	43	68	45	37	59	39	32	51	34	28	45	30	25	40	27	22	36	24	20
		20.1 to 27	Array Interior	96	96	96	96	96	96	96	96	96	96	96	91	96	96	83	96	96	76	96	96	70	96	94	65	96	80	55	96	70	48	96	61	42	91	54	37	81	48	33	73	43	30
			Array Edge	96	96	81	96	96	73	96	96	66	96	87	60	96	80	55	96	73	50	96	67	46	96	62	43	90	53	37	78	46	32	68	41	28	60	36	25	54	32	22	48	29	20
		27.1 to 45	Array Interior	96	96	96	96	96	96	96	96	96	96	96	96	96	96	90	96	96	83	96	96	77	96	96	71	96	96	61	94	85	53	83	75	47	74	66	41	66	59	37	59	53	33
			Array Edge	96	96	88	96	96	80	96	96	72	96	96	66	96	96	60	96	88	55	90	82	51	84	75	47	72	65	41	63	57	35	55	50	31	49	44	28	44	39	25	39	35	22
	C	0 to 7	Array Interior	96	96	96	96	96	96	96	96	87	96	96	79	96	96	72	96	93	66	96	86	60	96	79	56	93	67	48	80	58	41	70	51	36	62	45	32	55	40	28	49	36	25
			Array Edge	96	96	70	96	89	63	96	81	57	96	73	52	92	67	47	84	61	43	77	56	40	71	52	37	60	44	31	52	38	27	46	33	24	40	30	21	36	26	19	32	23	17
		7.1 to 20	Array Interior	96	96	93	96	96	84	96	91	75	96	83	69	96	76	63	96	69	57	96	64	53	89	59	49	76	50	42	66	44	36	58	38	32	51	34	28	46	30	25	41	27	22
			Array Edge	96	74	61	96	66	55	91	60	50	83	55	45	76	50	41	69	46	38	64	42	35	59	39	32	50	33	28	44	29	24	38	25	21	34	22	18	30	20	16	27	18	15
		20.1 to 27	Array Interior	96	96	91	96	96	82	96	96	75	96	96	68	96	90	62	96	82	57	96	76	52	96	70	48	96	60	41	88	52	36	77	46	32	68	40	28	61	36	25	54	32	22
			Array Edge	96	88	60	96	79	54	96	72	49	96	65	45	96	59	41	92	54	38	84	50	35	78	46	32	67	40	27	58	35	24	51	30	21	45	27	18	40	24	16	36	21	15
		27.1 to 45	Array Interior	96	96	96	96	96	90	96	96	81	96	96	74	96	96	68	96	96	62	96	92	58	94	85	53	81	73	46	71	64	40	62	56	35	55	50	31	49	44	28	44	40	25
			Array Edge	96	96	66	96	96	60	96	87	54	88	79	50	80	72	45	74	67	42	68	61	38	63	57	35	54	49	31	47	43	27	42	37	23	37	33	21	33	30	18	29	26	16
	D	0 to 7	Array Interior	96	96	93	96	96	83	96	96	75	96	96	68	96	88	62	96	80	57	96	74	52	93	68	48	80	58	41	69	50	36	60	44	31	53	39	28	47	34	24	42	31	22
			Array Edge	96	86	60	96	77	54	95	69	49	86	63	45	79	57	41	72	52	37	66	48	34	61	44	32	52	38	27	45	33	23	39	29	21	35	25	18	31	23	16	28	20	14
		7.1 to 20	Array Interior	96	96	80	96	87	72	96	79	65	96	71	59	96	65	54	91	60	50	83	55	46	77	51	42	66	43	36	57	38	31	50	33	27	44	29	24	39	26	22	35	23	19
			Array Edge	96	64	53	87	57	47	79	52	43	71	47	39	65	43	36	60	39	33	55	36	30	51	33	28	43	29	24	38	25	21	33	22	18	29	19	16	26	17	14	23	15	13
		20.1 to 27	Array Interior	96	96	79	96	96	71	96	93	64	96	85	59	96	78	54	96	71	49	96	66	45	96	60	42	88	52	36	76	45	31	67	40	27	59	35	24	52	31	21	47	28	19
			Array Edge	96	76	52	96	68	47	96	62	43	95	56	39	86	51	35	79	47	32	73	43	30	67	40	28	58	34	24	50	30	21	44	26	18	39	23	16	35	21	14	31	18	13
		27.1 to 45	Array Interior	96	96	86	96	96	78	96	96	71	96	96	64	96	94	59	96	86	54	88	80	50	82	74	46	71	64	40	62	55	35	54	49	30	48	43	27	43	39	24	38	35	21
			Array Edge	96	92	58	92	83	52	84	75	47	76	69	43	70	63	39	64	58	36	59	53	33	55	49	31	47	42	26	41	37	23	36	32	20	32	29	18	28	26	16	26	23	14

Pegasus Solar - Open Slot L-Foot - Gable Roof - Flush Mount 30 to 60 Foot Roof - Portrait 72 Cell - Specific Gravity = 0.42

Ground Snow Load (psf)	Exposure Category	Roof/ Panel Angle	Wind Speed (mph)	95			100			105			110			115			120			125			130			140			150			160			170			180			190		
			Roof Area	1	2	3	1	2	3	1	2	3	1	2	3	1	2	3	1	2	3	1	2	3	1	2	3	1	2	3	1	2	3	1	2	3	1	2	3	1	2	3	1	2	3
0	B	0 to 7	Array Interior	96	96	96	96	96	96	96	96	96	96	96	91	96	96	83	96	96	76	96	96	69	96	91	64	96	77	55	92	67	47	80	58	41	71	51	36	63	46	32	56	41	29
			Array Edge	96	96	81	96	96	72	96	93	65	96	84	59	96	76	54	96	70	49	88	64	45	81	59	42	69	50	36	60	44	31	52	38	27	46	34	24	41	30	21	37	27	19
		7.1 to 20	Array Interior	96	96	96	96	96	95	96	96	86	96	95	78	96	86	71	96	79	65	96	73	60	96	67	55	87	57	48	76	50	41	66	44	36	58	38	32	52	34	28	46	31	25
			Array Edge	96	84	70	96	76	63	96	68	57	95	62	51	86	57	47	79	52	43	73	48	40	67	44	36	57	38	31	50	33	27	44	29	24	38	25	21	34	23	19	31	20	17
		20.1 to 27	Array Interior	96	96	96	96	96	94	96	96	85	96	96	77	96	96	70	96	94	65	96	86	59	96	80	55	96	68	47	96	59	41	88	52	36	77	46	32	69	41	28	62	37	25
			Array Edge	96	96	69	96	90	62	96	81	56	96	74	51	96	68	47	96	62	43	96	57	39	89	53	36	76	45	31	66	39	27	58	34	24	51	30	21	46	27	19	41	24	17
		27.1 to 45	Array Interior	96	96	96	96	96	96	96	96	92	96	96	84	96	96	77	96	96	70	96	96	65	96	96	60	92	83	52	80	72	45	70	63	40	62	56	35	56	50	31	50	45	28
			Array Edge	96	96	75	96	96	68	96	96	61	96	89	56	91	82	51	83	75	47	77	69	43	71	64	40	61	55	35	54	48	30	47	42	26	42	38	23	37	33	21	33	30	19
	C	0 to 7	Array Interior	96	96	92	96	96	82	96	96	74	96	95	67	96	87	61	96	79	56	96	73	51	92	67	47	79	57	41	68	50	35	59	43	31	52	38	27	46	34	24	41	30	21
			Array Edge	96	85	60	96	76	54	94	68	48	85	62	44	78	56	40	71	52	37	65	47	34	60	44	31	51	37	27	44	32	23	39	28	20	34	25	18	30	22	16	27	20	14
		7.1 to 20	Array Interior	96	95	79	96	86	71	96	77	64	96	70	58	96	64	53	89	59	49	82	54	45	76	50	41	65	43	35	56	37	31	49	32	27	43	29	24	39	25	21	35	23	19
			Array Edge	95	63	52	86	56	47	77	51	42	70	46	38	64	42	35	59	39	32	54	36	29	50	33	27	43	28	23	37	24	20	32	21	18	29	19	16	25	17	14	23	15	12
		20.1 to 27	Array Interior	96	96	78	96	96	70	96	92	63	96	84	58	96	76	53	96	70	48	96	64	44	96	59	41	86	51	35	75	44	31	65	39	27	58	34	24	51	31	21	46	27	19
			Array Edge	96	74	51	96	67	46	96	61	42	93	55	38	85	50	35	78	46	32	72	43	29	66	39	27	57	34	23	49	29	20	43	26	18	38	23	16	34	20	14	30	18	12
		27.1 to 45	Array Interior	96	96	84	96	96	76	96	96	69	96	96	63	96	92	58	94	84	53	86	78	49	80	72	45	69	62	39	60	54	34	53	48	30	47	42	26	42	38	23	38	34	21
			Array Edge	96	90	56	90	81	51	82	74	46	75	67	42	68	62	38	63	57	35	58	52	33	54	48	30	46	42	26	40	36	23	35	32	20	31	28	17	28	25	16	25	22	14
	D	0 to 7	Array Interior	96	96	79	96	96	71	96	90	64	96	82	58	96	75	53	94	68	48	86	62	44	79	58	41	68	49	35	59	43	30	51	37	26	45	33	23	40	29	21	36	26	19
			Array Edge	96	73	51	90	65	46	81	59	42	73	53	38	67	49	34	61	44	32	56	41	29	52	38	27	44	32	23	38	28	20	33	24	17	30	22	15	26	19	14	23	17	12
		7.1 to 20	Array Interior	96	82	68	96	74	61	96	67	55	92	61	50	84	55	46	77	51	42	71	47	39	65	43	36	56	37	31	49	32	27	43	28	23	38	25	20	33	22	18	30	20	16
			Array Edge	82	54	45	74	49	40	67	44	36	61	40	33	55	36	30	51	33	28	47	31	25	43	28	23	37	24	20	32	21	17	28	18	15	25	16	13	22	14	12	20	13	11
		20.1 to 27	Array Interior	96	96	67	96	88	60	96	79	55	96	72	50	96	66	45	96	60	42	94	56	38	86	51	35	74	44	30	65	38	26	57	34	23	50	30	20	44	26	18	40	24	16
			Array Edge	96	64	44	96	58	40	88	52	36	80	48	33	73	44	30	67	40	28	62	37	25	57	34	23	49	29	20	43	25	17	37	22	15	33	20	13	29	17	12	26	16	11
		27.1 to 45	Array Interior	96	96	73	96	96	66	96	95	60	96	87	55	89	80	50	81	73	46	75	68	42	69	63	39	60	54	34	52	47	29	46	41	26	41	37	23	36	33	20	33	29	18
			Array Edge	87	78	49	78	70	44	71	64	40	65	58	36	59	53	33	54	49	31	50	45	28	46	42	26	40	36	22	35	31	19	31	28	17	27	24	15	24	22	13	22	19	12
5	B	0 to 7	Array Interior	96	96	96	96	96	96	96	96	96	96	96	91	96	96	83	96	96	76	96	96	69	96	91	64	96	77	55	92	67	47	80	58	41	71	51	36	63	46	32	56	41	29
			Array Edge	96	96	81	96	96	72	96	93	65	96	84	59	96	76	54	96	70	49	88	64	45	81	59	42	69	50	36	60	44	31	52	38	27	46	34	24	41	30	21	37	27	19
		7.1 to 20	Array Interior	96	96	96	96	96	95	96	96	86	96	95	78	96	86	71	96	79	65	96	73	60	96	67	55	87	57	48	76	50	41	66	44	36	58	38	32	52	34	28	46	31	25
			Array Edge	96	84	70	96	76	63	96	68	57	95	62	51	86	57	47	79	52	43	73	48	40	67	44	36	57	38	31	50	33	27	44	29	24	38	25	21	34	23	19	31	20	17
		20.1 to 27	Array Interior	96	96	96	96	96	94	96	96	85	96	96	77	96	96	70	96	94	65	96	86	59	96	80	55	96	68	47	96	59	41	88	52	36	77	46	32	69	41	28	62	37	25
			Array Edge	96	96	69	96	90	62	96	81	56	96	74	51	96	68	47	96	62	43	96	57	39	89	53	36	76	45	31	66	39	27	58	34	24	51	30	21	46	27	19	41	24	17
		27.1 to 45	Array Interior	96	96	96	96	96	96	96	96	92	96	96	84	96	96	77	96	96	70	96	96	65	96	96	60	92	83	52	80	72	45	70	63	40	62	56	35	56	50	31	50	45	28
			Array Edge	96	96	75	96	96	68	96	96	61	96	89	56	91	82	51	83	75	47	77	69	43	71	64	40	61	55	35	54	48	30	47	42	26	42	38	23	37	33	21	33	30	19
	C	0 to 7	Array Interior	96	96	92	96	96	82	96	96	74	96	95	67	96	87	61	96	79	56	96	73	51	92	67	47	79	57	41	68	50	35	59	43	31	52	38	27	46	34	24	41	30	21
			Array Edge	96	85	60	96	76	54	94	68	48	85	62	44	78	56	40	71	52	37	65	47	34	60	44	31	51	37	27	44	32	23	39	28	20	34	25	18	30	22	16	27	20	14
		7.1 to 20	Array Interior	96	95	79	96	86	71	96	77	64	96	70	58	96	64	53	89	59	49	82	54	45	76	50	41	65	43	35	56	37	31	49	32	27	43	29	24	39	25	21	35	23	19
			Array Edge	95	63	52	86	56	47	77	51	42	70	46	38	64	42	35	59	39	32	54	36	29	50	33	27	43	28	23	37	24	20	32	21	18	29	19	16	25	17	14	23	15	12
		20.1 to 27	Array Interior	96	96	78	96	96	70	96	92	63	96	84	58	96	76	53	96	70	48	96	64	44	96	59	41	86	51	35	75	44	31	65	39	27	58	34	24	51	31	21	46	27	19
			Array Edge	96	74	51	96	67	46	96	61	42	93	55	38	85	50	35	78	46	32	72	43	29	66	39	27	57	34	23	49	29	20	43	26	18	38	23	16	34	20	14	30	18	12
		27.1 to 45	Array Interior	96	96	84	96	96	76	96	96	69	96	96	63	96	92	58	94	84	53	86	78	49	80	72	45	69	62	39	60	54	34	53	48	30	47	42	26	42	38	23	38	34	21
			Array Edge	96	90	56	90	81	51	82	74	46	75	67	42	68	62	38	63	57	35	58	52	33	54	48	30	46	42	26	40	36	23	35	32	20	31	28	17	28	25	16	25	22	14
	D	0 to 7	Array Interior	96	96	79	96	96	71	96	90	64	96	82	58	96	75	53	94	68	48	86	62	44	79	58	41	68	49	35	59	43	30	51	37	26	45	33	23	40	29	21	36	26	19
			Array Edge	96	73	51	90	65	46	81	59	42	73	53	38	67	49	34	61	44	32	56	41	29	52	38	27	44	32	23	38	28	20	33	24	17	30	22	15	26	19	14	23	17	12
		7.1 to 20	Array Interior	96	82	68	96	74	61	96	67	55	92	61	50	84	55	46	77	51	42	71	47	39	65	43	36	56	37	31	49	32	27	43	28	23	38	25	20	33	22	18	30	20	16
			Array Edge	82	54	45	74	49	40	67	44	36	61	40	33	55	36	30	51	33	28	47	31	25	43	28	23	37	24	20	32	21	17	28	18	15	25	16	13	22	14	12	20	13	11
		20.1 to 27	Array Interior	96	96	67	96	88	60	96	79	55	96	72	50	96	66	45	96	60	42	94	56	38	86	51	35	74	44	30	65	38	26	57	34	23	50	30	20	44	26	18	40	24	16
			Array Edge	96	64	44	96	58	40	88	52	36	80	48	33	73	44	30	67	40	28	62	37	25	57	34	23	49	29	20	43	25	17	37	22	15	33	20	13	29	17	12	26	16	11
		27.1 to 45	Array Interior	96	96	73	96	96	66	96	95	60	96	87	55	89	80	50	81	73	46	75	68	42	69	63	39	60	54	34	52	47	29	46	41	26	41	37	23	36	33	20	33	29	18
			Array Edge	87	78	49	78	70	44	71	64	40	65	58	36	59	53	33	54	49	31	50	45	28	46	42	26	40	36	22	35	31	19	31	28	17	27	24	15	24	22	13	22	19	12

Pegasus Solar - Open Slot L-Foot - Gable Roof - Flush Mount 30 to 60 Foot Roof - Portrait 72 Cell - Specific Gravity = 0.42

Ground Snow Load (psf)	Exposure Category	Roof/ Panel Angle	Wind Speed (mph)	95			100			105			110			115			120			125			130			140			150			160			170			180			190		
			Roof Area	1	2	3	1	2	3	1	2	3	1	2	3	1	2	3	1	2	3	1	2	3	1	2	3	1	2	3	1	2	3	1	2	3	1	2	3	1	2	3	1	2	3
10	B	0 to 7	Array Interior	96	96	96	96	96	96	96	96	96	96	96	91	96	96	83	96	96	76	96	96	69	96	91	64	96	77	55	92	67	47	80	58	41	71	51	36	63	46	32	56	41	29
			Array Edge	96	96	81	96	96	72	96	93	65	96	84	59	96	76	54	96	70	49	88	64	45	81	59	42	69	50	36	60	44	31	52	38	27	46	34	24	41	30	21	37	27	19
		7.1 to 20	Array Interior	96	96	96	96	96	95	96	96	86	96	95	78	96	86	71	96	79	65	96	73	60	96	67	55	87	57	48	76	50	41	66	44	36	58	38	32	52	34	28	46	31	25
			Array Edge	96	84	70	96	76	63	96	68	57	95	62	51	86	57	47	79	52	43	73	48	40	67	44	36	57	38	31	50	33	27	44	29	24	38	25	21	34	23	19	31	20	17
		20.1 to 27	Array Interior	96	96	96	96	96	94	96	96	85	96	96	77	96	96	70	96	94	65	96	86	59	96	80	55	96	68	47	96	59	41	88	52	36	77	46	32	69	41	28	62	37	25
			Array Edge	96	96	69	96	90	62	96	81	56	96	74	51	96	68	47	96	62	43	96	57	39	89	53	36	76	45	31	66	39	27	58	34	24	51	30	21	46	27	19	41	24	17
		27.1 to 45	Array Interior	96	96	96	96	96	96	96	96	92	96	96	84	96	96	77	96	96	70	96	96	65	96	96	60	92	83	52	80	72	45	70	63	40	62	56	35	56	50	31	50	45	28
			Array Edge	96	96	75	96	96	68	96	96	61	96	89	56	91	82	51	83	75	47	77	69	43	71	64	40	61	55	35	54	48	30	47	42	26	42	38	23	37	33	21	33	30	19
	C	0 to 7	Array Interior	96	96	92	96	96	82	96	96	74	96	95	67	96	87	61	96	79	56	96	73	51	92	67	47	79	57	41	68	50	35	59	43	31	52	38	27	46	34	24	41	30	21
			Array Edge	96	85	60	96	76	54	94	68	48	85	62	44	78	56	40	71	52	37	65	47	34	60	44	31	51	37	27	44	32	23	39	28	20	34	25	18	30	22	16	27	20	14
		7.1 to 20	Array Interior	96	95	79	96	86	71	96	77	64	96	70	58	96	64	53	89	59	49	82	54	45	76	50	41	65	43	35	56	37	31	49	32	27	43	29	24	39	25	21	35	23	19
			Array Edge	95	63	52	86	56	47	77	51	42	70	46	38	64	42	35	59	39	32	54	36	29	50	33	27	43	28	23	37	24	20	32	21	18	29	19	16	25	17	14	23	15	12
		20.1 to 27	Array Interior	96	96	78	96	96	70	96	92	63	96	84	58	96	76	53	96	70	48	96	64	44	96	59	41	86	51	35	75	44	31	65	39	27	58	34	24	51	31	21	46	27	19
			Array Edge	96	74	51	96	67	46	96	61	42	93	55	38	85	50	35	78	46	32	72	43	29	66	39	27	57	34	23	49	29	20	43	26	18	38	23	16	34	20	14	30	18	12
		27.1 to 45	Array Interior	96	96	84	96	96	76	96	96	69	96	96	63	96	92	58	94	84	53	86	78	49	80	72	45	69	62	39	60	54	34	53	48	30	47	42	26	42	38	23	38	34	21
			Array Edge	96	90	56	90	81	51	82	74	46	75	67	42	68	62	38	63	57	35	58	52	33	54	48	30	46	42	26	40	36	23	35	32	20	31	28	17	28	25	16	25	22	14
	D	0 to 7	Array Interior	96	96	79	96	96	71	96	90	64	96	82	58	96	75	53	94	68	48	86	62	44	79	58	41	68	49	35	59	43	30	51	37	26	45	33	23	40	29	21	36	26	19
			Array Edge	96	73	51	90	65	46	81	59	42	73	53	38	67	49	34	61	44	32	56	41	29	52	38	27	44	32	23	38	28	20	33	24	17	30	22	15	26	19	14	23	17	12
		7.1 to 20	Array Interior	96	82	68	96	74	61	96	67	55	92	61	50	84	55	46	77	51	42	71	47	39	65	43	36	56	37	31	49	32	27	43	28	23	38	25	20	33	22	18	30	20	16
			Array Edge	82	54	45	74	49	40	67	44	36	61	40	33	55	36	30	51	33	28	47	31	25	43	28	23	37	24	20	32	21	17	28	18	15	25	16	13	22	14	12	20	13	11
		20.1 to 27	Array Interior	96	96	67	96	88	60	96	79	55	96	72	50	96	66	45	96	60	42	94	56	38	86	51	35	74	44	30	65	38	26	57	34	23	50	30	20	44	26	18	40	24	16
			Array Edge	96	64	44	96	58	40	88	52	36	80	48	33	73	44	30	67	40	28	62	37	25	57	34	23	49	29	20	43	25	17	37	22	15	33	20	13	29	17	12	26	16	11
		27.1 to 45	Array Interior	96	96	73	96	96	66	96	95	60	96	87	55	89	80	50	81	73	46	75	68	42	69	63	39	60	54	34	52	47	29	46	41	26	41	37	23	36	33	20	33	29	18
			Array Edge	87	78	49	78	70	44	71	64	40	65	58	36	59	53	33	54	49	31	50	45	28	46	42	26	40	36	22	35	31	19	31	28	17	27	24	15	24	22	13	22	19	12
15	B	0 to 7	Array Interior	96	96	96	96	96	96	96	96	96	96	96	91	96	96	83	96	96	76	96	96	69	96	91	64	96	77	55	92	67	47	80	58	41	71	51	36	63	46	32	56	41	29
			Array Edge	96	96	81	96	96	72	96	93	65	96	84	59	96	76	54	96	70	49	88	64	45	81	59	42	69	50	36	60	44	31	52	38	27	46	34	24	41	30	21	37	27	19
		7.1 to 20	Array Interior	96	96	96	96	96	95	96	96	86	96	95	78	96	86	71	96	79	65	96	73	60	96	67	55	87	57	48	76	50	41	66	44	36	58	38	32	52	34	28	46	31	25
			Array Edge	96	84	70	96	76	63	96	68	57	95	62	51	86	57	47	79	52	43	73	48	40	67	44	36	57	38	31	50	33	27	44	29	24	38	25	21	34	23	19	31	20	17
		20.1 to 27	Array Interior	96	96	96	96	96	94	96	96	85	96	96	77	96	96	70	96	94	65	96	86	59	96	80	55	96	68	47	96	59	41	88	52	36	77	46	32	69	41	28	62	37	25
			Array Edge	96	96	69	96	90	62	96	81	56	96	74	51	96	68	47	96	62	43	96	57	39	89	53	36	76	45	31	66	39	27	58	34	24	51	30	21	46	27	19	41	24	17
		27.1 to 45	Array Interior	96	96	96	96	96	96	96	96	92	96	96	84	96	96	77	96	96	70	96	96	65	96	96	60	92	83	52	80	72	45	70	63	40	62	56	35	56	50	31	50	45	28
			Array Edge	96	96	75	96	96	68	96	96	61	96	89	56	91	82	51	83	75	47	77	69	43	71	64	40	61	55	35	54	48	30	47	42	26	42	38	23	37	33	21	33	30	19
	C	0 to 7	Array Interior	96	96	92	96	96	82	96	96	74	96	95	67	96	87	61	96	79	56	96	73	51	92	67	47	79	57	41	68	50	35	59	43	31	52	38	27	46	34	24	41	30	21
			Array Edge	96	85	60	96	76	54	94	68	48	85	62	44	78	56	40	71	52	37	65	47	34	60	44	31	51	37	27	44	32	23	39	28	20	34	25	18	30	22	16	27	20	14
		7.1 to 20	Array Interior	96	95	79	96	86	71	96	77	64	96	70	58	96	64	53	89	59	49	82	54	45	76	50	41	65	43	35	56	37	31	49	32	27	43	29	24	39	25	21	35	23	19
			Array Edge	95	63	52	86	56	47	77	51	42	70	46	38	64	42	35	59	39	32	54	36	29	50	33	27	43	28	23	37	24	20	32	21	18	29	19	16	25	17	14	23	15	12
		20.1 to 27	Array Interior	96	96	78	96	96	70	96	92	63	96	84	58	96	76	53	96	70	48	96	64	44	96	59	41	86	51	35	75	44	31	65	39	27	58	34	24	51	31	21	46	27	19
			Array Edge	96	74	51	96	67	46	96	61	42	93	55	38	85	50	35	78	46	32	72	43	29	66	39	27	57	34	23	49	29	20	43	26	18	38	23	16	34	20	14	30	18	12
		27.1 to 45	Array Interior	96	96	84	96	96	76	96	96	69	96	96	63	96	92	58	94	84	53	86	78	49	80	72	45	69	62	39	60	54	34	53	48	30	47	42	26	42	38	23	38	34	21
			Array Edge	96	90	56	90	81	51	82	74	46	75	67	42	68	62	38	63	57	35	58	52	33	54	48	30	46	42	26	40	36	23	35	32	20	31	28	17	28	25	16	25	22	14
	D	0 to 7	Array Interior	96	96	79	96	96	71	96	90	64	96	82	58	96	75	53	94	68	48	86	62	44	79	58	41	68	49	35	59	43	30	51	37	26	45	33	23	40	29	21	36	26	19
			Array Edge	96	73	51	90	65	46	81	59	42	73	53	38	67	49	34	61	44	32	56	41	29	52	38	27	44	32	23	38	28	20	33	24	17	30	22	15	26	19	14	23	17	12
		7.1 to 20	Array Interior	96	82	68	96	74	61	96	67	55	92	61	50	84	55	46	77	51	42	71	47	39	65	43	36	56	37	31	49	32	27	43	28	23	38	25	20	33	22	18	30	20	16
			Array Edge	82	54	45	74	49	40	67	44	36	61	40	33	55	36	30	51	33	28	47	31	25	43	28	23	37	24	20	32	21	17	28	18	15	25	16	13	22	14	12	20	13	11
		20.1 to 27	Array Interior	96	96	67	96	88	60	96	79	55	96	72	50	96	66	45	96	60	42	94	56	38	86	51	35	74	44	30	65	38	26	57	34	23	50	30	20	44	26	18	40	24	16
			Array Edge	96	64	44	96	58	40	88	52	36	80	48	33	73	44	30	67	40	28	62	37	25	57	34	23	49	29	20	43	25	17	37	22	15	33	20	13	29	17	12	26	16	11
		27.1 to 45	Array Interior	96	96	73	96	96	66	96	95	60	96	87	55	89	80	50	81	73	46	75	68	42	69	63	39	60	54	34	52	47	29	46	41	26	41	37	23	36	33	20	33	29	18
			Array Edge	87	78	49	78	70	44	71	64	40	65	58	36	59	53	33	54	49	31	50	45	28	46	42	26	40	36	22	35	31	19	31	28	17	27	24	15	24	22	13	22	19	12

Pegasus Solar - Open Slot L-Foot - Gable Roof - Flush Mount 30 to 60 Foot Roof - Portrait 72 Cell - Specific Gravity = 0.42

Ground Snow Load (psf)	Exposure Category	Roof/ Panel Angle	Wind Speed (mph)	95			100			105			110			115			120			125			130			140			150			160			170			180			190		
			Roof Area	1	2	3	1	2	3	1	2	3	1	2	3	1	2	3	1	2	3	1	2	3	1	2	3	1	2	3	1	2	3	1	2	3	1	2	3	1	2	3	1	2	3
20	B	0 to 7	Array Interior	96	96	96	96	96	96	96	96	96	96	96	91	96	96	83	96	96	76	96	96	69	96	91	64	96	77	55	92	67	47	80	58	41	71	51	36	63	46	32	56	41	29
			Array Edge	96	96	81	96	96	72	96	93	65	96	84	59	96	76	54	96	70	49	88	64	45	81	59	42	69	50	36	60	44	31	52	38	27	46	34	24	41	30	21	37	27	19
		7.1 to 20	Array Interior	96	96	96	96	96	95	96	96	86	96	95	78	96	86	71	96	79	65	96	73	60	96	67	55	87	57	48	76	50	41	66	44	36	58	38	32	52	34	28	46	31	25
			Array Edge	96	84	70	96	76	63	96	68	57	95	62	51	86	57	47	79	52	43	73	48	40	67	44	36	57	38	31	50	33	27	44	29	24	38	25	21	34	23	19	31	20	17
		20.1 to 27	Array Interior	96	96	96	96	96	94	96	96	85	96	96	77	96	96	70	96	94	65	96	86	59	96	80	55	96	68	47	96	59	41	88	52	36	77	46	32	69	41	28	62	37	25
			Array Edge	96	96	69	96	90	62	96	81	56	96	74	51	96	68	47	96	62	43	96	57	39	89	53	36	76	45	31	66	39	27	58	34	24	51	30	21	46	27	19	41	24	17
		27.1 to 45	Array Interior	96	96	96	96	96	96	96	96	92	96	96	84	96	96	77	96	96	70	96	96	65	96	96	60	92	83	52	80	72	45	70	63	40	62	56	35	56	50	31	50	45	28
			Array Edge	96	96	75	96	96	68	96	96	61	96	89	56	91	82	51	83	75	47	77	69	43	71	64	40	61	55	35	54	48	30	47	42	26	42	38	23	37	33	21	33	30	19
	C	0 to 7	Array Interior	96	96	92	96	96	82	96	96	74	96	95	67	96	87	61	96	79	56	96	73	51	92	67	47	79	57	41	68	50	35	59	43	31	52	38	27	46	34	24	41	30	21
			Array Edge	96	85	60	96	76	54	94	68	48	85	62	44	78	56	40	71	52	37	65	47	34	60	44	31	51	37	27	44	32	23	39	28	20	34	25	18	30	22	16	27	20	14
		7.1 to 20	Array Interior	96	95	79	96	86	71	96	77	64	96	70	58	96	64	53	89	59	49	82	54	45	76	50	41	65	43	35	56	37	31	49	32	27	43	29	24	39	25	21	35	23	19
			Array Edge	95	63	52	86	56	47	77	51	42	70	46	38	64	42	35	59	39	32	54	36	29	50	33	27	43	28	23	37	24	20	32	21	18	29	19	16	25	17	14	23	15	12
		20.1 to 27	Array Interior	96	96	78	96	96	70	96	92	63	96	84	58	96	76	53	96	70	48	96	64	44	96	59	41	86	51	35	75	44	31	65	39	27	58	34	24	51	31	21	46	27	19
			Array Edge	96	74	51	96	67	46	96	61	42	93	55	38	85	50	35	78	46	32	72	43	29	66	39	27	57	34	23	49	29	20	43	26	18	38	23	16	34	20	14	30	18	12
		27.1 to 45	Array Interior	96	96	84	96	96	76	96	96	69	96	96	63	96	92	58	94	84	53	86	78	49	80	72	45	69	62	39	60	54	34	53	48	30	47	42	26	42	38	23	38	34	21
			Array Edge	96	90	56	90	81	51	82	74	46	75	67	42	68	62	38	63	57	35	58	52	33	54	48	30	46	42	26	40	36	23	35	32	20	31	28	17	28	25	16	25	22	14
	D	0 to 7	Array Interior	96	96	79	96	96	71	96	90	64	96	82	58	96	75	53	94	68	48	86	62	44	79	58	41	68	49	35	59	43	30	51	37	26	45	33	23	40	29	21	36	26	19
			Array Edge	96	73	51	90	65	46	81	59	42	73	53	38	67	49	34	61	44	32	56	41	29	52	38	27	44	32	23	38	28	20	33	24	17	30	22	15	26	19	14	23	17	12
		7.1 to 20	Array Interior	96	82	68	96	74	61	96	67	55	92	61	50	84	55	46	77	51	42	71	47	39	65	43	36	56	37	31	49	32	27	43	28	23	38	25	20	33	22	18	30	20	16
			Array Edge	82	54	45	74	49	40	67	44	36	61	40	33	55	36	30	51	33	28	47	31	25	43	28	23	37	24	20	32	21	17	28	18	15	25	16	13	22	14	12	20	13	11
		20.1 to 27	Array Interior	96	96	67	96	88	60	96	79	55	96	72	50	96	66	45	96	60	42	94	56	38	86	51	35	74	44	30	65	38	26	57	34	23	50	30	20	44	26	18	40	24	16
			Array Edge	96	64	44	96	58	40	88	52	36	80	48	33	73	44	30	67	40	28	62	37	25	57	34	23	49	29	20	43	25	17	37	22	15	33	20	13	29	17	12	26	16	11
		27.1 to 45	Array Interior	96	96	73	96	96	66	96	95	60	96	87	55	89	80	50	81	73	46	75	68	42	69	63	39	60	54	34	52	47	29	46	41	26	41	37	23	36	33	20	33	29	18
			Array Edge	87	78	49	78	70	44	71	64	40	65	58	36	59	53	33	54	49	31	50	45	28	46	42	26	40	36	22	35	31	19	31	28	17	27	24	15	24	22	13	22	19	12
25	B	0 to 7	Array Interior	96	96	96	96	96	96	96	96	96	96	96	91	96	96	83	96	96	76	96	96	69	96	91	64	96	77	55	92	67	47	80	58	41	71	51	36	63	46	32	56	41	29
			Array Edge	96	96	81	96	96	72	96	93	65	96	84	59	96	76	54	96	70	49	88	64	45	81	59	42	69	50	36	60	44	31	52	38	27	46	34	24	41	30	21	37	27	19
		7.1 to 20	Array Interior	96	96	96	96	96	95	96	96	86	96	95	78	96	86	71	96	79	65	96	73	60	96	67	55	87	57	48	76	50	41	66	44	36	58	38	32	52	34	28	46	31	25
			Array Edge	96	84	70	96	76	63	96	68	57	95	62	51	86	57	47	79	52	43	73	48	40	67	44	36	57	38	31	50	33	27	44	29	24	38	25	21	34	23	19	31	20	17
		20.1 to 27	Array Interior	96	96	96	96	96	94	96	96	85	96	96	77	96	96	70	96	94	65	96	86	59	96	80	55	96	68	47	96	59	41	88	52	36	77	46	32	69	41	28	62	37	25
			Array Edge	96	96	69	96	90	62	96	81	56	96	74	51	96	68	47	96	62	43	96	57	39	89	53	36	76	45	31	66	39	27	58	34	24	51	30	21	46	27	19	41	24	17
		27.1 to 45	Array Interior	96	96	96	96	96	96	96	96	92	96	96	84	96	96	77	96	96	70	96	96	65	96	96	60	92	83	52	80	72	45	70	63	40	62	56	35	56	50	31	50	45	28
			Array Edge	96	96	75	96	96	68	96	96	61	96	89	56	91	82	51	83	75	47	77	69	43	71	64	40	61	55	35	54	48	30	47	42	26	42	38	23	37	33	21	33	30	19
	C	0 to 7	Array Interior	96	96	92	96	96	82	96	96	74	96	95	67	96	87	61	96	79	56	96	73	51	92	67	47	79	57	41	68	50	35	59	43	31	52	38	27	46	34	24	41	30	21
			Array Edge	96	85	60	96	76	54	94	68	48	85	62	44	78	56	40	71	52	37	65	47	34	60	44	31	51	37	27	44	32	23	39	28	20	34	25	18	30	22	16	27	20	14
		7.1 to 20	Array Interior	96	95	79	96	86	71	96	77	64	96	70	58	96	64	53	89	59	49	82	54	45	76	50	41	65	43	35	56	37	31	49	32	27	43	29	24	39	25	21	35	23	19
			Array Edge	95	63	52	86	56	47	77	51	42	70	46	38	64	42	35	59	39	32	54	36	29	50	33	27	43	28	23	37	24	20	32	21	18	29	19	16	25	17	14	23	15	12
		20.1 to 27	Array Interior	96	96	78	96	96	70	96	92	63	96	84	58	96	76	53	96	70	48	96	64	44	96	59	41	86	51	35	75	44	31	65	39	27	58	34	24	51	31	21	46	27	19
			Array Edge	96	74	51	96	67	46	96	61	42	93	55	38	85	50	35	78	46	32	72	43	29	66	39	27	57	34	23	49	29	20	43	26	18	38	23	16	34	20	14	30	18	12
		27.1 to 45	Array Interior	96	96	84	96	96	76	96	96	69	96	96	63	96	92	58	94	84	53	86	78	49	80	72	45	69	62	39	60	54	34	53	48	30	47	42	26	42	38	23	38	34	21
			Array Edge	96	90	56	90	81	51	82	74	46	75	67	42	68	62	38	63	57	35	58	52	33	54	48	30	46	42	26	40	36	23	35	32	20	31	28	17	28	25	16	25	22	14
	D	0 to 7	Array Interior	96	96	79	96	96	71	96	90	64	96	82	58	96	75	53	94	68	48	86	62	44	79	58	41	68	49	35	59	43	30	51	37	26	45	33	23	40	29	21	36	26	19
			Array Edge	96	73	51	90	65	46	81	59	42	73	53	38	67	49	34	61	44	32	56	41	29	52	38	27	44	32	23	38	28	20	33	24	17	30	22	15	26	19	14	23	17	12
		7.1 to 20	Array Interior	96	82	68	96	74	61	96	67	55	92	61	50	84	55	46	77	51	42	71	47	39	65	43	36	56	37	31	49	32	27	43	28	23	38	25	20	33	22	18	30	20	16
			Array Edge	82	54	45	74	49	40	67	44	36	61	40	33	55	36	30	51	33	28	47	31	25	43	28	23	37	24	20	32	21	17	28	18	15	25	16	13	22	14	12	20	13	11
		20.1 to 27	Array Interior	96	96	67	96	88	60	96	79	55	96	72	50	96	66	45	96	60	42	94	56	38	86	51	35	74	44	30	65	38	26	57	34	23	50	30	20	44	26	18	40	24	16
			Array Edge	96	64	44	96	58	40	88	52	36	80	48	33	73	44	30	67	40	28	62	37	25	57	34	23	49	29	20	43	25	17	37	22	15	33	20	13	29	17	12	26	16	11
		27.1 to 45	Array Interior	96	96	73	96	96	66	96	95	60	96	87	55	89	80	50	81	73	46	75	68	42	69	63	39	60	54	34	52	47	29	46	41	26	41	37	23	36	33	20	33	29	18
			Array Edge	87	78	49	78	70	44	71	64	40	65	58	36	59	53	33	54	49	31	50	45	28	46	42	26	40	36	22	35	31	19	31	28	17	27	24	15	24	22	13	22	19	12
30	B	0 to 7	Array Interior	96	96	96	96	96	96	96	96	96	96	96	91	96	96	83	96	96	76	96	96	69	96	91	64	96	77	55	92	67	47	80	58	41	71	51	36	63	46	32	56	41	29
			Array Edge	96	96	81	96	96	72	96	93	65	96	84	59	96	76	54	96	70	49	88	64	45	81	59	42	69	50	36	60	44	31	52	38	27	46	34	24	41	30	21	37	27	19
		7.1 to 20	Array Interior	96	96	96	96	96	95	96	96	86	96	95	78	96	86	71	96	79	65	96	73	60	96	67	55	87	57	48	76	50	41	66	44	36	58	38	32	52	34	28	46	31	25
			Array Edge	96	84	70	96	76	63	96	68	57	95	62	51	86	57	47	79	52	43	73	48	40	67	44	36	57	38	31	50	33	27	44	29	24	38	25	21	34	23	19	31	20	17
		20.1 to 27	Array Interior	96	96	96	96	96	94	96	96	85	96	96	77	96	96	70	96	94	65	96	86	59	96	80	55	96	68	47	96	59	41	88	52	36	77	46	32	69	41	28	62	37	25
			Array Edge	96	96	69	96	90	62	96	81	56	96	74	51	96	68	47	96	62	43	96	57	39	89	53	36	76	45	31	66	39	27	58	34	24	51	30	21	46	27	19	41	24	17
		27.1 to 45	Array Interior	96	96	96	96	96	96	96	96	92	96	96	84	96	96	77	96	96	70	96	96	65	96	96	60	92	83	52	80	72	45	70	63	40	62	56	35	56	50	31	50	45	28
			Array Edge	96	96	75	96	96	68	96	96	61	96	89	56	91	82	51	83	75	47	77	69	43	71	64	40	61	55	35	54	48	30	47	42	26	42	38	23	37	33	21	33	30	19
	C	0 to 7	Array Interior	96	96	92	96	96	82	96	96	74	96	95	67	96	87	61	96	79	56	96	73	51	92	67	47	79	57	41	68	50	35	59	43	31	52	38	27	46	34	24	41	30	21
			Array Edge	96	85	60	96	76	54	94	68	48	85	62	44	78	56	40	71	52	37	65	47	34	60	44	31	51	37	27	44	32	23	39	28	20	34	25	18	30	22	16	27	20	14
		7.1 to 20	Array Interior	96	95	79	96	86	71	96	77	64	96	70	58	96	64	53	89	59	49	82	54	45	76	50	41	65	43	35	56	37	31	49	32	27	43	29	24	39	25	21	35	23	19
			Array Edge	95	63	52	86	56	47	77	51	42	70	46	38	64	42	35	59	39	32	54	36	29	50	33	27	43	28	23	37	24	20	32	21	18	29	19	16	25	17	14	23	15	12
		20.1 to 27	Array Interior	96	96	78	96	96	70	96	92	63	96	84	58	96	76	53	96	70	48	96	64	44	96	59	41	86	51	35	75	44	31	65	39	27	58	34	24	51	31	21	46	27	19
			Array Edge	96	74	51	96	67	46	96	61	42	93	55	38	85	50	35	78	46	32	72	43	29	66	39	27	57	34	23	49	29	20	43	26	18	38	23	16	34	20	14	30	18	12
		27.1 to 45	Array Interior	96	96	84	96	96	76	96	96	69	96	96	63	96	92	58	94	84	53	86	78	49	80	72	45	69	62	39	60	54	34	53	48	30	47	42	26	42	38	23	38	34	21
			Array Edge	96	90	56	90	81	51	82	74	46	75	67	42	68	62	38	63	57	35	58	52	33	54	48	30	46	42	26	40	36	23	35	32	20	31	28	17	28	25	16	25	22	14
	D	0 to 7	Array Interior	96	96	79	96	96	71	96	90	64	96	82	58	96	75	53	94	68	48	86	62	44	79	58	41	68	49	35	59	43	30	51	37	26	45	33	23	40	29	21	36	26	19
			Array Edge	96	73	51	90	65	46	81	59	42	73	53	38	67	49	34	61	44	32	56	41	29	52	38	27	44	32	23	38	28	20	33	24	17	30	22	15	26	19	14	23	17	12
		7.1 to 20	Array Interior	96	82	68	96	74	61	96	67	55	92	61	50	84	55	46	77	51	42	71	47	39	65	43	36	56	37	31	49	32	27	43	28	23	38	25	20	33	22	18	30	20	16
			Array Edge	82	54	45	74	49	40	67	44	36	61	40	33	55	36	30	51	33	28	47	31	25	43	28	23	37	24	20	32	21	17	28	18	15	25	16	13	22	14	12	20	13	11
		20.1 to 27	Array Interior	96	96	67	96	88	60	96	79	55	96	72	50	96	66	45	96	60	42	94	56	38	86	51	35	74	44	30	65	38	26	57	34	23	50	30	20	44	26	18	40	24	16
			Array Edge	96	64	44	96	58	40	88	52	36	80	48	33	73	44	30	67	40	28	62	37	25	57	34	23	49	29	20	43	25	17	37	22	15	33	20	13	29	17	12	26	16	11
		27.1 to 45	Array Interior	96	96	73	96	96	66	96	95	60	96	87	55	89	80	50	81	73	46	75	68	42	69	63	39	60	54	34	52	47	29	46	41	26	41	37	23	36	33	20	33	29	18
			Array Edge	87	78	49	78	70	44	71	64	40	65	58	36	59	53	33	54	49	31	50	45	28	46	42	26	40	36	22	35	31	19	31	28	17	27	24	15	24	22	13	22	19	12

Pegasus Solar - Open Slot L-Foot - Gable Roof - Flush Mount 30 to 60 Foot Roof - Landscape - Specific Gravity = 0.42

Ground Snow Load (psf)	Exposure Category	Roof/ Panel Angle	Wind Speed (mph)	95			100			105			110			115			120			125			130			140			150			160			170			180			190		
			Roof Area	1	2	3	1	2	3	1	2	3	1	2	3	1	2	3	1	2	3	1	2	3	1	2	3	1	2	3	1	2	3	1	2	3	1	2	3	1	2	3	1	2	3
0	B	0 to 7	Array Interior	96	96	96	96	96	96	96	96	96	96	96	96	96	96	96	96	96	96	96	96	96	96	96	96	96	96	96	96	96	95	96	96	83	96	96	73	96	92	65	96	82	58
			Array Edge	96	96	96	96	96	96	96	96	96	96	96	96	96	96	96	96	96	96	96	96	91	96	96	84	96	96	72	96	88	62	96	77	55	93	68	48	82	60	43	74	54	38
		7.1 to 20	Array Interior	96	96	96	96	96	96	96	96	96	96	96	96	96	96	96	96	96	96	96	96	96	96	96	96	96	96	96	96	96	83	96	88	73	96	77	64	96	69	57	93	62	51
			Array Edge	96	96	96	96	96	96	96	96	96	96	96	96	96	96	94	96	96	87	96	96	80	96	89	73	96	76	63	96	66	55	88	58	48	77	51	42	69	46	38	62	41	34
		20.1 to 27	Array Interior	96	96	96	96	96	96	96	96	96	96	96	96	96	96	96	96	96	96	96	96	96	96	96	96	96	96	95	96	96	82	96	96	72	96	92	64	96	82	57	96	74	51
			Array Edge	96	96	96	96	96	96	96	96	96	96	96	96	96	96	94	96	96	86	96	96	79	96	96	73	96	91	63	96	79	55	96	69	48	96	61	42	92	55	38	82	49	34
		27.1 to 45	Array Interior	96	96	96	96	96	96	96	96	96	96	96	96	96	96	96	96	96	96	96	96	96	96	96	96	96	96	96	96	96	91	96	96	80	96	96	71	96	96	63	96	91	57
			Array Edge	96	96	96	96	96	96	96	96	96	96	96	96	96	96	96	96	96	95	96	96	87	96	96	81	96	96	70	96	96	61	95	85	53	84	76	47	75	67	42	67	60	38
	C	0 to 7	Array Interior	96	96	96	96	96	96	96	96	96	96	96	96	96	96	96	96	96	96	96	96	96	96	96	95	96	96	82	96	96	71	96	87	62	96	77	55	93	68	49	83	61	43
			Array Edge	96	96	96	96	96	96	96	96	96	96	96	88	96	96	80	96	96	74	96	95	68	96	88	62	96	75	54	89	65	47	78	57	41	69	51	36	61	45	32	55	40	29
		7.1 to 20	Array Interior	96	96	96	96	96	96	96	96	96	96	96	96	96	96	96	96	96	96	96	96	90	96	96	83	96	86	71	96	75	62	96	65	54	87	58	48	78	51	43	70	46	38
			Array Edge	96	96	96	96	96	94	96	96	85	96	93	77	96	85	70	96	78	65	96	72	59	96	66	55	86	57	47	75	49	41	65	43	36	58	38	32	51	34	28	46	30	25
		20.1 to 27	Array Interior	96	96	96	96	96	96	96	96	96	96	96	96	96	96	96	96	96	96	96	96	89	96	96	82	96	96	71	96	89	62	96	78	54	96	69	48	96	62	43	93	55	38
			Array Edge	96	96	96	96	96	93	96	96	84	96	96	77	96	96	70	96	93	64	96	86	59	96	79	55	96	68	47	96	59	41	87	52	36	77	46	32	69	41	28	61	37	25
		27.1 to 45	Array Interior	96	96	96	96	96	96	96	96	96	96	96	96	96	96	96	96	96	96	96	96	96	96	96	91	96	96	78	96	96	68	96	96	60	94	85	53	84	76	47	76	68	43
			Array Edge	96	96	96	96	96	96	96	96	93	96	96	85	96	96	77	96	96	71	96	96	66	96	96	61	93	84	52	81	73	46	71	64	40	63	57	35	56	51	32	50	45	28
	D	0 to 7	Array Interior	96	96	96	96	96	96	96	96	96	96	96	96	96	96	96	96	96	96	96	96	89	96	96	82	96	96	70	96	86	61	96	75	53	91	66	47	80	59	42	72	53	38
			Array Edge	96	96	96	96	96	93	96	96	84	96	96	76	96	96	69	96	89	64	96	82	58	96	76	54	89	65	46	77	56	40	67	49	35	60	44	31	53	39	28	47	35	25
		7.1 to 20	Array Interior	96	96	96	96	96	96	96	96	96	96	96	96	96	96	92	96	96	85	96	94	78	96	86	72	96	74	62	96	65	54	86	57	47	76	50	41	67	44	37	60	40	33
			Array Edge	96	96	90	96	96	81	96	88	73	96	80	67	96	73	61	96	67	56	94	62	51	86	57	47	74	49	41	65	43	35	57	37	31	50	33	27	44	29	24	40	26	22
		20.1 to 27	Array Interior	96	96	96	96	96	96	96	96	96	96	96	96	96	96	91	96	96	84	96	96	77	96	96	71	96	89	61	96	77	53	96	68	47	96	60	41	89	53	37	80	48	33
			Array Edge	96	96	89	96	96	80	96	96	73	96	96	66	96	88	61	96	80	56	96	74	51	96	68	47	96	59	41	86	51	35	75	45	31	67	40	27	59	35	24	53	32	22
		27.1 to 45	Array Interior	96	96	96	96	96	96	96	96	96	96	96	96	96	96	96	96	96	92	96	96	85	96	96	79	96	96	68	96	95	59	92	83	52	82	74	46	73	66	41	66	59	37
			Array Edge	96	96	96	96	96	89	96	96	81	96	96	73	96	96	67	96	96	62	96	91	57	93	84	53	81	73	45	70	63	39	62	56	35	55	49	31	49	44	27	44	39	24
5	B	0 to 7	Array Interior	96	96	96	96	96	96	96	96	96	96	96	96	96	96	96	96	96	96	96	96	96	96	96	96	96	96	96	96	96	95	96	96	83	96	96	73	96	92	65	96	82	58
			Array Edge	96	96	96	96	96	96	96	96	96	96	96	96	96	96	96	96	96	96	96	96	91	96	96	84	96	96	72	96	88	62	96	77	55	93	68	48	82	60	43	74	54	38
		7.1 to 20	Array Interior	96	96	96	96	96	96	96	96	96	96	96	96	96	96	96	96	96	96	96	96	96	96	96	96	96	96	96	96	96	83	96	88	73	96	77	64	96	69	57	93	62	51
			Array Edge	96	96	96	96	96	96	96	96	96	96	96	96	96	96	94	96	96	87	96	96	80	96	89	73	96	76	63	96	66	55	88	58	48	77	51	42	69	46	38	62	41	34
		20.1 to 27	Array Interior	96	96	96	96	96	96	96	96	96	96	96	96	96	96	96	96	96	96	96	96	96	96	96	96	96	96	95	96	96	82	96	96	72	96	92	64	96	82	57	96	74	51
			Array Edge	96	96	96	96	96	96	96	96	96	96	96	96	96	96	94	96	96	86	96	96	79	96	96	73	96	91	63	96	79	55	96	69	48	96	61	42	92	55	38	82	49	34
		27.1 to 45	Array Interior	96	96	96	96	96	96	96	96	96	96	96	96	96	96	96	96	96	96	96	96	96	96	96	96	96	96	96	96	96	91	96	96	80	96	96	71	96	96	63	96	91	57
			Array Edge	96	96	96	96	96	96	96	96	96	96	96	96	96	96	96	96	96	95	96	96	87	96	96	81	96	96	70	96	96	61	95	85	53	84	76	47	75	67	42	67	60	38
	C	0 to 7	Array Interior	96	96	96	96	96	96	96	96	96	96	96	96	96	96	96	96	96	96	96	96	96	96	96	95	96	96	82	96	96	71	96	87	62	96	77	55	93	68	49	83	61	43
			Array Edge	96	96	96	96	96	96	96	96	96	96	96	88	96	96	80	96	96	74	96	95	68	96	88	62	96	75	54	89	65	47	78	57	41	69	51	36	61	45	32	55	40	29
		7.1 to 20	Array Interior	96	96	96	96	96	96	96	96	96	96	96	96	96	96	96	96	96	96	96	96	90	96	96	83	96	86	71	96	75	62	96	65	54	87	58	48	78	51	43	70	46	38
			Array Edge	96	96	96	96	96	94	96	96	85	96	93	77	96	85	70	96	78	65	96	72	59	96	66	55	86	57	47	75	49	41	65	43	36	58	38	32	51	34	28	46	30	25
		20.1 to 27	Array Interior	96	96	96	96	96	96	96	96	96	96	96	96	96	96	96	96	96	96	96	96	89	96	96	82	96	96	71	96	89	62	96	78	54	96	69	48	96	62	43	93	55	38
			Array Edge	96	96	96	96	96	93	96	96	84	96	96	77	96	96	70	96	93	64	96	86	59	96	79	55	96	68	47	96	59	41	87	52	36	77	46	32	69	41	28	61	37	25
		27.1 to 45	Array Interior	96	96	96	96	96	96	96	96	96	96	96	96	96	96	96	96	96	96	96	96	96	96	96	91	96	96	78	96	96	68	96	96	60	94	85	53	84	76	47	76	68	43
			Array Edge	96	96	96	96	96	96	96	96	93	96	96	85	96	96	77	96	96	71	96	96	66	96	96	61	93	84	52	81	73	46	71	64	40	63	57	35	56	51	32	50	45	28
	D	0 to 7	Array Interior	96	96	96	96	96	96	96	96	96	96	96	96	96	96	96	96	96	96	96	96	89	96	96	82	96	96	70	96	86	61	96	75	53	91	66	47	80	59	42	72	53	38
			Array Edge	96	96	96	96	96	93	96	96	84	96	96	76	96	96	69	96	89	64	96	82	58	96	76	54	89	65	46	77	56	40	67	49	35	60	44	31	53	39	28	47	35	25
		7.1 to 20	Array Interior	96	96	96	96	96	96	96	96	96	96	96	96	96	96	92	96	96	85	96	94	78	96	86	72	96	74	62	96	65	54	86	57	47	76	50	41	67	44	37	60	40	33
			Array Edge	96	96	90	96	96	81	96	88	73	96	80	67	96	73	61	96	67	56	94	62	51	86	57	47	74	49	41	65	43	35	57	37	31	50	33	27	44	29	24	40	26	22
		20.1 to 27	Array Interior	96	96	96	96	96	96	96	96	96	96	96	96	96	96	91	96	96	84	96	96	77	96	96	71	96	89	61	96	77	53	96	68	47	96	60	41	89	53	37	80	48	33
			Array Edge	96	96	89	96	96	80	96	96	73	96	96	66	96	88	61	96	80	56	96	74	51	96	68	47	96	59	41	86	51	35	75	45	31	67	40	27	59	35	24	53	32	22
		27.1 to 45	Array Interior	96	96	96	96	96	96	96	96	96	96	96	96	96	96	96	96	96	92	96	96	85	96	96	79	96	96	68	96	95	59	92	83	52	82	74	46	73	66	41	66	59	37
			Array Edge	96	96	96	96	96	89	96	96	81	96	96	73	96	96	67	96	96	62	96	91	57	93	84	53	81	73	45	70	63	39	62	56	35	55	49	31	49	44	27	44	39	24

Pegasus Solar - Open Slot L-Foot - Gable Roof - Flush Mount 30 to 60 Foot Roof - Landscape - Specific Gravity = 0.42

Ground Snow Load (psf)	Exposure Category	Roof/ Panel Angle	Wind Speed (mph)	95			100			105			110			115			120			125			130			140			150			160			170			180			190		
			Roof Area	1	2	3	1	2	3	1	2	3	1	2	3	1	2	3	1	2	3	1	2	3	1	2	3	1	2	3	1	2	3	1	2	3	1	2	3	1	2	3	1	2	3
10	B	0 to 7	Array Interior	96	96	96	96	96	96	96	96	96	96	96	96	96	96	96	96	96	96	96	96	96	96	96	96	96	96	96	96	96	95	96	96	83	96	96	73	96	92	65	96	82	58
			Array Edge	96	96	96	96	96	96	96	96	96	96	96	96	96	96	96	96	96	96	96	96	91	96	96	84	96	96	72	96	88	62	96	77	55	93	68	48	82	60	43	74	54	38
		7.1 to 20	Array Interior	96	96	96	96	96	96	96	96	96	96	96	96	96	96	96	96	96	96	96	96	96	96	96	96	96	96	96	96	96	83	96	88	73	96	77	64	96	69	57	93	62	51
			Array Edge	96	96	96	96	96	96	96	96	96	96	96	96	96	96	94	96	96	87	96	96	80	96	89	73	96	76	63	96	66	55	88	58	48	77	51	42	69	46	38	62	41	34
		20.1 to 27	Array Interior	96	96	96	96	96	96	96	96	96	96	96	96	96	96	96	96	96	96	96	96	96	96	96	96	96	96	95	96	96	82	96	96	72	96	92	64	96	82	57	96	74	51
			Array Edge	96	96	96	96	96	96	96	96	96	96	96	96	96	96	94	96	96	86	96	96	79	96	96	73	96	91	63	96	79	55	96	69	48	96	61	42	92	55	38	82	49	34
		27.1 to 45	Array Interior	96	96	96	96	96	96	96	96	96	96	96	96	96	96	96	96	96	96	96	96	96	96	96	96	96	96	96	96	96	91	96	96	80	96	96	71	96	96	63	96	91	57
			Array Edge	96	96	96	96	96	96	96	96	96	96	96	96	96	96	96	96	96	95	96	96	87	96	96	81	96	96	70	96	96	61	95	85	53	84	76	47	75	67	42	67	60	38
	C	0 to 7	Array Interior	96	96	96	96	96	96	96	96	96	96	96	96	96	96	96	96	96	96	96	96	96	96	96	95	96	96	82	96	96	71	96	87	62	96	77	55	93	68	49	83	61	43
			Array Edge	96	96	96	96	96	96	96	96	96	96	96	88	96	96	80	96	96	74	96	95	68	96	88	62	96	75	54	89	65	47	78	57	41	69	51	36	61	45	32	55	40	29
		7.1 to 20	Array Interior	96	96	96	96	96	96	96	96	96	96	96	96	96	96	96	96	96	96	96	96	90	96	96	83	96	86	71	96	75	62	96	65	54	87	58	48	78	51	43	70	46	38
			Array Edge	96	96	96	96	96	94	96	96	85	96	93	77	96	85	70	96	78	65	96	72	59	96	66	55	86	57	47	75	49	41	65	43	36	58	38	32	51	34	28	46	30	25
		20.1 to 27	Array Interior	96	96	96	96	96	96	96	96	96	96	96	96	96	96	96	96	96	96	96	96	89	96	96	82	96	96	71	96	89	62	96	78	54	96	69	48	96	62	43	93	55	38
			Array Edge	96	96	96	96	96	93	96	96	84	96	96	77	96	96	70	96	93	64	96	86	59	96	79	55	96	68	47	96	59	41	87	52	36	77	46	32	69	41	28	61	37	25
		27.1 to 45	Array Interior	96	96	96	96	96	96	96	96	96	96	96	96	96	96	96	96	96	96	96	96	96	96	96	91	96	96	78	96	96	68	96	96	60	94	85	53	84	76	47	76	68	43
			Array Edge	96	96	96	96	96	96	96	96	93	96	96	85	96	96	77	96	96	71	96	96	66	96	96	61	93	84	52	81	73	46	71	64	40	63	57	35	56	51	32	50	45	28
	D	0 to 7	Array Interior	96	96	96	96	96	96	96	96	96	96	96	96	96	96	96	96	96	96	96	96	89	96	96	82	96	96	70	96	86	61	96	75	53	91	66	47	80	59	42	72	53	38
			Array Edge	96	96	96	96	96	93	96	96	84	96	96	76	96	96	69	96	89	64	96	82	58	96	76	54	89	65	46	77	56	40	67	49	35	60	44	31	53	39	28	47	35	25
		7.1 to 20	Array Interior	96	96	96	96	96	96	96	96	96	96	96	96	96	96	92	96	96	85	96	94	78	96	86	72	96	74	62	96	65	54	86	57	47	76	50	41	67	44	37	60	40	33
			Array Edge	96	96	90	96	96	81	96	88	73	96	80	67	96	73	61	96	67	56	94	62	51	86	57	47	74	49	41	65	43	35	57	37	31	50	33	27	44	29	24	40	26	22
		20.1 to 27	Array Interior	96	96	96	96	96	96	96	96	96	96	96	96	96	96	91	96	96	84	96	96	77	96	96	71	96	89	61	96	77	53	96	68	47	96	60	41	89	53	37	80	48	33
			Array Edge	96	96	89	96	96	80	96	96	73	96	96	66	96	88	61	96	80	56	96	74	51	96	68	47	96	59	41	86	51	35	75	45	31	67	40	27	59	35	24	53	32	22
		27.1 to 45	Array Interior	96	96	96	96	96	96	96	96	96	96	96	96	96	96	96	96	96	92	96	96	85	96	96	79	96	96	68	96	95	59	92	83	52	82	74	46	73	66	41	66	59	37
			Array Edge	96	96	96	96	96	89	96	96	81	96	96	73	96	96	67	96	96	62	96	91	57	93	84	53	81	73	45	70	63	39	62	56	35	55	49	31	49	44	27	44	39	24
15	B	0 to 7	Array Interior	96	96	96	96	96	96	96	96	96	96	96	96	96	96	96	96	96	96	96	96	96	96	96	96	96	96	96	96	96	95	96	96	83	96	96	73	96	92	65	96	82	58
			Array Edge	96	96	96	96	96	96	96	96	96	96	96	96	96	96	96	96	96	96	96	96	91	96	96	84	96	96	72	96	88	62	96	77	55	93	68	48	82	60	43	74	54	38
		7.1 to 20	Array Interior	96	96	96	96	96	96	96	96	96	96	96	96	96	96	96	96	96	96	96	96	96	96	96	96	96	96	96	96	96	83	96	88	73	96	77	64	96	69	57	93	62	51
			Array Edge	96	96	96	96	96	96	96	96	96	96	96	96	96	96	94	96	96	87	96	96	80	96	89	73	96	76	63	96	66	55	88	58	48	77	51	42	69	46	38	62	41	34
		20.1 to 27	Array Interior	96	96	96	96	96	96	96	96	96	96	96	96	96	96	96	96	96	96	96	96	96	96	96	96	96	96	95	96	96	82	96	96	72	96	92	64	96	82	57	96	74	51
			Array Edge	96	96	96	96	96	96	96	96	96	96	96	96	96	96	94	96	96	86	96	96	79	96	96	73	96	91	63	96	79	55	96	69	48	96	61	42	92	55	38	82	49	34
		27.1 to 45	Array Interior	96	96	96	96	96	96	96	96	96	96	96	96	96	96	96	96	96	96	96	96	96	96	96	96	96	96	96	96	96	91	96	96	80	96	96	71	96	96	63	96	91	57
			Array Edge	96	96	96	96	96	96	96	96	96	96	96	96	96	96	96	96	96	95	96	96	87	96	96	81	96	96	70	96	96	61	95	85	53	84	76	47	75	67	42	67	60	38
	C	0 to 7	Array Interior	96	96	96	96	96	96	96	96	96	96	96	96	96	96	96	96	96	96	96	96	96	96	96	95	96	96	82	96	96	71	96	87	62	96	77	55	93	68	49	83	61	43
			Array Edge	96	96	96	96	96	96	96	96	96	96	96	88	96	96	80	96	96	74	96	95	68	96	88	62	96	75	54	89	65	47	78	57	41	69	51	36	61	45	32	55	40	29
		7.1 to 20	Array Interior	96	96	96	96	96	96	96	96	96	96	96	96	96	96	96	96	96	96	96	96	90	96	96	83	96	86	71	96	75	62	96	65	54	87	58	48	78	51	43	70	46	38
			Array Edge	96	96	96	96	96	94	96	96	85	96	93	77	96	85	70	96	78	65	96	72	59	96	66	55	86	57	47	75	49	41	65	43	36	58	38	32	51	34	28	46	30	25
		20.1 to 27	Array Interior	96	96	96	96	96	96	96	96	96	96	96	96	96	96	96	96	96	96	96	96	89	96	96	82	96	96	71	96	89	62	96	78	54	96	69	48	96	62	43	93	55	38
			Array Edge	96	96	96	96	96	93	96	96	84	96	96	77	96	96	70	96	93	64	96	86	59	96	79	55	96	68	47	96	59	41	87	52	36	77	46	32	69	41	28	61	37	25
		27.1 to 45	Array Interior	96	96	96	96	96	96	96	96	96	96	96	96	96	96	96	96	96	96	96	96	96	96	96	91	96	96	78	96	96	68	96	96	60	94	85	53	84	76	47	76	68	43
			Array Edge	96	96	96	96	96	96	96	96	93	96	96	85	96	96	77	96	96	71	96	96	66	96	96	61	93	84	52	81	73	46	71	64	40	63	57	35	56	51	32	50	45	28
	D	0 to 7	Array Interior	96	96	96	96	96	96	96	96	96	96	96	96	96	96	96	96	96	96	96	96	89	96	96	82	96	96	70	96	86	61	96	75	53	91	66	47	80	59	42	72	53	38
			Array Edge	96	96	96	96	96	93	96	96	84	96	96	76	96	96	69	96	89	64	96	82	58	96	76	54	89	65	46	77	56	40	67	49	35	60	44	31	53	39	28	47	35	25
		7.1 to 20	Array Interior	96	96	96	96	96	96	96	96	96	96	96	96	96	96	92	96	96	85	96	94	78	96	86	72	96	74	62	96	65	54	86	57	47	76	50	41	67	44	37	60	40	33
			Array Edge	96	96	90	96	96	81	96	88	73	96	80	67	96	73	61	96	67	56	94	62	51	86	57	47	74	49	41	65	43	35	57	37	31	50	33	27	44	29	24	40	26	22
		20.1 to 27	Array Interior	96	96	96	96	96	96	96	96	96	96	96	96	96	96	91	96	96	84	96	96	77	96	96	71	96	89	61	96	77	53	96	68	47	96	60	41	89	53	37	80	48	33
			Array Edge	96	96	89	96	96	80	96	96	73	96	96	66	96	88	61	96	80	56	96	74	51	96	68	47	96	59	41	86	51	35	75	45	31	67	40	27	59	35	24	53	32	22
		27.1 to 45	Array Interior	96	96	96	96	96	96	96	96	96	96	96	96	96	96	96	96	96	92	96	96	85	96	96	79	96	96	68	96	95	59	92	83	52	82	74	46	73	66	41	66	59	37
			Array Edge	96	96	96	96	96	89	96	96	81	96	96	73	96	96	67	96	96	62	96	91	57	93	84	53	81	73	45	70	63	39	62	56	35	55	49	31	49	44	27	44	39	24

Pegasus Solar - Open Slot L-Foot - Gable Roof - Flush Mount 30 to 60 Foot Roof - Landscape - Specific Gravity = 0.42

Ground Snow Load (psf)	Exposure Category	Roof/ Panel Angle	Wind Speed (mph)	95			100			105			110			115			120			125			130			140			150			160			170			180			190		
			Roof Area	1	2	3	1	2	3	1	2	3	1	2	3	1	2	3	1	2	3	1	2	3	1	2	3	1	2	3	1	2	3	1	2	3	1	2	3	1	2	3	1	2	3
20	B	0 to 7	Array Interior	96	96	96	96	96	96	96	96	96	96	96	96	96	96	96	96	96	96	96	96	96	96	96	96	96	96	96	96	96	95	96	96	83	96	96	73	96	92	65	96	82	58
			Array Edge	96	96	96	96	96	96	96	96	96	96	96	96	96	96	96	96	96	96	96	96	91	96	96	84	96	96	72	96	88	62	96	77	55	93	68	48	82	60	43	74	54	38
		7.1 to 20	Array Interior	96	96	96	96	96	96	96	96	96	96	96	96	96	96	96	96	96	96	96	96	96	96	96	96	96	96	96	96	96	83	96	88	73	96	77	64	96	69	57	93	62	51
			Array Edge	96	96	96	96	96	96	96	96	96	96	96	96	96	96	94	96	96	87	96	96	80	96	89	73	96	76	63	96	66	55	88	58	48	77	51	42	69	46	38	62	41	34
		20.1 to 27	Array Interior	96	96	96	96	96	96	96	96	96	96	96	96	96	96	96	96	96	96	96	96	96	96	96	96	96	96	95	96	96	82	96	96	72	96	92	64	96	82	57	96	74	51
			Array Edge	96	96	96	96	96	96	96	96	96	96	96	96	96	96	94	96	96	86	96	96	79	96	96	73	96	91	63	96	79	55	96	69	48	96	61	42	92	55	38	82	49	34
		27.1 to 45	Array Interior	96	96	96	96	96	96	96	96	96	96	96	96	96	96	96	96	96	96	96	96	96	96	96	96	96	96	96	96	96	91	96	96	80	96	96	71	96	96	63	96	91	57
			Array Edge	96	96	96	96	96	96	96	96	96	96	96	96	96	96	96	96	96	95	96	96	87	96	96	81	96	96	70	96	96	61	95	85	53	84	76	47	75	67	42	67	60	38
	C	0 to 7	Array Interior	96	96	96	96	96	96	96	96	96	96	96	96	96	96	96	96	96	96	96	96	96	96	96	95	96	96	82	96	96	71	96	87	62	96	77	55	93	68	49	83	61	43
			Array Edge	96	96	96	96	96	96	96	96	96	96	96	88	96	96	80	96	96	74	96	95	68	96	88	62	96	75	54	89	65	47	78	57	41	69	51	36	61	45	32	55	40	29
		7.1 to 20	Array Interior	96	96	96	96	96	96	96	96	96	96	96	96	96	96	96	96	96	96	96	96	90	96	96	83	96	86	71	96	75	62	96	65	54	87	58	48	78	51	43	70	46	38
			Array Edge	96	96	96	96	96	94	96	96	85	96	93	77	96	85	70	96	78	65	96	72	59	96	66	55	86	57	47	75	49	41	65	43	36	58	38	32	51	34	28	46	30	25
		20.1 to 27	Array Interior	96	96	96	96	96	96	96	96	96	96	96	96	96	96	96	96	96	96	96	96	89	96	96	82	96	96	71	96	89	62	96	78	54	96	69	48	96	62	43	93	55	38
			Array Edge	96	96	96	96	96	93	96	96	84	96	96	77	96	96	70	96	93	64	96	86	59	96	79	55	96	68	47	96	59	41	87	52	36	77	46	32	69	41	28	61	37	25
		27.1 to 45	Array Interior	96	96	96	96	96	96	96	96	96	96	96	96	96	96	96	96	96	96	96	96	96	96	96	91	96	96	78	96	96	68	96	96	60	94	85	53	84	76	47	76	68	43
			Array Edge	96	96	96	96	96	96	96	96	93	96	96	85	96	96	77	96	96	71	96	96	66	96	96	61	93	84	52	81	73	46	71	64	40	63	57	35	56	51	32	50	45	28
	D	0 to 7	Array Interior	96	96	96	96	96	96	96	96	96	96	96	96	96	96	96	96	96	96	96	96	89	96	96	82	96	96	70	96	86	61	96	75	53	91	66	47	80	59	42	72	53	38
			Array Edge	96	96	96	96	96	93	96	96	84	96	96	76	96	96	69	96	89	64	96	82	58	96	76	54	89	65	46	77	56	40	67	49	35	60	44	31	53	39	28	47	35	25
		7.1 to 20	Array Interior	96	96	96	96	96	96	96	96	96	96	96	96	96	96	96	96	96	85	96	94	78	96	86	72	96	74	62	96	65	54	86	57	47	76	50	41	67	44	37	60	40	33
			Array Edge	96	96	90	96	96	81	96	88	73	96	80	67	96	73	61	96	67	56	94	62	51	86	57	47	74	49	41	65	43	35	57	37	31	50	33	27	44	29	24	40	26	22
		20.1 to 27	Array Interior	96	96	96	96	96	96	96	96	96	96	96	96	96	96	91	96	96	84	96	96	77	96	96	71	96	89	61	96	77	53	96	68	47	96	60	41	89	53	37	80	48	33
			Array Edge	96	96	89	96	96	80	96	96	73	96	96	66	96	88	61	96	80	56	96	74	51	96	68	47	96	59	41	86	51	35	75	45	31	67	40	27	59	35	24	53	32	22
		27.1 to 45	Array Interior	96	96	96	96	96	96	96	96	96	96	96	96	96	96	96	96	96	92	96	96	85	96	96	79	96	96	68	96	95	59	92	83	52	82	74	46	73	66	41	66	59	37
			Array Edge	96	96	96	96	96	89	96	96	81	96	96	73	96	96	67	96	96	62	96	91	57	93	84	53	81	73	45	70	63	39	62	56	35	55	49	31	49	44	27	44	39	24
25	B	0 to 7	Array Interior	96	96	96	96	96	96	96	96	96	96	96	96	96	96	96	96	96	96	96	96	96	96	96	96	96	96	96	96	96	95	96	96	83	96	96	73	96	92	65	96	82	58
			Array Edge	96	96	96	96	96	96	96	96	96	96	96	96	96	96	96	96	96	96	96	96	91	96	96	84	96	96	72	96	88	62	96	77	55	93	68	48	82	60	43	74	54	38
		7.1 to 20	Array Interior	96	96	96	96	96	96	96	96	96	96	96	96	96	96	96	96	96	96	96	96	96	96	96	96	96	96	96	96	96	83	96	88	73	96	77	64	96	69	57	93	62	51
			Array Edge	96	96	96	96	96	96	96	96	96	96	96	96	96	96	94	96	96	87	96	96	80	96	89	73	96	76	63	96	66	55	88	58	48	77	51	42	69	46	38	62	41	34
		20.1 to 27	Array Interior	96	96	96	96	96	96	96	96	96	96	96	96	96	96	96	96	96	96	96	96	96	96	96	96	96	96	95	96	96	82	96	96	72	96	92	64	96	82	57	96	74	51
			Array Edge	96	96	96	96	96	96	96	96	96	96	96	96	96	96	94	96	96	86	96	96	79	96	96	73	96	91	63	96	79	55	96	69	48	96	61	42	92	55	38	82	49	34
		27.1 to 45	Array Interior	96	96	96	96	96	96	96	96	96	96	96	96	96	96	96	96	96	96	96	96	96	96	96	96	96	96	96	96	96	91	96	96	80	96	96	71	96	96	63	96	91	57
			Array Edge	96	96	96	96	96	96	96	96	96	96	96	96	96	96	96	96	96	95	96	96	87	96	96	81	96	96	70	96	96	61	95	85	53	84	76	47	75	67	42	67	60	38
	C	0 to 7	Array Interior	96	96	96	96	96	96	96	96	96	96	96	96	96	96	96	96	96	96	96	96	96	96	96	95	96	96	82	96	96	71	96	87	62	96	77	55	93	68	49	83	61	43
			Array Edge	96	96	96	96	96	96	96	96	96	96	96	88	96	96	80	96	96	74	96	95	68	96	88	62	96	75	54	89	65	47	78	57	41	69	51	36	61	45	32	55	40	29
		7.1 to 20	Array Interior	96	96	96	96	96	96	96	96	96	96	96	96	96	96	96	96	96	96	96	96	90	96	96	83	96	86	71	96	75	62	96	65	54	87	58	48	78	51	43	70	46	38
			Array Edge	96	96	96	96	96	94	96	96	85	96	93	77	96	85	70	96	78	65	96	72	59	96	66	55	86	57	47	75	49	41	65	43	36	58	38	32	51	34	28	46	30	25
		20.1 to 27	Array Interior	96	96	96	96	96	96	96	96	96	96	96	96	96	96	96	96	96	96	96	96	89	96	96	82	96	96	71	96	89	62	96	78	54	96	69	48	96	62	43	93	55	38
			Array Edge	96	96	96	96	96	93	96	96	84	96	96	77	96	96	70	96	93	64	96	86	59	96	79	55	96	68	47	96	59	41	87	52	36	77	46	32	69	41	28	61	37	25
		27.1 to 45	Array Interior	96	96	96	96	96	96	96	96	96	96	96	96	96	96	96	96	96	96	96	96	96	96	96	91	96	96	78	96	96	68	96	96	60	94	85	53	84	76	47	76	68	43
			Array Edge	96	96	96	96	96	96	96	96	93	96	96	85	96	96	77	96	96	71	96	96	66	96	96	61	93	84	52	81	73	46	71	64	40	63	57	35	56	51	32	50	45	28
	D	0 to 7	Array Interior	96	96	96	96	96	96	96	96	96	96	96	96	96	96	96	96	96	96	96	96	89	96	96	82	96	96	70	96	86	61	96	75	53	91	66	47	80	59	42	72	53	38
			Array Edge	96	96	96	96	96	93	96	96	84	96	96	76	96	96	69	96	89	64	96	82	58	96	76	54	89	65	46	77	56	40	67	49	35	60	44	31	53	39	28	47	35	25
		7.1 to 20	Array Interior	96	96	96	96	96	96	96	96	96	96	96	96	96	96	96	96	96	85	96	94	78	96	86	72	96	74	62	96	65	54	86	57	47	76	50	41	67	44	37	60	40	33
			Array Edge	96	96	90	96	96	81	96	88	73	96	80	67	96	73	61	96	67	56	94	62	51	86	57	47	74	49	41	65	43	35	57	37	31	50	33	27	44	29	24	40	26	22
		20.1 to 27	Array Interior	96	96	96	96	96	96	96	96	96	96	96	96	96	96	91	96	96	84	96	96	77	96	96	71	96	89	61	96	77	53	96	68	47	96	60	41	89	53	37	80	48	33
			Array Edge	96	96	89	96	96	80	96	96	73	96	96	66	96	88	61	96	80	56	96	74	51	96	68	47	96	59	41	86	51	35	75	45	31	67	40	27	59	35	24	53	32	22
		27.1 to 45	Array Interior	96	96	96	96	96	96	96	96	96	96	96	96	96	96	96	96	96	92	96	96	85	96	96	79	96	96	68	96	95	59	92	83	52	82	74	46	73	66	41	66	59	37
			Array Edge	96	96	96	96	96	89	96	96	81	96	96	73	96	96	67	96	96	62	96	91	57	93	84	53	81	73	45	70	63	39	62	56	35	55	49	31	49	44	27	44	39	24
30	B	0 to 7	Array Interior	96	96	96	96	96	96	96	96	96	96	96	96	96	96	96	96	96	96	96	96	96	96	96	96	96	96	96	96	96	95	96	96	83	96	96	73	96	92	65	96	82	58
			Array Edge	96	96	96	96	96	96	96	96	96	96	96	96	96	96	96	96	96	96	96	96	91	96	96	84	96	96	72	96	88	62	96	77	55	93	68	48	82	60	43	74	54	38
		7.1 to 20	Array Interior	96	96	96	96	96	96	96	96	96	96	96	96	96	96	96	96	96	96	96	96	96	96	96	96	96	96	96	96	96	83	96	88	73	96	77	64	96	69	57	93	62	51
			Array Edge	96	96	96	96	96	96	96	96	96	96	96	96	96	96	94	96	96	87	96	96	80	96	89	73	96	76	63	96	66	55	88	58	48	77	51	42	69	46	38	62	41	34
		20.1 to 27	Array Interior	96	96	96	96	96	96	96	96	96	96	96	96	96	96	96	96	96	96	96	96	96	96	96	96	96	96	95	96	96	82	96	96	72	96	92	64	96	82	57	96	74	51
			Array Edge	96	96	96	96	96	96	96	96	96	96	96	96	96	96	94	96	96	86	96	96	79	96	96	73	96	91	63	96	79	55	96	69	48	96	61	42	92	55	38	82	49	34
		27.1 to 45	Array Interior	96	96	96	96	96	96	96	96	96	96	96	96	96	96	96	96	96	96	96	96	96	96	96	96	96	96	96	96	96	91	96	96	80	96	96	71	96	96	63	96	91	57
			Array Edge	96	96	96	96	96	96	96	96	96	96	96	96	96	96	96	96	96	95	96	96	87	96	96	81	96	96	70	96	96	61	95	85	53	84	76	47	75	67	42	67	60	38
	C	0 to 7	Array Interior	96	96	96	96	96	96	96	96	96	96	96	96	96	96	96	96	96	96	96	96	96	96	96	95	96	96	82	96	96	71	96	87	62	96	77	55	93	68	49	83	61	43
			Array Edge	96	96	96	96	96	96	96	96	96	96	96	88	96	96	80	96	96	74	96	95	68	96	88	62	96	75	54	89	65	47	78	57	41	69	51	36	61	45	32	55	40	29
		7.1 to 20	Array Interior	96	96	96	96	96	96	96	96	96	96	96	96	96	96	96	96	96	96	96	96	90	96	96	83	96	86	71	96	75	62	96	65	54	87	58	48	78	51	43	70	46	38
			Array Edge	96	96	96	96	96	94	96	96	85	96	93	77	96	85	70	96	78	65	96	72	59	96	66	55	86	57	37	75	49	32	65	43	36	58	38	32	51	34	28	46	30	25
		20.1 to 27	Array Interior	96	96	96	96	96	96	96	96	96	96	96	89	96	96	82	96	96	75	96	96	69	96	96	64	96	96	55	96	89	48	96	78	42	96	69	37	96	62	33	93	55	30
			Array Edge	96	96	80	96	96	72	96	96	65	96	96	59	96	96	54	96	93	50	96	86	46	96	79	42	96	68	36	96	59	32	87	52	28	77	46	25	69	41	22	61	37	20
		27.1 to 45	Array Interior	96	96	96	96	96	96	96	96	96	96	96	96	96	96	89	96	96	82	96	96	75	96	96	70	96	96	60	96	96	53	96	96	46	94	85	41	84	76	37	76	68	33
			Array Edge	96	96	87	96	96	78	96	96	71	96	96	65	96	96	60	96	96	55	96	96	51	96	96	47	93	84	40	81	73	35	71	64	31	63	57	27	56	51	24	50	45	22
	D	0 to 7	Array Interior	96	96	96	96	96	96	96	96	96	96	96	91	96	96	83	96	96	76	96	96	69	96	96	64	96	96	55	96	86	48	96	75	42	91	66	37	80	59	33	72	53	29
			Array Edge	96	96	81	96	96	72	96	96	65	96	96	59	96	96	54	96	89	50	96	82	46	96	76	42	89	65	36	77	56	31	67	49	27	60	44	24	53	39	22	47	35	19
		7.1 to 20	Array Interior	96	96	96	96	96	95	96	96	86	96	96	78	96	96	72	96	96	66	96	94	60	96	86	56	96	74	48	96	65	42	86	57	37	76	50	32	67	44	29	60	40	26
			Array Edge	96	96	70	96	96	63	96	88	57	96	80	52	96	73	47	96	67	43	94	62	40	86	57	37	74	49	32	65	43	28	57	37	24	50	33	21	44	29	19	40	26	17
		20.1 to 27	Array Interior	96	96	96	96	96	94	96	96	85	96	96	77	96	96	71	96	96	65	96	96	60	96	96	55	96	89	48	96	77	41	96	68	36	96	60	32	89	53	29	80	48	26
			Array Edge	96	96	69	96	96	62	96	96	56	96	96	51	96	88	47	96	80	43	96	74	40	96	68	37	96	59	32	86	51	27	75	45	24	67	40	21	59	35	19	53	32	17
		27.1 to 45	Array Interior	96	96	96	96	96	96	96	96	92	96	96	84	96	96	77	96	96	71	96	96	66	96	96	61	96	96	52	96	95	46	92	83	40	82	74	36	73	66	32	66	59	29
			Array Edge	96	96	75	96	96	68	96	96	62	96	96	57	96	96	52	96	96	48	96	91	44	93	84	41	81	73	35	70	63	31	62	56	27	55	49	24	49	44	21	44	39	19

Pegasus Solar - Open Slot L-Foot - Hip Roof - Flush Mount 0 to 30 Foot Roof - Portrait 60 Cell - Specific Gravity = 0.42

Ground Snow Load (psf)	Exposure Category	Roof/ Panel Angle	Wind Speed (mph)	95			100			105			110			115			120			125			130			140			150			160			170			180			190		
				1	2	3	1	2	3	1	2	3	1	2	3	1	2	3	1	2	3	1	2	3	1	2	3	1	2	3	1	2	3	1	2	3	1	2	3	1	2	3	1	2	3
0	B	0 to 7	Array Interior	0	0	0	0	0	0	0	0	0	0	0	0	0	0	0	0	0	0	0	0	0	0	0	0	0	0	0	0	0	0	0	0	0	0	0	0	0	0	0	0	0	0
			Array Edge	0	0	0	0	0	0	0	0	0	0	0	0	0	0	0	0	0	0	0	0	0	0	0	0	0	0	0	0	0	0	0	0	0	0	0	0	0	0	0	0	0	0
		7.1 to 20	Array Interior	96	96	96	96	96	96	96	96	96	96	96	96	96	96	96	96	96	96	96	96	96	96	96	96	96	96	96	96	91	83	96	79	73	94	70	64	84	62	57	75	56	51
			Array Edge	96	96	96	96	96	96	96	96	96	96	96	96	96	96	95	96	94	87	96	87	80	96	80	74	92	69	63	80	60	55	70	52	48	62	46	42	55	41	38	49	37	34
		20.1 to 27	Array Interior	96	96	0	96	96	0	96	96	0	96	96	0	96	96	0	96	96	0	96	96	0	96	96	0	96	96	0	96	96	0	96	94	0	96	83	0	96	74	0	95	66	0
			Array Edge	96	96	0	96	96	0	96	96	0	96	96	0	96	96	0	96	96	0	96	96	0	96	95	0	96	82	0	96	71	0	90	62	0	79	55	0	70	49	0	63	44	0
		27.1 to 45	Array Interior	96	96	96	96	96	96	96	96	96	96	96	96	96	96	96	96	96	90	96	96	83	96	96	77	96	85	66	96	74	58	96	65	51	96	58	45	96	52	40	86	46	36
			Array Edge	96	96	95	96	96	86	96	96	78	96	92	71	96	84	65	96	77	60	96	71	55	96	66	51	96	57	44	92	49	38	81	43	34	72	38	30	64	34	27	58	31	24
	C	0 to 7	Array Interior	0	0	0	0	0	0	0	0	0	0	0	0	0	0	0	0	0	0	0	0	0	0	0	0	0	0	0	0	0	0	0	0	0	0	0	0	0	0	0	0	0	0
			Array Edge	0	0	0	0	0	0	0	0	0	0	0	0	0	0	0	0	0	0	0	0	0	0	0	0	0	0	0	0	0	0	0	0	0	0	0	0	0	0	0	0	0	0
		7.1 to 20	Array Interior	96	96	96	96	96	96	96	96	96	96	96	96	96	96	96	96	96	93	96	93	86	96	86	79	96	74	68	86	64	59	75	56	52	66	49	45	59	44	40	53	39	36
			Array Edge	96	96	96	96	96	89	96	88	81	96	80	73	96	73	67	90	67	61	82	61	56	76	57	52	65	49	45	57	42	39	50	37	34	44	33	30	39	29	27	35	26	24
		20.1 to 27	Array Interior	96	96	0	96	96	0	96	96	0	96	96	0	96	96	0	96	96	0	96	96	0	96	96	0	96	88	0	96	76	0	96	67	0	85	59	0	76	52	0	68	47	0
			Array Edge	96	96	0	96	96	0	96	96	0	96	95	0	96	87	0	96	79	0	96	73	0	96	67	0	83	58	0	72	50	0	63	44	0	56	39	0	50	35	0	45	31	0
		27.1 to 45	Array Interior	96	96	96	96	96	92	96	96	84	96	96	76	96	90	70	96	82	64	96	76	59	96	70	55	96	61	47	96	53	41	86	46	36	77	41	32	68	37	28	62	33	26
			Array Edge	96	88	68	96	79	62	96	72	56	96	66	51	96	60	47	96	55	43	94	51	39	87	47	36	75	40	31	66	35	27	58	31	24	51	27	21	46	24	19	41	22	17
	D	0 to 7	Array Interior	0	0	0	0	0	0	0	0	0	0	0	0	0	0	0	0	0	0	0	0	0	0	0	0	0	0	0	0	0	0	0	0	0	0	0	0	0	0	0	0	0	0
			Array Edge	0	0	0	0	0	0	0	0	0	0	0	0	0	0	0	0	0	0	0	0	0	0	0	0	0	0	0	0	0	0	0	0	0	0	0	0	0	0	0	0	0	0
		7.1 to 20	Array Interior	96	96	96	96	96	96	96	96	96	96	96	94	96	93	86	96	85	78	96	78	72	96	72	66	83	62	57	72	54	49	63	47	43	56	42	38	50	37	34	44	33	30
			Array Edge	96	91	84	96	82	75	96	74	68	90	67	62	82	61	56	75	56	52	69	52	47	64	48	44	55	41	38	48	35	33	42	31	29	37	27	25	33	24	22	29	22	20
		20.1 to 27	Array Interior	96	96	0	96	96	0	96	96	0	96	96	0	96	96	0	96	96	0	96	93	0	96	86	0	96	74	0	92	64	0	81	56	0	71	50	0	64	44	0	57	40	0
			Array Edge	96	96	0	96	96	0	96	88	0	96	80	0	96	73	0	96	67	0	88	62	0	82	57	0	70	49	0	61	42	0	53	37	0	47	33	0	42	29	0	38	26	0
		27.1 to 45	Array Interior	96	96	86	96	96	78	96	91	71	96	83	65	96	76	59	96	70	54	96	64	50	96	60	46	95	51	40	83	45	35	73	39	30	65	35	27	58	31	24	52	28	22
			Array Edge	96	74	58	96	67	52	96	61	47	96	55	43	94	51	39	87	47	36	80	43	33	74	40	31	64	34	27	56	30	23	49	26	20	43	23	18	39	21	16	35	18	14
5	B	0 to 7	Array Interior	0	0	0	0	0	0	0	0	0	0	0	0	0	0	0	0	0	0	0	0	0	0	0	0	0	0	0	0	0	0	0	0	0	0	0	0	0	0	0	0	0	0
			Array Edge	0	0	0	0	0	0	0	0	0	0	0	0	0	0	0	0	0	0	0	0	0	0	0	0	0	0	0	0	0	0	0	0	0	0	0	0	0	0	0	0	0	0
		7.1 to 20	Array Interior	96	96	96	96	96	96	96	96	96	96	96	96	96	96	96	96	96	96	96	96	96	96	96	96	96	96	96	96	91	83	96	79	73	94	70	64	84	62	57	75	56	51
			Array Edge	96	96	96	96	96	96	96	96	96	96	96	96	96	96	95	96	94	87	96	87	80	96	80	74	92	69	63	80	60	55	70	52	48	62	46	42	55	41	38	49	37	34
		20.1 to 27	Array Interior	96	96	0	96	96	0	96	96	0	96	96	0	96	96	0	96	96	0	96	96	0	96	96	0	96	96	0	96	96	0	96	94	0	96	83	0	96	74	0	95	66	0
			Array Edge	96	96	0	96	96	0	96	96	0	96	96	0	96	96	0	96	96	0	96	96	0	96	95	0	96	82	0	96	71	0	90	62	0	79	55	0	70	49	0	63	44	0
		27.1 to 45	Array Interior	96	96	96	96	96	96	96	96	96	96	96	96	96	96	96	96	96	90	96	96	83	96	96	77	96	85	66	96	74	58	96	65	51	96	58	45	96	52	40	86	46	36
			Array Edge	96	96	95	96	96	86	96	96	78	96	92	71	96	84	65	96	77	60	96	71	55	96	66	51	96	57	44	92	49	38	81	43	34	72	38	30	64	34	27	58	31	24
	C	0 to 7	Array Interior	0	0	0	0	0	0	0	0	0	0	0	0	0	0	0	0	0	0	0	0	0	0	0	0	0	0	0	0	0	0	0	0	0	0	0	0	0	0	0	0	0	0
			Array Edge	0	0	0	0	0	0	0	0	0	0	0	0	0	0	0	0	0	0	0	0	0	0	0	0	0	0	0	0	0	0	0	0	0	0	0	0	0	0	0	0	0	0
		7.1 to 20	Array Interior	96	96	96	96	96	96	96	96	96	96	96	96	96	96	96	96	96	93	96	93	86	96	86	79	96	74	68	86	64	59	75	56	52	66	49	45	59	44	40	53	39	36
			Array Edge	96	96	96	96	96	89	96	88	81	96	80	73	96	73	67	90	67	61	82	61	56	76	57	52	65	49	45	57	42	39	50	37	34	44	33	30	39	29	27	35	26	24
		20.1 to 27	Array Interior	96	96	0	96	96	0	96	96	0	96	96	0	96	96	0	96	96	0	96	96	0	96	96	0	96	88	0	96	76	0	96	67	0	85	59	0	76	52	0	68	47	0
			Array Edge	96	96	0	96	96	0	96	96	0	96	95	0	96	87	0	96	79	0	96	73	0	96	67	0	83	58	0	72	50	0	63	44	0	56	39	0	50	35	0	45	31	0
		27.1 to 45	Array Interior	96	96	96	96	96	92	96	96	84	96	96	76	96	90	70	96	82	64	96	76	59	96	70	55	96	61	47	96	53	41	86	46	36	77	41	32	68	37	28	62	33	26
			Array Edge	96	88	68	96	79	62	96	72	56	96	66	51	96	60	47	96	55	43	94	51	39	87	47	36	75	40	31	66	35	27	58	31	24	51	27	21	46	24	19	41	22	17
	D	0 to 7	Array Interior	0	0	0	0	0	0	0	0	0	0	0	0	0	0	0	0	0	0	0	0	0	0	0	0	0	0	0	0	0	0	0	0	0	0	0	0	0	0	0	0	0	0
			Array Edge	0	0	0	0	0	0	0	0	0	0	0	0	0	0	0	0	0	0	0	0	0	0	0	0	0	0	0	0	0	0	0	0	0	0	0	0	0	0	0	0	0	0
		7.1 to 20	Array Interior	96	96	96	96	96	96	96	96	96	96	96	94	96	93	86	96	85	78	96	78	72	96	72	66	83	62	57	72	54	49	63	47	43	56	42	38	50	37	34	44	33	30
			Array Edge	96	91	84	96	82	75	96	74	68	90	67	62	82	61	56	75	56	52	69	52	47	64	48	44	55	41	38	48	35	33	42	31	29	37	27	25	33	24	22	29	22	20
		20.1 to 27	Array Interior	96	96	0	96	96	0	96	96	0	96	96	0	96	96	0	96	96	0	96	93	0	96	86	0	96	74	0	92	64	0	81	56	0	71	50	0	64	44	0	57	40	0
			Array Edge	96	96	0	96	96	0	96	88	0	96	80	0	96	73	0	96	67	0	88	62	0	82	57	0	70	49	0	61	42	0	53	37	0	47	33	0	42	29	0	38	26	0
		27.1 to 45	Array Interior	96	96	86	96	96	78	96	91	71	96	83	65	96	76	59	96	70	54	96	64	50	96	60	46	95	51	40	83	45	35	73	39	30	65	35	27	58	31	24	52	28	22
			Array Edge	96	74	58	96	67	52	96	61	47	96	55	43	94	51	39	87	47	36	80	43	33	74	40	31	64	34	27	56	30	23	49	26	20	43	23	18	39	21	16	35	18	14

Pegasus Solar - Open Slot L-Foot - Hip Roof - Flush Mount 0 to 30 Foot Roof - Portrait 60 Cell - Specific Gravity = 0.42

Ground Snow Load (psf)	Exposure Category	Roof/ Panel Angle	Wind Speed (mph)	95			100			105			110			115			120			125			130			140			150			160			170			180			190		
			Roof Zone	1	2	3	1	2	3	1	2	3	1	2	3	1	2	3	1	2	3	1	2	3	1	2	3	1	2	3	1	2	3	1	2	3	1	2	3	1	2	3	1	2	3
10	B	0 to 7	Array Interior	0	0	0	0	0	0	0	0	0	0	0	0	0	0	0	0	0	0	0	0	0	0	0	0	0	0	0	0	0	0	0	0	0	0	0	0	0	0	0	0	0	0
			Array Edge	0	0	0	0	0	0	0	0	0	0	0	0	0	0	0	0	0	0	0	0	0	0	0	0	0	0	0	0	0	0	0	0	0	0	0	0	0	0	0	0	0	0
		7.1 to 20	Array Interior	96	96	96	96	96	96	96	96	96	96	96	96	96	96	96	96	96	96	96	96	96	96	96	96	96	96	96	96	91	83	96	79	73	94	70	64	84	62	57	75	56	51
			Array Edge	96	96	96	96	96	96	96	96	96	96	96	96	96	96	95	96	94	87	96	87	80	96	80	74	92	69	63	80	60	55	70	52	48	62	46	42	55	41	38	49	37	34
		20.1 to 27	Array Interior	96	96	0	96	96	0	96	96	0	96	96	0	96	96	0	96	96	0	96	96	0	96	96	0	96	96	0	96	96	0	96	94	0	96	83	0	96	74	0	95	66	0
			Array Edge	96	96	0	96	96	0	96	96	0	96	96	0	96	96	0	96	96	0	96	96	0	96	95	0	96	82	0	96	71	0	90	62	0	79	55	0	70	49	0	63	44	0
		27.1 to 45	Array Interior	96	96	96	96	96	96	96	96	96	96	96	96	96	96	96	96	96	90	96	96	83	96	96	77	96	85	66	96	74	58	96	65	51	96	58	45	96	52	40	86	46	36
			Array Edge	96	96	95	96	96	86	96	96	78	96	92	71	96	84	65	96	77	60	96	71	55	96	66	51	96	57	44	92	49	38	81	43	34	72	38	30	64	34	27	58	31	24
	C	0 to 7	Array Interior	0	0	0	0	0	0	0	0	0	0	0	0	0	0	0	0	0	0	0	0	0	0	0	0	0	0	0	0	0	0	0	0	0	0	0	0	0	0	0	0	0	0
			Array Edge	0	0	0	0	0	0	0	0	0	0	0	0	0	0	0	0	0	0	0	0	0	0	0	0	0	0	0	0	0	0	0	0	0	0	0	0	0	0	0	0	0	0
		7.1 to 20	Array Interior	96	96	96	96	96	96	96	96	96	96	96	96	96	96	96	96	96	93	96	93	86	96	86	79	96	74	68	86	64	59	75	56	52	66	49	45	59	44	40	53	39	36
			Array Edge	96	96	96	96	96	89	96	88	81	96	80	73	96	73	67	90	67	61	82	61	56	76	57	52	65	49	45	57	42	39	50	37	34	44	33	30	39	29	27	35	26	24
		20.1 to 27	Array Interior	96	96	0	96	96	0	96	96	0	96	96	0	96	96	0	96	96	0	96	96	0	96	96	0	96	88	0	96	76	0	96	67	0	85	59	0	76	52	0	68	47	0
			Array Edge	96	96	0	96	96	0	96	96	0	96	95	0	96	87	0	96	79	0	96	73	0	96	67	0	83	58	0	72	50	0	63	44	0	56	39	0	50	35	0	45	31	0
		27.1 to 45	Array Interior	96	96	96	96	96	92	96	96	84	96	96	76	96	90	70	96	82	64	96	76	59	96	70	55	96	61	47	96	53	41	86	46	36	77	41	32	68	37	28	62	33	26
			Array Edge	96	88	68	96	79	62	96	72	56	96	66	51	96	60	47	96	55	43	94	51	39	87	47	36	75	40	31	66	35	27	58	31	24	51	27	21	46	24	19	41	22	17
	D	0 to 7	Array Interior	0	0	0	0	0	0	0	0	0	0	0	0	0	0	0	0	0	0	0	0	0	0	0	0	0	0	0	0	0	0	0	0	0	0	0	0	0	0	0	0	0	0
			Array Edge	0	0	0	0	0	0	0	0	0	0	0	0	0	0	0	0	0	0	0	0	0	0	0	0	0	0	0	0	0	0	0	0	0	0	0	0	0	0	0	0	0	0
		7.1 to 20	Array Interior	96	96	96	96	96	96	96	96	96	96	96	94	96	93	86	96	85	78	96	78	72	96	72	66	83	62	57	72	54	49	63	47	43	56	42	38	50	37	34	44	33	30
			Array Edge	96	91	84	96	82	75	96	74	68	90	67	62	82	61	56	75	56	52	69	52	47	64	48	44	55	41	38	48	35	33	42	31	29	37	27	25	33	24	22	29	22	20
		20.1 to 27	Array Interior	96	96	0	96	96	0	96	96	0	96	96	0	96	96	0	96	96	0	96	93	0	96	86	0	96	74	0	92	64	0	81	56	0	71	50	0	64	44	0	57	40	0
			Array Edge	96	96	0	96	96	0	96	88	0	96	80	0	96	73	0	96	67	0	88	62	0	82	57	0	70	49	0	61	42	0	53	37	0	47	33	0	42	29	0	38	26	0
		27.1 to 45	Array Interior	96	96	86	96	96	78	96	91	71	96	83	65	96	76	59	96	70	54	96	64	50	96	60	46	95	51	40	83	45	35	73	39	30	65	35	27	58	31	24	52	28	22
			Array Edge	96	74	58	96	67	52	96	61	47	96	55	43	94	51	39	87	47	36	80	43	33	74	40	31	64	34	27	56	30	23	49	26	20	43	23	18	39	21	16	35	18	14
15	B	0 to 7	Array Interior	0	0	0	0	0	0	0	0	0	0	0	0	0	0	0	0	0	0	0	0	0	0	0	0	0	0	0	0	0	0	0	0	0	0	0	0	0	0	0	0	0	0
			Array Edge	0	0	0	0	0	0	0	0	0	0	0	0	0	0	0	0	0	0	0	0	0	0	0	0	0	0	0	0	0	0	0	0	0	0	0	0	0	0	0	0	0	0
		7.1 to 20	Array Interior	96	96	96	96	96	96	96	96	96	96	96	96	96	96	96	96	96	96	96	96	96	96	96	96	96	96	96	96	91	83	96	79	73	94	70	64	84	62	57	75	56	51
			Array Edge	96	96	96	96	96	96	96	96	96	96	96	96	96	96	95	96	94	87	96	87	80	96	80	74	92	69	63	80	60	55	70	52	48	62	46	42	55	41	38	49	37	34
		20.1 to 27	Array Interior	96	96	0	96	96	0	96	96	0	96	96	0	96	96	0	96	96	0	96	96	0	96	96	0	96	96	0	96	96	0	96	94	0	96	83	0	96	74	0	95	66	0
			Array Edge	96	96	0	96	96	0	96	96	0	96	96	0	96	96	0	96	96	0	96	96	0	96	95	0	96	82	0	96	71	0	90	62	0	79	55	0	70	49	0	63	44	0
		27.1 to 45	Array Interior	96	96	96	96	96	96	96	96	96	96	96	96	96	96	96	96	96	90	96	96	83	96	96	77	96	85	66	96	74	58	96	65	51	96	58	45	96	52	40	86	46	36
			Array Edge	96	96	95	96	96	86	96	96	78	96	92	71	96	84	65	96	77	60	96	71	55	96	66	51	96	57	44	92	49	38	81	43	34	72	38	30	64	34	27	58	31	24
	C	0 to 7	Array Interior	0	0	0	0	0	0	0	0	0	0	0	0	0	0	0	0	0	0	0	0	0	0	0	0	0	0	0	0	0	0	0	0	0	0	0	0	0	0	0	0	0	0
			Array Edge	0	0	0	0	0	0	0	0	0	0	0	0	0	0	0	0	0	0	0	0	0	0	0	0	0	0	0	0	0	0	0	0	0	0	0	0	0	0	0	0	0	0
		7.1 to 20	Array Interior	96	96	96	96	96	96	96	96	96	96	96	96	96	96	96	96	96	93	96	93	86	96	86	79	96	74	68	86	64	59	75	56	52	66	49	45	59	44	40	53	39	36
			Array Edge	96	96	96	96	96	89	96	88	81	96	80	73	96	73	67	90	67	61	82	61	56	76	57	52	65	49	45	57	42	39	50	37	34	44	33	30	39	29	27	35	26	24
		20.1 to 27	Array Interior	96	96	0	96	96	0	96	96	0	96	96	0	96	96	0	96	96	0	96	96	0	96	96	0	96	88	0	96	76	0	96	67	0	85	59	0	76	52	0	68	47	0
			Array Edge	96	96	0	96	96	0	96	96	0	96	95	0	96	87	0	96	79	0	96	73	0	96	67	0	83	58	0	72	50	0	63	44	0	56	39	0	50	35	0	45	31	0
		27.1 to 45	Array Interior	96	96	96	96	96	92	96	96	84	96	96	76	96	90	70	96	82	64	96	76	59	96	70	55	96	61	47	96	53	41	86	46	36	77	41	32	68	37	28	62	33	26
			Array Edge	96	88	68	96	79	62	96	72	56	96	66	51	96	60	47	96	55	43	94	51	39	87	47	36	75	40	31	66	35	27	58	31	24	51	27	21	46	24	19	41	22	17
	D	0 to 7	Array Interior	0	0	0	0	0	0	0	0	0	0	0	0	0	0	0	0	0	0	0	0	0	0	0	0	0	0	0	0	0	0	0	0	0	0	0	0	0	0	0	0	0	0
			Array Edge	0	0	0	0	0	0	0	0	0	0	0	0	0	0	0	0	0	0	0	0	0	0	0	0	0	0	0	0	0	0	0	0	0	0	0	0	0	0	0	0	0	0
		7.1 to 20	Array Interior	96	96	96	96	96	96	96	96	96	96	96	94	96	93	86	96	85	78	96	78	72	96	72	66	83	62	57	72	54	49	63	47	43	56	42	38	50	37	34	44	33	30
			Array Edge	96	91	84	96	82	75	96	74	68	90	67	62	82	61	56	75	56	52	69	52	47	64	48	44	55	41	38	48	35	33	42	31	29	37	27	25	33	24	22	29	22	20
		20.1 to 27	Array Interior	96	96	0	96	96	0	96	96	0	96	96	0	96	96	0	96	96	0	96	93	0	96	86	0	96	74	0	92	64	0	81	56	0	71	50	0	64	44	0	57	40	0
			Array Edge	96	96	0	96	96	0	96	88	0	96	80	0	96	73	0	96	67	0	88	62	0	82	57	0	70	49	0	61	42	0	53	37	0	47	33	0	42	29	0	38	26	0
		27.1 to 45	Array Interior	96	96	86	96	96	78	96	91	71	96	83	65	96	76	59	96	70	54	96	64	50	96	60	46	95	51	40	83	45	35	73	39	30	65	35	27	58	31	24	52	28	22
			Array Edge	96	74	58	96	67	52	96	61	47	96	55	43	94	51	39	87	47	36	80	43	33	74	40	31	64	34	27	56	30	23	49	26	20	43	23	18	39	21	16	35	18	14

Pegasus Solar - Open Slot L-Foot - Hip Roof - Flush Mount 0 to 30 Foot Roof - Portrait 60 Cell - Specific Gravity = 0.42

Ground Snow Load (psf)	Exposure Category	Roof/ Panel Angle	Wind Speed (mph)	95			100			105			110			115			120			125			130			140			150			160			170			180			190		
			Roof Zone	1	2	3	1	2	3	1	2	3	1	2	3	1	2	3	1	2	3	1	2	3	1	2	3	1	2	3	1	2	3	1	2	3	1	2	3	1	2	3	1	2	3
20	B	0 to 7	Array Interior	0	0	0	0	0	0	0	0	0	0	0	0	0	0	0	0	0	0	0	0	0	0	0	0	0	0	0	0	0	0	0	0	0	0	0	0	0	0	0	0	0	0
			Array Edge	0	0	0	0	0	0	0	0	0	0	0	0	0	0	0	0	0	0	0	0	0	0	0	0	0	0	0	0	0	0	0	0	0	0	0	0	0	0	0	0	0	0
		7.1 to 20	Array Interior	96	96	96	96	96	96	96	96	96	96	96	96	96	96	96	96	96	96	96	96	96	96	96	96	96	96	96	96	91	83	96	79	73	94	70	64	84	62	57	75	56	51
			Array Edge	96	96	96	96	96	96	96	96	96	96	96	96	96	96	95	96	94	87	96	87	80	96	80	74	92	69	63	80	60	55	70	52	48	62	46	42	55	41	38	49	37	34
		20.1 to 27	Array Interior	96	96	0	96	96	0	96	96	0	96	96	0	96	96	0	96	96	0	96	96	0	96	96	0	96	96	0	96	96	0	96	94	0	96	83	0	96	74	0	95	66	0
			Array Edge	96	96	0	96	96	0	96	96	0	96	96	0	96	96	0	96	96	0	96	96	0	96	95	0	96	82	0	96	71	0	90	62	0	79	55	0	70	49	0	63	44	0
		27.1 to 45	Array Interior	96	96	96	96	96	96	96	96	96	96	96	96	96	96	96	96	96	90	96	96	83	96	96	77	96	85	66	96	74	58	96	65	51	96	58	45	96	52	40	86	46	36
			Array Edge	96	96	95	96	96	86	96	96	78	96	92	71	96	84	65	96	77	60	96	71	55	96	66	51	96	57	44	92	49	38	81	43	34	72	38	30	64	34	27	58	31	24
	C	0 to 7	Array Interior	0	0	0	0	0	0	0	0	0	0	0	0	0	0	0	0	0	0	0	0	0	0	0	0	0	0	0	0	0	0	0	0	0	0	0	0	0	0	0	0	0	0
			Array Edge	0	0	0	0	0	0	0	0	0	0	0	0	0	0	0	0	0	0	0	0	0	0	0	0	0	0	0	0	0	0	0	0	0	0	0	0	0	0	0	0	0	0
		7.1 to 20	Array Interior	96	96	96	96	96	96	96	96	96	96	96	96	96	96	96	96	96	93	96	93	86	96	86	79	96	74	68	86	64	59	75	56	52	66	49	45	59	44	40	53	39	36
			Array Edge	96	96	96	96	96	89	96	88	81	96	80	73	96	73	67	90	67	61	82	61	56	76	57	52	65	49	45	57	42	39	50	37	34	44	33	30	39	29	27	35	26	24
		20.1 to 27	Array Interior	96	96	0	96	96	0	96	96	0	96	96	0	96	96	0	96	96	0	96	96	0	96	96	0	96	88	0	96	76	0	96	67	0	85	59	0	76	52	0	68	47	0
			Array Edge	96	96	0	96	96	0	96	96	0	96	95	0	96	87	0	96	79	0	96	73	0	96	67	0	83	58	0	72	50	0	63	44	0	56	39	0	50	35	0	45	31	0
		27.1 to 45	Array Interior	96	96	96	96	96	92	96	96	84	96	96	76	96	90	70	96	82	64	96	76	59	96	70	55	96	61	47	96	53	41	86	46	36	77	41	32	68	37	28	62	33	26
			Array Edge	96	88	68	96	79	62	96	72	56	96	66	51	96	60	47	96	55	43	94	51	39	87	47	36	75	40	31	66	35	27	58	31	24	51	27	21	46	24	19	41	22	17
	D	0 to 7	Array Interior	0	0	0	0	0	0	0	0	0	0	0	0	0	0	0	0	0	0	0	0	0	0	0	0	0	0	0	0	0	0	0	0	0	0	0	0	0	0	0	0	0	0
			Array Edge	0	0	0	0	0	0	0	0	0	0	0	0	0	0	0	0	0	0	0	0	0	0	0	0	0	0	0	0	0	0	0	0	0	0	0	0	0	0	0	0	0	0
		7.1 to 20	Array Interior	96	96	96	96	96	96	96	96	96	96	96	94	96	93	86	96	85	78	96	78	72	96	72	66	83	62	57	72	54	49	63	47	43	56	42	38	50	37	34	44	33	30
			Array Edge	96	91	84	96	82	75	96	74	68	90	67	62	82	61	56	75	56	52	69	52	47	64	48	44	55	41	38	48	35	33	42	31	29	37	27	25	33	24	22	29	22	20
		20.1 to 27	Array Interior	96	96	0	96	96	0	96	96	0	96	96	0	96	96	0	96	96	0	96	96	0	96	96	0	96	88	0	96	76	0	96	67	0	85	59	0	76	52	0	68	47	0
			Array Edge	96	96	0	96	96	0	96	96	0	96	95	0	96	87	0	96	79	0	96	73	0	96	67	0	83	58	0	72	50	0	63	44	0	56	39	0	50	35	0	45	31	0
		27.1 to 45	Array Interior	96	96	86	96	96	78	96	91	71	96	83	65	96	76	59	96	70	54	96	64	50	96	60	46	95	51	40	83	45	35	73	39	30	65	35	27	58	31	24	52	28	22
			Array Edge	96	74	58	96	67	52	96	61	47	96	55	43	94	51	39	87	47	36	80	43	33	74	40	31	64	34	27	56	30	23	49	26	20	43	23	18	39	21	16	35	18	14
25	B	0 to 7	Array Interior	0	0	0	0	0	0	0	0	0	0	0	0	0	0	0	0	0	0	0	0	0	0	0	0	0	0	0	0	0	0	0	0	0	0	0	0	0	0	0	0	0	0
			Array Edge	0	0	0	0	0	0	0	0	0	0	0	0	0	0	0	0	0	0	0	0	0	0	0	0	0	0	0	0	0	0	0	0	0	0	0	0	0	0	0	0	0	0
		7.1 to 20	Array Interior	96	96	96	96	96	96	96	96	96	96	96	96	96	96	96	96	96	96	96	96	96	96	96	96	96	96	96	96	91	83	96	79	73	94	70	64	84	62	57	75	56	51
			Array Edge	96	96	96	96	96	96	96	96	96	96	96	96	96	96	95	96	94	87	96	87	80	96	80	74	92	69	63	80	60	55	70	52	48	62	46	42	55	41	38	49	37	34
		20.1 to 27	Array Interior	96	96	0	96	96	0	96	96	0	96	96	0	96	96	0	96	96	0	96	96	0	96	96	0	96	96	0	96	96	0	96	94	0	96	83	0	96	74	0	95	66	0
			Array Edge	96	96	0	96	96	0	96	96	0	96	96	0	96	96	0	96	96	0	96	96	0	96	95	0	96	82	0	96	71	0	90	62	0	79	55	0	70	49	0	63	44	0
		27.1 to 45	Array Interior	96	96	96	96	96	96	96	96	96	96	96	96	96	96	96	96	96	90	96	96	83	96	96	77	96	85	66	96	74	58	96	65	51	96	58	45	96	52	40	86	46	36
			Array Edge	96	96	95	96	96	86	96	96	78	96	92	71	96	84	65	96	77	60	96	71	55	96	66	51	96	57	44	92	49	38	81	43	34	72	38	30	64	34	27	58	31	24
	C	0 to 7	Array Interior	0	0	0	0	0	0	0	0	0	0	0	0	0	0	0	0	0	0	0	0	0	0	0	0	0	0	0	0	0	0	0	0	0	0	0	0	0	0	0	0	0	0
			Array Edge	0	0	0	0	0	0	0	0	0	0	0	0	0	0	0	0	0	0	0	0	0	0	0	0	0	0	0	0	0	0	0	0	0	0	0	0	0	0	0	0	0	0
		7.1 to 20	Array Interior	96	96	96	96	96	96	96	96	96	96	96	96	96	96	96	96	96	93	96	93	86	96	86	79	96	74	68	86	64	59	75	56	52	66	49	45	59	44	40	53	39	36
			Array Edge	96	96	96	96	96	89	96	88	81	96	80	73	96	73	67	90	67	61	82	61	56	76	57	52	65	49	45	57	42	39	50	37	34	44	33	30	39	29	27	35	26	24
		20.1 to 27	Array Interior	96	96	0	96	96	0	96	96	0	96	96	0	96	96	0	96	96	0	96	96	0	96	96	0	96	88	0	96	76	0	96	67	0	85	59	0	76	52	0	68	47	0
			Array Edge	96	96	0	96	96	0	96	96	0	96	95	0	96	87	0	96	79	0	96	73	0	96	67	0	83	58	0	72	50	0	63	44	0	56	39	0	50	35	0	45	31	0
		27.1 to 45	Array Interior	96	96	96	96	96	92	96	96	84	96	96	76	96	90	70	96	82	64	96	76	59	96	70	55	96	61	47	96	53	41	86	46	36	77	41	32	68	37	28	62	33	26
			Array Edge	96	88	68	96	79	62	96	72	56	96	66	51	96	60	47	96	55	43	94	51	39	87	47	36	75	40	31	66	35	27	58	31	24	51	27	21	46	24	19	41	22	17
	D	0 to 7	Array Interior	0	0	0	0	0	0	0	0	0	0	0	0	0	0	0	0	0	0	0	0	0	0	0	0	0	0	0	0	0	0	0	0	0	0	0	0	0	0	0	0	0	0
			Array Edge	0	0	0	0	0	0	0	0	0	0	0	0	0	0	0	0	0	0	0	0	0	0	0	0	0	0	0	0	0	0	0	0	0	0	0	0	0	0	0	0	0	0
		7.1 to 20	Array Interior	96	96	96	96	96	96	96	96	96	96	96	94	96	93	86	96	85	78	96	78	72	96	72	66	83	62	57	72	54	49	63	47	43	56	42	38	50	37	34	44	33	30
			Array Edge	96	91	84	96	82	75	96	74	68	90	67	62	82	61	56	75	56	52	69	52	47	64	48	44	55	41	38	48	35	33	42	31	29	37	27	25	33	24	22	29	22	20
		20.1 to 27	Array Interior	96	96	0	96	96	0	96	96	0	96	96	0	96	96	0	96	96	0	96	96	0	96	96	0	96	88	0	96	76	0	96	67	0	85	59	0	76	52	0	68	47	0
			Array Edge	96	96	0	96	96	0	96	96	0	96	95	0	96	87	0	96	79	0	96	73	0	96	67	0	83	58	0	72	50	0	63	44	0	56	39	0	50	35	0	45	31	0
		27.1 to 45	Array Interior	96	96	86	96	96	78	96	91	71	96	83	65	96	76	59	96	70	54	96	64	50	96	60	46	95	51	40	83	45	35	73	39	30	65	35	27	58	31	24	52	28	22
			Array Edge	96	74	58	96	67	52	96	61	47	96	55	43	94	51	39	87	47	36	80	43	33	74	40	31	64	34	27	56	30	23	49	26	20	43	23	18	39	21	16	35	18	14
30	B	0 to 7	Array Interior	0	0	0	0	0	0	0	0	0	0	0	0	0	0	0	0	0	0	0	0	0	0	0	0	0	0	0	0	0	0	0	0	0	0	0	0	0	0	0	0	0	0
			Array Edge	0	0	0	0	0	0	0	0	0	0	0	0	0	0	0	0	0	0	0	0	0	0	0	0	0	0	0	0	0	0	0	0	0	0	0	0	0	0	0	0	0	0
		7.1 to 20	Array Interior	96	96	96	96	96	96	96	96	96	96	96	96	96	96	96	96	96	96	96	96	96	96	96	96	96	96	96	96	91	83	96	79	73	94	70	64	84	62	57	75	56	51
			Array Edge	96	96	96	96	96	96	96	96	96	96	96	96	96	96	95	96	94	87	96	87	80	96	80	74	92	69	63	80	60	55	70	52	48	62	46	42	55	41	38	49	37	34
		20.1 to 27	Array Interior	96	96	0	96	96	0	96	96	0	96	96	0	96	96	0	96	96	0	96	96	0	96	96	0	96	96	0	96	96	0	96	94	0	96	83	0	96	74	0	95	66	0
			Array Edge	96	96	0	96	96	0	96	96	0	96	96	0	96	96	0	96	96	0	96	96	0	96	95	0	96	82	0	96	71	0	90	62	0	79	55	0	70	49	0	63	44	0
		27.1 to 45	Array Interior	96	96	96	96	96	96	96	96	96	96	96	96	96	96	96	96	96	90	96	96	83	96	96	77	96	85	66	96	74	58	96	65	51	96	58	45	96	52	40	86	46	36
			Array Edge	96	96	95	96	96	86	96	96	78	96	92	71	96	84	65	96	77	60	96	71	55	96	66	51	96	57	44	92	49	38	81	43	34	72	38	30	64	34	27	58	31	24
	C	0 to 7	Array Interior	0	0	0	0	0	0	0	0	0	0	0	0	0	0	0	0	0	0	0	0	0	0	0	0	0	0	0	0	0	0	0	0	0	0	0	0	0	0	0	0	0	0
			Array Edge	0	0	0	0	0	0	0	0	0	0	0	0	0	0	0	0	0	0	0	0	0	0	0	0	0	0	0	0	0	0	0	0	0	0	0	0	0	0	0	0	0	0
		7.1 to 20	Array Interior	96	96	96	96	96	96	96	96	96	96	96	96	96	96	96	96	96	93	96	93	86	96	86	79	96	74	68	86	64	59	75	56	52	66	49	45	59	44	40	53	39	36
			Array Edge	96	96	96	96	96	89	96	88	81	96	80	73	96	73	67	90	67	61	82	61	56	76	57	52	65	49	45	57	42	39	50	37	34	44	33	30	39	29	27	35	26	24
		20.1 to 27	Array Interior	96	96	0	96	96	0	96	96	0	96	96	0	96	96	0	96	96	0	96	96	0	96	96	0	96	88	0	96	76	0	96	67	0	85	59	0	76	52	0	68	47	0
			Array Edge	96	96	0	96	96	0	96	96	0	96	95	0	96	87	0	96	79	0	96	73	0	96	67	0	83	58	0	72	50	0	63	44	0	56	39	0	50	35	0	45	31	0
		27.1 to 45	Array Interior	96	96	96	96	96	92	96	96	84	96	96	76	96	90	70	96	82	64	96	76	59	96	70	55	96	61	47	96	53	41	86	46	36	77	41	32	68	37	28	62	33	26
			Array Edge	96	88	68	96	79	62	96	72	56	96	66	51	96	60	47	96	55	43	94	51	39	87	47	36	75	40	31	66	35	27	58	31	24	51	27	21	46	24	19	41	22	17
	D	0 to 7	Array Interior	0	0	0	0	0	0	0	0	0	0	0	0	0	0	0	0	0	0	0	0	0	0	0	0	0	0	0	0	0	0	0	0	0	0	0	0	0	0	0	0	0	0
			Array Edge	0	0	0	0	0	0	0	0	0	0	0	0	0	0	0	0	0	0	0	0	0	0	0	0	0	0	0	0	0	0	0	0	0	0	0	0	0	0	0	0	0	0
		7.1 to 20	Array Interior	96	96	96	96	96	96	96	96	96	96	96	94	96	93	86	96	85	78	96	78	72	96	72	66	83	62	57	72	54	49	63	47	43	56	42	38	50	37	34	44	33	30
			Array Edge	96	91	84	96	82	75	96	74	68	90	67	62	82	61	56	75	56	52	69	52	47	64	48	44	55	41	38	48	35	33	42	31	29	37	27	25	33	24	22	29	22	20
		20.1 to 27	Array Interior	96	96	0	96	96	0	96	96	0	96	96	0	96	96	0	96	96	0	96	96	0	96	96	0	96	88	0	96	76	0	96	67	0	85	59	0	76	52	0	68	47	0
			Array Edge	96	96	0	96	96	0	96	96	0	96	95	0	96	87	0	96	79	0	96	73	0	96	67	0	83	58	0	72	50	0	63	44	0	56	39	0	50	35	0	45	31	0
		27.1 to 45	Array Interior	96	96	86	96	96	78	96	91	71	96	83	65	96	76	59	96	70	54	96	64	50	96	60	46	95	51	40	83	45	35	73	39	30	65	35	27	58	31	24	52	28	22
			Array Edge	96	74	58	96	67	52	96	61	47	96	55	43	94	51	39	87	47	36	80	43	33	74	40	31	64	34	27	56	30	23	49	26	20	43	23	18	39	21	16	35	18	14

Pegasus Solar - Open Slot L-Foot - Hip Roof - Flush Mount 0 to 30 Foot Roof - Portrait 72 Cell - Specific Gravity = 0.42

Ground Snow Load (psf)	Exposure Category	Roof/ Panel Angle	Wind Speed (mph)	95			100			105			110			115			120			125			130			140			150			160			170			180			190		
			Roof Zone	1	2	3	1	2	3	1	2	3	1	2	3	1	2	3	1	2	3	1	2	3	1	2	3	1	2	3	1	2	3	1	2	3	1	2	3	1	2	3	1	2	3
0	B	0 to 7	Array Interior	0	0	0	0	0	0	0	0	0	0	0	0	0	0	0	0	0	0	0	0	0	0	0	0	0	0	0	0	0	0	0	0	0	0	0	0	0	0	0	0	0	0
			Array Edge	0	0	0	0	0	0	0	0	0	0	0	0	0	0	0	0	0	0	0	0	0	0	0	0	0	0	0	0	0	0	0	0	0	0	0	0	0	0	0	0	0	0
		7.1 to 20	Array Interior	96	96	96	96	96	96	96	96	96	96	96	96	96	96	96	96	96	96	96	96	96	96	96	95	96	89	82	96	77	71	91	67	62	80	59	55	71	53	49	63	47	43
			Array Edge	96	96	96	96	96	96	96	96	96	96	96	88	96	88	81	96	80	74	96	74	68	92	68	63	79	58	54	68	51	47	60	44	41	53	39	36	47	35	32	42	31	29
		20.1 to 27	Array Interior	96	96	0	96	96	0	96	96	0	96	96	0	96	96	0	96	96	0	96	96	0	96	96	0	96	96	0	96	91	0	96	80	0	96	71	0	91	63	0	81	56	0
			Array Edge	96	96	0	96	96	0	96	96	0	96	96	0	96	96	0	96	95	0	96	88	0	96	81	0	96	69	0	87	60	0	76	53	0	67	47	0	60	42	0	54	37	0
		27.1 to 45	Array Interior	96	96	96	96	96	96	96	96	96	96	96	91	96	96	83	96	96	76	96	90	70	96	83	65	96	72	56	96	63	49	96	55	43	91	49	38	81	44	34	73	39	30
			Array Edge	96	96	81	96	94	73	96	85	66	96	78	61	96	71	55	96	65	51	96	60	47	96	56	43	89	48	37	78	42	33	69	37	29	61	33	25	54	29	23	49	26	20
	C	0 to 7	Array Interior	0	0	0	0	0	0	0	0	0	0	0	0	0	0	0	0	0	0	0	0	0	0	0	0	0	0	0	0	0	0	0	0	0	0	0	0	0	0	0	0	0	0
			Array Edge	0	0	0	0	0	0	0	0	0	0	0	0	0	0	0	0	0	0	0	0	0	0	0	0	0	0	0	0	0	0	0	0	0	0	0	0	0	0	0	0	0	0
		7.1 to 20	Array Interior	96	96	96	96	96	96	96	96	96	96	96	95	96	94	87	96	86	79	96	79	73	96	73	67	84	63	58	73	54	50	64	47	44	56	42	39	50	37	34	45	33	31
			Array Edge	96	92	84	96	83	76	96	75	69	91	68	62	83	62	57	76	57	52	70	52	48	65	48	44	55	41	38	48	36	33	42	31	29	37	28	25	33	25	23	30	22	20
		20.1 to 27	Array Interior	96	96	0	96	96	0	96	96	0	96	96	0	96	96	0	96	96	0	96	94	0	96	87	0	96	74	0	93	65	0	82	57	0	72	50	0	64	45	0	57	40	0
			Array Edge	96	96	0	96	96	0	96	89	0	96	80	0	96	74	0	96	67	0	89	62	0	82	57	0	71	49	0	61	43	0	54	37	0	48	33	0	42	29	0	38	26	0
		27.1 to 45	Array Interior	96	96	87	96	96	78	96	91	71	96	83	65	96	76	59	96	70	55	96	65	50	96	60	46	96	52	40	83	45	35	73	39	31	65	35	27	58	31	24	52	28	22
			Array Edge	96	74	58	96	67	52	96	61	48	96	56	43	94	51	40	87	47	36	80	43	33	74	40	31	64	34	27	56	30	23	49	26	20	43	23	18	39	21	16	35	18	14
	D	0 to 7	Array Interior	0	0	0	0	0	0	0	0	0	0	0	0	0	0	0	0	0	0	0	0	0	0	0	0	0	0	0	0	0	0	0	0	0	0	0	0	0	0	0	0	0	0
			Array Edge	0	0	0	0	0	0	0	0	0	0	0	0	0	0	0	0	0	0	0	0	0	0	0	0	0	0	0	0	0	0	0	0	0	0	0	0	0	0	0	0	0	0
		7.1 to 20	Array Interior	96	96	96	96	96	96	96	95	88	96	87	80	96	79	73	96	72	67	90	66	61	83	61	56	71	53	48	61	46	42	54	40	37	47	35	32	42	31	29	38	28	26
			Array Edge	96	77	71	93	69	64	84	63	58	77	57	52	70	52	48	64	48	44	59	44	40	54	40	37	47	35	32	40	30	28	35	26	24	31	23	21	28	21	19	25	18	17
		20.1 to 27	Array Interior	96	96	0	96	96	0	96	96	0	96	96	0	96	94	0	96	86	0	96	79	0	96	73	0	90	63	0	78	54	0	69	48	0	61	42	0	54	38	0	48	34	0
			Array Edge	96	91	0	96	82	0	96	75	0	96	68	0	89	62	0	82	57	0	75	52	0	69	48	0	60	41	0	52	36	0	45	32	0	40	28	0	36	25	0	32	22	0
		27.1 to 45	Array Interior	96	94	73	96	85	66	96	77	60	96	70	55	96	64	50	96	59	46	96	55	42	94	51	39	81	44	34	71	38	29	62	33	26	55	29	23	49	26	20	44	24	18
			Array Edge	96	63	49	96	57	44	96	52	40	87	47	37	80	43	33	74	40	31	68	36	28	63	34	26	54	29	22	47	25	20	41	22	17	37	20	15	33	17	13	29	16	12
5	B	0 to 7	Array Interior	0	0	0	0	0	0	0	0	0	0	0	0	0	0	0	0	0	0	0	0	0	0	0	0	0	0	0	0	0	0	0	0	0	0	0	0	0	0	0	0	0	0
			Array Edge	0	0	0	0	0	0	0	0	0	0	0	0	0	0	0	0	0	0	0	0	0	0	0	0	0	0	0	0	0	0	0	0	0	0	0	0	0	0	0	0	0	0
		7.1 to 20	Array Interior	96	96	96	96	96	96	96	96	96	96	96	96	96	96	96	96	96	96	96	96	96	96	96	95	96	89	82	96	77	71	91	67	62	80	59	55	71	53	49	63	47	43
			Array Edge	96	96	96	96	96	96	96	96	96	96	96	88	96	88	81	96	80	74	96	74	68	92	68	63	79	58	54	68	51	47	60	44	41	53	39	36	47	35	32	42	31	29
		20.1 to 27	Array Interior	96	96	0	96	96	0	96	96	0	96	96	0	96	96	0	96	96	0	96	96	0	96	96	0	96	96	0	96	91	0	96	80	0	96	71	0	91	63	0	81	56	0
			Array Edge	96	96	0	96	96	0	96	96	0	96	96	0	96	96	0	96	95	0	96	88	0	96	81	0	96	69	0	87	60	0	76	53	0	67	47	0	60	42	0	54	37	0
		27.1 to 45	Array Interior	96	96	96	96	96	96	96	96	96	96	96	91	96	96	83	96	96	76	96	90	70	96	83	65	96	72	56	96	63	49	96	55	43	91	49	38	81	44	34	73	39	30
			Array Edge	96	96	81	96	94	73	96	85	66	96	78	61	96	71	55	96	65	51	96	60	47	96	56	43	89	48	37	78	42	33	69	37	29	61	33	25	54	29	23	49	26	20
	C	0 to 7	Array Interior	0	0	0	0	0	0	0	0	0	0	0	0	0	0	0	0	0	0	0	0	0	0	0	0	0	0	0	0	0	0	0	0	0	0	0	0	0	0	0	0	0	0
			Array Edge	0	0	0	0	0	0	0	0	0	0	0	0	0	0	0	0	0	0	0	0	0	0	0	0	0	0	0	0	0	0	0	0	0	0	0	0	0	0	0	0	0	0
		7.1 to 20	Array Interior	96	96	96	96	96	96	96	96	96	96	96	95	96	94	87	96	86	79	96	79	73	96	73	67	84	63	58	73	54	50	64	47	44	56	42	39	50	37	34	45	33	31
			Array Edge	96	92	84	96	83	76	96	75	69	91	68	62	83	62	57	76	57	52	70	52	48	65	48	44	55	41	38	48	36	33	42	31	29	37	28	25	33	25	23	30	22	20
		20.1 to 27	Array Interior	96	96	0	96	96	0	96	96	0	96	96	0	96	96	0	96	96	0	96	94	0	96	87	0	96	74	0	93	65	0	82	57	0	72	50	0	64	45	0	57	40	0
			Array Edge	96	96	0	96	96	0	96	89	0	96	80	0	96	74	0	96	67	0	89	62	0	82	57	0	71	49	0	61	43	0	54	37	0	48	33	0	42	29	0	38	26	0
		27.1 to 45	Array Interior	96	96	87	96	96	78	96	91	71	96	83	65	96	76	59	96	70	55	96	65	50	96	60	46	96	52	40	83	45	35	73	39	31	65	35	27	58	31	24	52	28	22
			Array Edge	96	74	58	96	67	52	96	61	48	96	56	43	94	51	40	87	47	36	80	43	33	74	40	31	64	34	27	56	30	23	49	26	20	43	23	18	39	21	16	35	18	14
	D	0 to 7	Array Interior	0	0	0	0	0	0	0	0	0	0	0	0	0	0	0	0	0	0	0	0	0	0	0	0	0	0	0	0	0	0	0	0	0	0	0	0	0	0	0	0	0	0
			Array Edge	0	0	0	0	0	0	0	0	0	0	0	0	0	0	0	0	0	0	0	0	0	0	0	0	0	0	0	0	0	0	0	0	0	0	0	0	0	0	0	0	0	0
		7.1 to 20	Array Interior	96	96	96	96	96	96	96	95	88	96	87	80	96	79	73	96	72	67	90	66	61	83	61	56	71	53	48	61	46	42	54	40	37	47	35	32	42	31	29	38	28	26
			Array Edge	96	77	71	93	69	64	84	63	58	77	57	52	70	52	48	64	48	44	59	44	40	54	40	37	47	35	32	40	30	28	35	26	24	31	23	21	28	21	19	25	18	17
		20.1 to 27	Array Interior	96	96	0	96	96	0	96	96	0	96	96	0	96	94	0	96	86	0	96	79	0	96	73	0	90	63	0	78	54	0	69	48	0	61	42	0	54	38	0	48	34	0
			Array Edge	96	91	0	96	82	0	96	75	0	96	68	0	89	62	0	82	57	0	75	52	0	69	48	0	60	41	0	52	36	0	45	32	0	40	28	0	36	25	0	32	22	0
		27.1 to 45	Array Interior	96	94	73	96	85	66	96	77	60	96	70	55	96	64	50	96	59	46	96	55	42	94	51	39	81	44	34	71	38	29	62	33	26	55	29	23	49	26	20	44	24	18
			Array Edge	96	63	49	96	57	44	96	52	40	87	47	37	80	43	33	74	40	31	68	36	28	63	34	26	54	29	22	47	25	20	41	22	17	37	20	15	33	17	13	29	16	12

Pegasus Solar - Open Slot L-Foot - Hip Roof - Flush Mount 0 to 30 Foot Roof - Portrait 72 Cell - Specific Gravity = 0.42

Ground Snow Load (psf)	Exposure Category	Roof/ Panel Angle	Wind Speed (mph)	95			100			105			110			115			120			125			130			140			150			160			170			180			190		
			Roof Zone	1	2	3	1	2	3	1	2	3	1	2	3	1	2	3	1	2	3	1	2	3	1	2	3	1	2	3	1	2	3	1	2	3	1	2	3	1	2	3	1	2	3
10	B	0 to 7	Array Interior	0	0	0	0	0	0	0	0	0	0	0	0	0	0	0	0	0	0	0	0	0	0	0	0	0	0	0	0	0	0	0	0	0	0	0	0	0	0	0	0	0	0
			Array Edge	0	0	0	0	0	0	0	0	0	0	0	0	0	0	0	0	0	0	0	0	0	0	0	0	0	0	0	0	0	0	0	0	0	0	0	0	0	0	0	0	0	0
		7.1 to 20	Array Interior	96	96	96	96	96	96	96	96	96	96	96	96	96	96	96	96	96	96	96	96	96	96	96	95	96	89	82	96	77	71	91	67	62	80	59	55	71	53	49	63	47	43
			Array Edge	96	96	96	96	96	96	96	96	96	96	96	88	96	88	81	96	80	74	96	74	68	92	68	63	79	58	54	68	51	47	60	44	41	53	39	36	47	35	32	42	31	29
		20.1 to 27	Array Interior	96	96	0	96	96	0	96	96	0	96	96	0	96	96	0	96	96	0	96	96	0	96	96	0	96	96	0	96	91	0	96	80	0	96	71	0	91	63	0	81	56	0
			Array Edge	96	96	0	96	96	0	96	96	0	96	96	0	96	96	0	96	95	0	96	88	0	96	81	0	96	69	0	87	60	0	76	53	0	67	47	0	60	42	0	54	37	0
		27.1 to 45	Array Interior	96	96	96	96	96	96	96	96	96	96	96	91	96	96	83	96	96	76	96	90	70	96	83	65	96	72	56	96	63	49	96	55	43	91	49	38	81	44	34	73	39	30
			Array Edge	96	96	81	96	94	73	96	85	66	96	78	61	96	71	55	96	65	51	96	60	47	96	56	43	89	48	37	78	42	33	69	37	29	61	33	25	54	29	23	49	26	20
	C	0 to 7	Array Interior	0	0	0	0	0	0	0	0	0	0	0	0	0	0	0	0	0	0	0	0	0	0	0	0	0	0	0	0	0	0	0	0	0	0	0	0	0	0	0	0	0	0
			Array Edge	0	0	0	0	0	0	0	0	0	0	0	0	0	0	0	0	0	0	0	0	0	0	0	0	0	0	0	0	0	0	0	0	0	0	0	0	0	0	0	0	0	0
		7.1 to 20	Array Interior	96	96	96	96	96	96	96	96	96	96	96	95	96	94	87	96	86	79	96	79	73	96	73	67	84	63	58	73	54	50	64	47	44	56	42	39	50	37	34	45	33	31
			Array Edge	96	92	84	96	83	76	96	75	69	91	68	62	83	62	57	76	57	52	70	52	48	65	48	44	55	41	38	48	36	33	42	31	29	37	28	25	33	25	23	30	22	20
		20.1 to 27	Array Interior	96	96	0	96	96	0	96	96	0	96	96	0	96	96	0	96	96	0	96	94	0	96	87	0	96	74	0	93	65	0	82	57	0	72	50	0	64	45	0	57	40	0
			Array Edge	96	96	0	96	96	0	96	89	0	96	80	0	96	74	0	96	67	0	89	62	0	82	57	0	71	49	0	61	43	0	54	37	0	48	33	0	42	29	0	38	26	0
		27.1 to 45	Array Interior	96	96	87	96	96	78	96	91	71	96	83	65	96	76	59	96	70	55	96	65	50	96	60	46	96	52	40	83	45	35	73	39	31	65	35	27	58	31	24	52	28	22
			Array Edge	96	74	58	96	67	52	96	61	48	96	56	43	94	51	40	87	47	36	80	43	33	74	40	31	64	34	27	56	30	23	49	26	20	43	23	18	39	21	16	35	18	14
	D	0 to 7	Array Interior	0	0	0	0	0	0	0	0	0	0	0	0	0	0	0	0	0	0	0	0	0	0	0	0	0	0	0	0	0	0	0	0	0	0	0	0	0	0	0	0	0	0
			Array Edge	0	0	0	0	0	0	0	0	0	0	0	0	0	0	0	0	0	0	0	0	0	0	0	0	0	0	0	0	0	0	0	0	0	0	0	0	0	0	0	0	0	0
		7.1 to 20	Array Interior	96	96	96	96	96	96	96	95	88	96	87	80	96	79	73	96	72	67	90	66	61	83	61	56	71	53	48	61	46	42	54	40	37	47	35	32	42	31	29	38	28	26
			Array Edge	96	77	71	93	69	64	84	63	58	77	57	52	70	52	48	64	48	44	59	44	40	54	40	37	47	35	32	40	30	28	35	26	24	31	23	21	28	21	19	25	18	17
		20.1 to 27	Array Interior	96	96	0	96	96	0	96	96	0	96	96	0	96	94	0	96	86	0	96	79	0	96	73	0	90	63	0	78	54	0	69	48	0	61	42	0	54	38	0	48	34	0
			Array Edge	96	91	0	96	82	0	96	75	0	96	68	0	89	62	0	82	57	0	75	52	0	69	48	0	60	41	0	52	36	0	45	32	0	40	28	0	36	25	0	32	22	0
		27.1 to 45	Array Interior	96	94	73	96	85	66	96	77	60	96	70	55	96	64	50	96	59	46	96	55	42	94	51	39	81	44	34	71	38	29	62	33	26	55	29	23	49	26	20	44	24	18
			Array Edge	96	63	49	96	57	44	96	52	40	87	47	37	80	43	33	74	40	31	68	36	28	63	34	26	54	29	22	47	25	20	41	22	17	37	20	15	33	17	13	29	16	12
15	B	0 to 7	Array Interior	0	0	0	0	0	0	0	0	0	0	0	0	0	0	0	0	0	0	0	0	0	0	0	0	0	0	0	0	0	0	0	0	0	0	0	0	0	0	0	0	0	0
			Array Edge	0	0	0	0	0	0	0	0	0	0	0	0	0	0	0	0	0	0	0	0	0	0	0	0	0	0	0	0	0	0	0	0	0	0	0	0	0	0	0	0	0	0
		7.1 to 20	Array Interior	96	96	96	96	96	96	96	96	96	96	96	95	96	94	87	96	86	79	96	79	73	96	73	67	84	63	58	73	54	50	64	47	44	56	42	39	50	37	34	45	33	31
			Array Edge	96	92	84	96	83	76	96	75	69	91	68	62	83	62	57	76	57	52	70	52	48	65	48	44	55	41	38	48	36	33	42	31	29	37	28	25	33	25	23	30	22	20
		20.1 to 27	Array Interior	96	96	0	96	96	0	96	96	0	96	96	0	96	96	0	96	96	0	96	94	0	96	87	0	96	74	0	93	65	0	82	57	0	72	50	0	64	45	0	57	40	0
			Array Edge	96	96	0	96	96	0	96	89	0	96	80	0	96	74	0	96	67	0	89	62	0	82	57	0	71	49	0	61	43	0	54	37	0	48	33	0	42	29	0	38	26	0
		27.1 to 45	Array Interior	96	96	87	96	96	78	96	91	71	96	83	65	96	76	59	96	70	55	96	65	50	96	60	46	96	52	40	83	45	35	73	39	31	65	35	27	58	31	24	52	28	22
			Array Edge	96	74	58	96	67	52	96	61	48	96	56	43	94	51	40	87	47	36	80	43	33	74	40	31	64	34	27	56	30	23	49	26	20	43	23	18	39	21	16	35	18	14
	C	0 to 7	Array Interior	0	0	0	0	0	0	0	0	0	0	0	0	0	0	0	0	0	0	0	0	0	0	0	0	0	0	0	0	0	0	0	0	0	0	0	0	0	0	0	0	0	0
			Array Edge	0	0	0	0	0	0	0	0	0	0	0	0	0	0	0	0	0	0	0	0	0	0	0	0	0	0	0	0	0	0	0	0	0	0	0	0	0	0	0	0	0	0
		7.1 to 20	Array Interior	96	96	96	96	96	96	96	96	96	96	96	95	96	94	87	96	86	79	96	79	73	96	73	67	84	63	58	73	54	50	64	47	44	56	42	39	50	37	34	45	33	31
			Array Edge	96	92	84	96	83	76	96	75	69	91	68	62	83	62	57	76	57	52	70	52	48	65	48	44	55	41	38	48	36	33	42	31	29	37	28	25	33	25	23	30	22	20
		20.1 to 27	Array Interior	96	96	0	96	96	0	96	96	0	96	96	0	96	96	0	96	96	0	96	94	0	96	87	0	96	74	0	93	65	0	82	57	0	72	50	0	64	45	0	57	40	0
			Array Edge	96	96	0	96	96	0	96	89	0	96	80	0	96	74	0	96	67	0	89	62	0	82	57	0	71	49	0	61	43	0	54	37	0	48	33	0	42	29	0	38	26	0
		27.1 to 45	Array Interior	96	96	87	96	96	78	96	91	71	96	83	65	96	76	59	96	70	55	96	65	50	96	60	46	96	52	40	83	45	35	73	39	31	65	35	27	58	31	24	52	28	22
			Array Edge	96	74	58	96	67	52	96	61	48	96	56	43	94	51	40	87	47	36	80	43	33	74	40	31	64	34	27	56	30	23	49	26	20	43	23	18	39	21	16	35	18	14
	D	0 to 7	Array Interior	0	0	0	0	0	0	0	0	0	0	0	0	0	0	0	0	0	0	0	0	0	0	0	0	0	0	0	0	0	0	0	0	0	0	0	0	0	0	0	0	0	0
			Array Edge	0	0	0	0	0	0	0	0	0	0	0	0	0	0	0	0	0	0	0	0	0	0	0	0	0	0	0	0	0	0	0	0	0	0	0	0	0	0	0	0	0	0
		7.1 to 20	Array Interior	96	96	96	96	96	96	96	95	88	96	87	80	96	79	73	96	72	67	90	66	61	83	61	56	71	53	48	61	46	42	54	40	37	47	35	32	42	31	29	38	28	26
			Array Edge	96	77	71	93	69	64	84	63	58	77	57	52	70	52	48	64	48	44	59	44	40	54	40	37	47	35	32	40	30	28	35	26	24	31	23	21	28	21	19	25	18	17
		20.1 to 27	Array Interior	96	96	0	96	96	0	96	96	0	96	96	0	96	94	0	96	86	0	96	79	0	96	73	0	90	63	0	78	54	0	69	48	0	61	42	0	54	38	0	48	34	0
			Array Edge	96	91	0	96	82	0	96	75	0	96	68	0	89	62	0	82	57	0	75	52	0	69	48	0	60	41	0	52	36	0	45	32	0	40	28	0	36	25	0	32	22	0
		27.1 to 45	Array Interior	96	94	73	96	85	66	96	77	60	96	70	55	96	64	50	96	59	46	96	55	42	94	51	39	81	44	34	71	38	29	62	33	26	55	29	23	49	26	20	44	24	18
			Array Edge	96	63	49	96	57	44	96	52	40	87	47	37	80	43	33	74	40	31	68	36	28	63	34	26	54	29	22	47	25	20	41	22	17	37	20	15	33	17	13	29	16	12

Pegasus Solar - Open Slot L-Foot - Hip Roof - Flush Mount 0 to 30 Foot Roof - Portrait 72 Cell - Specific Gravity = 0.42

Ground Snow Load (psf)	Exposure Category	Roof/ Panel Angle	Wind Speed (mph)	95			100			105			110			115			120			125			130			140			150			160			170			180			190		
			Roof Zone	1	2	3	1	2	3	1	2	3	1	2	3	1	2	3	1	2	3	1	2	3	1	2	3	1	2	3	1	2	3	1	2	3	1	2	3	1	2	3	1	2	3
20	B	0 to 7	Array Interior	0	0	0	0	0	0	0	0	0	0	0	0	0	0	0	0	0	0	0	0	0	0	0	0	0	0	0	0	0	0	0	0	0	0	0	0	0	0	0	0	0	0
			Array Edge	0	0	0	0	0	0	0	0	0	0	0	0	0	0	0	0	0	0	0	0	0	0	0	0	0	0	0	0	0	0	0	0	0	0	0	0	0	0	0	0	0	0
		7.1 to 20	Array Interior	96	96	96	96	96	96	96	96	96	96	96	96	96	96	96	96	96	96	96	96	96	96	96	95	96	89	82	96	77	71	91	67	62	80	59	55	71	53	49	63	47	43
			Array Edge	96	96	96	96	96	96	96	96	96	96	96	88	96	88	81	96	80	74	96	74	68	92	68	63	79	58	54	68	51	47	60	44	41	53	39	36	47	35	32	42	31	29
		20.1 to 27	Array Interior	96	96	0	96	96	0	96	96	0	96	96	0	96	96	0	96	96	0	96	96	0	96	96	0	96	96	0	96	91	0	96	80	0	96	71	0	91	63	0	81	56	0
			Array Edge	96	96	0	96	96	0	96	96	0	96	96	0	96	96	0	96	95	0	96	88	0	96	81	0	96	69	0	87	60	0	76	53	0	67	47	0	60	42	0	54	37	0
		27.1 to 45	Array Interior	96	96	96	96	96	96	96	96	96	96	96	91	96	96	83	96	96	76	96	90	70	96	83	65	96	72	56	96	63	49	96	55	43	91	49	38	81	44	34	73	39	30
			Array Edge	96	96	81	96	94	73	96	85	66	96	78	61	96	71	55	96	65	51	96	60	47	96	56	43	89	48	37	78	42	33	69	37	29	61	33	25	54	29	23	49	26	20
	C	0 to 7	Array Interior	0	0	0	0	0	0	0	0	0	0	0	0	0	0	0	0	0	0	0	0	0	0	0	0	0	0	0	0	0	0	0	0	0	0	0	0	0	0	0	0	0	0
			Array Edge	0	0	0	0	0	0	0	0	0	0	0	0	0	0	0	0	0	0	0	0	0	0	0	0	0	0	0	0	0	0	0	0	0	0	0	0	0	0	0	0	0	0
		7.1 to 20	Array Interior	96	96	96	96	96	96	96	96	96	96	96	95	96	94	87	96	86	79	96	79	73	96	73	67	84	63	58	73	54	50	64	47	44	56	42	39	50	37	34	45	33	31
			Array Edge	96	92	84	96	83	76	96	75	69	91	68	62	83	62	57	76	57	52	70	52	48	65	48	44	55	41	38	48	36	33	42	31	29	37	28	25	33	25	23	30	22	20
		20.1 to 27	Array Interior	96	96	0	96	96	0	96	96	0	96	96	0	96	96	0	96	96	0	96	94	0	96	87	0	96	74	0	93	65	0	82	57	0	72	50	0	64	45	0	57	40	0
			Array Edge	96	96	0	96	96	0	96	89	0	96	80	0	96	74	0	96	67	0	89	62	0	82	57	0	71	49	0	61	43	0	54	37	0	48	33	0	42	29	0	38	26	0
		27.1 to 45	Array Interior	96	96	87	96	96	78	96	91	71	96	83	65	96	76	59	96	70	55	96	65	50	96	60	46	96	52	40	83	45	35	73	39	31	65	35	27	58	31	24	52	28	22
			Array Edge	96	74	58	96	67	52	96	61	48	96	56	43	94	51	40	87	47	36	80	43	33	74	40	31	64	34	27	56	30	23	49	26	20	43	23	18	39	21	16	35	18	14
	D	0 to 7	Array Interior	0	0	0	0	0	0	0	0	0	0	0	0	0	0	0	0	0	0	0	0	0	0	0	0	0	0	0	0	0	0	0	0	0	0	0	0	0	0	0	0	0	0
			Array Edge	0	0	0	0	0	0	0	0	0	0	0	0	0	0	0	0	0	0	0	0	0	0	0	0	0	0	0	0	0	0	0	0	0	0	0	0	0	0	0	0	0	0
		7.1 to 20	Array Interior	96	96	96	96	96	96	96	95	88	96	87	80	96	79	73	96	72	67	90	66	61	83	61	56	71	53	48	61	46	42	54	40	37	47	35	32	42	31	29	38	28	26
			Array Edge	96	77	71	93	69	64	84	63	58	77	57	52	70	52	48	64	48	44	59	44	40	54	40	37	47	35	32	40	30	28	35	26	24	31	23	21	28	21	19	25	18	17
		20.1 to 27	Array Interior	96	96	0	96	96	0	96	96	0	96	96	0	96	94	0	96	86	0	96	79	0	96	73	0	90	63	0	78	54	0	69	48	0	61	42	0	54	38	0	48	34	0
			Array Edge	96	91	0	96	82	0	96	75	0	96	68	0	89	62	0	82	57	0	75	52	0	69	48	0	60	41	0	52	36	0	45	32	0	40	28	0	36	25	0	32	22	0
		27.1 to 45	Array Interior	96	94	73	96	85	66	96	77	60	96	70	55	96	64	50	96	59	46	96	55	42	94	51	39	81	44	34	71	38	29	62	33	26	55	29	23	49	26	20	44	24	18
			Array Edge	96	63	49	96	57	44	96	52	40	87	47	37	80	43	33	74	40	31	68	36	28	63	34	26	54	29	22	47	25	20	41	22	17	37	20	15	33	17	13	29	16	12
25	B	0 to 7	Array Interior	0	0	0	0	0	0	0	0	0	0	0	0	0	0	0	0	0	0	0	0	0	0	0	0	0	0	0	0	0	0	0	0	0	0	0	0	0	0	0	0	0	0
			Array Edge	0	0	0	0	0	0	0	0	0	0	0	0	0	0	0	0	0	0	0	0	0	0	0	0	0	0	0	0	0	0	0	0	0	0	0	0	0	0	0	0	0	0
		7.1 to 20	Array Interior	96	96	96	96	96	96	96	96	96	96	96	96	96	96	96	96	96	96	96	96	96	96	96	95	96	89	82	96	77	71	91	67	62	80	59	55	71	53	49	63	47	43
			Array Edge	96	96	96	96	96	96	96	96	96	96	96	88	96	88	81	96	80	74	96	74	68	92	68	63	79	58	54	68	51	47	60	44	41	53	39	36	47	35	32	42	31	29
		20.1 to 27	Array Interior	96	96	0	96	96	0	96	96	0	96	96	0	96	96	0	96	96	0	96	96	0	96	96	0	96	96	0	96	91	0	96	80	0	96	71	0	91	63	0	81	56	0
			Array Edge	96	96	0	96	96	0	96	96	0	96	96	0	96	96	0	96	95	0	96	88	0	96	81	0	96	69	0	87	60	0	76	53	0	67	47	0	60	42	0	54	37	0
		27.1 to 45	Array Interior	96	96	96	96	96	96	96	96	96	96	96	91	96	96	83	96	96	76	96	90	70	96	83	65	96	72	56	96	63	49	96	55	43	91	49	38	81	44	34	73	39	30
			Array Edge	96	96	81	96	94	73	96	85	66	96	78	61	96	71	55	96	65	51	96	60	47	96	56	43	89	48	37	78	42	33	69	37	29	61	33	25	54	29	23	49	26	20
	C	0 to 7	Array Interior	0	0	0	0	0	0	0	0	0	0	0	0	0	0	0	0	0	0	0	0	0	0	0	0	0	0	0	0	0	0	0	0	0	0	0	0	0	0	0	0	0	0
			Array Edge	0	0	0	0	0	0	0	0	0	0	0	0	0	0	0	0	0	0	0	0	0	0	0	0	0	0	0	0	0	0	0	0	0	0	0	0	0	0	0	0	0	0
		7.1 to 20	Array Interior	96	96	96	96	96	96	96	96	96	96	96	95	96	94	87	96	86	79	96	79	73	96	73	67	84	63	58	73	54	50	64	47	44	56	42	39	50	37	34	45	33	31
			Array Edge	96	92	84	96	83	76	96	75	69	91	68	62	83	62	57	76	57	52	70	52	48	65	48	44	55	41	38	48	36	33	42	31	29	37	28	25	33	25	23	30	22	20
		20.1 to 27	Array Interior	96	96	0	96	96	0	96	96	0	96	96	0	96	96	0	96	96	0	96	94	0	96	87	0	96	74	0	93	65	0	82	57	0	72	50	0	64	45	0	57	40	0
			Array Edge	96	96	0	96	96	0	96	89	0	96	80	0	96	74	0	96	67	0	89	62	0	82	57	0	71	49	0	61	43	0	54	37	0	48	33	0	42	29	0	38	26	0
		27.1 to 45	Array Interior	96	96	87	96	96	78	96	91	71	96	83	65	96	76	59	96	70	55	96	65	50	96	60	46	96	52	40	83	45	35	73	39	31	65	35	27	58	31	24	52	28	22
			Array Edge	96	74	58	96	67	52	96	61	48	96	56	43	94	51	40	87	47	36	80	43	33	74	40	31	64	34	27	56	30	23	49	26	20	43	23	18	39	21	16	35	18	14
	D	0 to 7	Array Interior	0	0	0	0	0	0	0	0	0	0	0	0	0	0	0	0	0	0	0	0	0	0	0	0	0	0	0	0	0	0	0	0	0	0	0	0	0	0	0	0	0	0
			Array Edge	0	0	0	0	0	0	0	0	0	0	0	0	0	0	0	0	0	0	0	0	0	0	0	0	0	0	0	0	0	0	0	0	0	0	0	0	0	0	0	0	0	0
		7.1 to 20	Array Interior	96	96	96	96	96	96	96	95	88	96	87	80	96	79	73	96	72	67	90	66	61	83	61	56	71	53	48	61	46	42	54	40	37	47	35	32	42	31	29	38	28	26
			Array Edge	96	77	71	93	69	64	84	63	58	77	57	52	70	52	48	64	48	44	59	44	40	54	40	37	47	35	32	40	30	28	35	26	24	31	23	21	28	21	19	25	18	17
		20.1 to 27	Array Interior	96	96	0	96	96	0	96	96	0	96	96	0	96	94	0	96	86	0	96	79	0	96	73	0	90	63	0	78	54	0	69	48	0	61	42	0	54	38	0	48	34	0
			Array Edge	96	91	0	96	82	0	96	75	0	96	68	0	89	62	0	82	57	0	75	52	0	69	48	0	60	41	0	52	36	0	45	32	0	40	28	0	36	25	0	32	22	0
		27.1 to 45	Array Interior	96	94	73	96	85	66	96	77	60	96	70	55	96	64	50	96	59	46	96	55	42	94	51	39	81	44	34	71	38	29	62	33	26	55	29	23	49	26	20	44	24	18
			Array Edge	96	63	49	96	57	44	96	52	40	87	47	37	80	43	33	74	40	31	68	36	28	63	34	26	54	29	22	47	25	20	41	22	17	37	20	15	33	17	13	29	16	12
30	B	0 to 7	Array Interior	0	0	0	0	0	0	0	0	0	0	0	0	0	0	0	0	0	0	0	0	0	0	0	0	0	0	0	0	0	0	0	0	0	0	0	0	0	0	0	0	0	0
			Array Edge	0	0	0	0	0	0	0	0	0	0	0	0	0	0	0	0	0	0	0	0	0	0	0	0	0	0	0	0	0	0	0	0	0	0	0	0	0	0	0	0	0	0
		7.1 to 20	Array Interior	96	96	96	96	96	96	96	96	96	96	96	96	96	96	96	96	96	96	96	96	96	96	96	95	96	89	82	96	77	71	91	67	62	80	59	55	71	53	49	63	47	43
			Array Edge	96	96	96	96	96	96	96	96	96	96	96	88	96	88	81	96	80	74	96	74	68	92	68	63	79	58	54	68	51	47	60	44	41	53	39	36	47	35	32	42	31	29
		20.1 to 27	Array Interior	96	96	0	96	96	0	96	96	0	96	96	0	96	96	0	96	96	0	96	96	0	96	96	0	96	96	0	96	91	0	96	80	0	96	71	0	91	63	0	81	56	0
			Array Edge	96	96	0	96	96	0	96	96	0	96	96	0	96	96	0	96	95	0	96	88	0	96	81	0	96	69	0	87	60	0	76	53	0	67	47	0	60	42	0	54	37	0
		27.1 to 45	Array Interior	96	96	96	96	96	96	96	96	96	96	96	91	96	96	83	96	96	76	96	90	70	96	83	65	96	72	56	96	63	49	96	55	43	91	49	38	81	44	34	73	39	30
			Array Edge	96	96	81	96	94	73	96	85	66	96	78	61	96	71	55	96	65	51	96	60	47	96	56	43	89	48	37	78	42	33	69	37	29	61	33	25	54	29	23	49	26	20
	C	0 to 7	Array Interior	0	0	0	0	0	0	0	0	0	0	0	0	0	0	0	0	0	0	0	0	0	0	0	0	0	0	0	0	0	0	0	0	0	0	0	0	0	0	0	0	0	0
			Array Edge	0	0	0	0	0	0	0	0	0	0	0	0	0	0	0	0	0	0	0	0	0	0	0	0	0	0	0	0	0	0	0	0	0	0	0	0	0	0	0	0	0	0
		7.1 to 20	Array Interior	96	96	96	96	96	96	96	96	96	96	96	95	96	94	87	96	86	79	96	79	73	96	73	67	84	63	58	73	54	50	64	47	44	56	42	39	50	37	34	45	33	31
			Array Edge	96	92	84	96	83	76	96	75	69	91	68	62	83	62	57	76	57	52	70	52	48	65	48	44	55	41	38	48	36	33	42	31	29	37	28	25	33	25	23	30	22	20
		20.1 to 27	Array Interior	96	96	0	96	96	0	96	96	0	96	96	0	96	96	0	96	96	0	96	94	0	96	87	0	96	74	0	93	65	0	82	57	0	72	50	0	64	45	0	57	40	0
			Array Edge	96	96	0	96	96	0	96	89	0	96	80	0	96	74	0	96	67	0	89	62	0	82	57	0	71	49	0	61	43	0	54	37	0	48	33	0	42	29	0	38	26	0
		27.1 to 45	Array Interior	96	96	87	96	96	78	96	91	71	96	83	65	96	76	59	96	70	55	96	65	50	96	60	46	96	52	40	83	45	35	73	39	31	65	35	27	58	31	24	52	28	22
			Array Edge	96	74	58	96	67	52	96	61	48	96	56	43	94	51	40	87	47	36	80	43	33	74	40	31	64	34	27	56	30	23	49	26	20	43	23	18	39	21	16	35	18	14
	D	0 to 7	Array Interior	0	0	0	0	0	0	0	0	0	0	0	0	0	0	0	0	0	0	0	0	0	0	0	0	0	0	0	0	0	0	0	0	0	0	0	0	0	0	0	0	0	0
			Array Edge	0	0	0	0	0	0	0	0	0	0	0	0	0	0	0	0	0	0	0	0	0	0	0	0	0	0	0	0	0	0	0	0	0	0	0	0	0	0	0	0	0	0
		7.1 to 20	Array Interior	96	96	96	96	96	96	96	95	88	96	87	80	96	79	73	96	72	67	90	66	61	83	61	56	71	53	48	61	46	42	54	40	37	47	35	32	42	31	29	38	28	26
			Array Edge	96	77	71	93	69	64	84	63	58	77	57	52	70	52	48	64	48	44	59	44	40	54	40	37	47	35	32	40	30	28	35	26	24	31	23	21	28	21	19	25	18	17
		20.1 to 27	Array Interior	96	96	0	96	96	0	96	96	0	96	96	0	96	94	0	96	86	0	96	79	0	96	73	0	90	63	0	78	54	0	69	48	0	61	42	0	54	38	0	48	34	0
			Array Edge	96	91	0	96	82	0	96	75	0	96	68	0	89	62	0	82	57	0	75	52	0	69	48	0	60	41	0	52	36	0	45	32	0	40	28	0	36	25	0	32	22	0
		27.1 to 45	Array Interior	96	94	73	96	85	66	96	77	60	96	70	55	96	64	50	96	59	46	96	55	42	94	51	39	81	44	34	71	38	29	62	33	26	55	29	23	49	26	20	44	24	18
			Array Edge	96	63	49	96	57	44	96	52	40	87	47	37	80	43	33	74	40	31	68	36	28	63	34	26	54	29	22	47	25	20	41	22	17	37	20	15	33	17	13	29	16	12

Pegasus Solar - Open Slot L-Foot - Hip Roof - Flush Mount 0 to 30 Foot Roof - Landscape - Specific Gravity = 0.42

Ground Snow Load (psf)	Exposure Category	Roof/ Panel Angle	Wind Speed (mph)	95			100			105			110			115			120			125			130			140			150			160			170			180			190		
			Roof Zone	1	2	3	1	2	3	1	2	3	1	2	3	1	2	3	1	2	3	1	2	3	1	2	3	1	2	3	1	2	3	1	2	3	1	2	3	1	2	3	1	2	3
0	B	0 to 7	Array Interior	0	0	0	0	0	0	0	0	0	0	0	0	0	0	0	0	0	0	0	0	0	0	0	0	0	0	0	0	0	0	0	0	0	0	0	0	0	0	0	0	0	0
			Array Edge	0	0	0	0	0	0	0	0	0	0	0	0	0	0	0	0	0	0	0	0	0	0	0	0	0	0	0	0	0	0	0	0	0	0	0	0	0	0	0	0	0	0
		7.1 to 20	Array Interior	96	96	96	96	96	96	96	96	96	96	96	96	96	96	96	96	96	96	96	96	96	96	96	96	96	96	96	96	96	96	96	96	96	96	96	96	96	96	96	96	95	87
			Array Edge	96	96	96	96	96	96	96	96	96	96	96	96	96	96	96	96	96	96	96	96	96	96	96	96	96	96	96	96	96	94	96	89	82	96	79	72	94	70	65	84	63	58
		20.1 to 27	Array Interior	96	96	0	96	96	0	96	96	0	96	96	0	96	96	0	96	96	0	96	96	0	96	96	0	96	96	0	96	96	0	96	96	0	96	96	0	96	96	0	96	96	0
			Array Edge	96	96	0	96	96	0	96	96	0	96	96	0	96	96	0	96	96	0	96	96	0	96	96	0	96	96	0	96	96	0	96	96	0	96	94	0	96	84	0	96	75	0
		27.1 to 45	Array Interior	96	96	96	96	96	96	96	96	96	96	96	96	96	96	96	96	96	96	96	96	96	96	96	96	96	96	96	96	96	96	96	96	87	96	96	77	96	88	68	96	79	61
			Array Edge	96	96	96	96	96	96	96	96	96	96	96	96	96	96	96	96	96	96	96	96	94	96	96	87	96	96	75	96	84	66	96	74	58	96	66	51	96	59	46	96	53	41
	C	0 to 7	Array Interior	0	0	0	0	0	0	0	0	0	0	0	0	0	0	0	0	0	0	0	0	0	0	0	0	0	0	0	0	0	0	0	0	0	0	0	0	0	0	0	0	0	0
			Array Edge	0	0	0	0	0	0	0	0	0	0	0	0	0	0	0	0	0	0	0	0	0	0	0	0	0	0	0	0	0	0	0	0	0	0	0	0	0	0	0	0	0	0
		7.1 to 20	Array Interior	96	96	96	96	96	96	96	96	96	96	96	96	96	96	96	96	96	96	96	96	96	96	96	96	96	96	96	96	96	96	96	95	88	96	84	78	96	75	69	90	67	62
			Array Edge	96	96	96	96	96	96	96	96	96	96	96	96	96	96	96	96	96	96	96	96	96	96	96	89	96	83	76	96	72	66	85	63	58	75	56	51	66	50	46	60	44	41
		20.1 to 27	Array Interior	96	96	0	96	96	0	96	96	0	96	96	0	96	96	0	96	96	0	96	96	0	96	96	0	96	96	0	96	96	0	96	96	0	96	96	0	96	90	0	96	80	0
			Array Edge	96	96	0	96	96	0	96	96	0	96	96	0	96	96	0	96	96	0	96	96	0	96	96	0	96	96	0	96	86	0	96	75	0	96	67	0	85	59	0	76	53	0
		27.1 to 45	Array Interior	96	96	96	96	96	96	96	96	96	96	96	96	96	96	96	96	96	96	96	96	96	96	96	93	96	96	81	96	90	70	96	79	62	96	70	55	96	63	49	96	56	44
			Array Edge	96	96	96	96	96	96	96	96	96	96	96	87	96	96	80	96	94	73	96	87	67	96	80	62	96	69	54	96	60	47	96	53	41	87	47	36	78	42	32	70	37	29
	D	0 to 7	Array Interior	0	0	0	0	0	0	0	0	0	0	0	0	0	0	0	0	0	0	0	0	0	0	0	0	0	0	0	0	0	0	0	0	0	0	0	0	0	0	0	0	0	0
			Array Edge	0	0	0	0	0	0	0	0	0	0	0	0	0	0	0	0	0	0	0	0	0	0	0	0	0	0	0	0	0	0	0	0	0	0	0	0	0	0	0	0	0	0
		7.1 to 20	Array Interior	96	96	96	96	96	96	96	96	96	96	96	96	96	96	96	96	96	96	96	96	96	96	96	96	96	96	96	96	92	84	96	80	74	95	71	65	85	63	58	76	57	52
			Array Edge	96	96	96	96	96	96	96	96	96	96	96	96	96	96	96	96	96	88	96	88	81	96	81	75	94	70	64	81	61	56	71	53	49	63	47	43	56	42	38	50	37	34
		20.1 to 27	Array Interior	96	96	0	96	96	0	96	96	0	96	96	0	96	96	0	96	96	0	96	96	0	96	96	0	96	96	0	96	96	0	96	96	0	96	85	0	96	76	0	96	68	0
			Array Edge	96	96	0	96	96	0	96	96	0	96	96	0	96	96	0	96	96	0	96	96	0	96	96	0	96	83	0	96	72	0	91	64	0	81	56	0	72	50	0	64	45	0
		27.1 to 45	Array Interior	96	96	96	96	96	96	96	96	96	96	96	96	96	96	96	96	96	93	96	96	85	96	96	79	96	88	68	96	76	59	96	67	52	96	59	46	96	53	41	89	48	37
			Array Edge	96	96	96	96	96	89	96	96	81	96	95	74	96	87	67	96	80	62	96	73	57	96	68	53	96	58	45	95	51	40	83	45	35	74	40	31	66	35	27	59	32	24
5	B	0 to 7	Array Interior	0	0	0	0	0	0	0	0	0	0	0	0	0	0	0	0	0	0	0	0	0	0	0	0	0	0	0	0	0	0	0	0	0	0	0	0	0	0	0	0	0	0
			Array Edge	0	0	0	0	0	0	0	0	0	0	0	0	0	0	0	0	0	0	0	0	0	0	0	0	0	0	0	0	0	0	0	0	0	0	0	0	0	0	0	0	0	0
		7.1 to 20	Array Interior	96	96	96	96	96	96	96	96	96	96	96	96	96	96	96	96	96	96	96	96	96	96	96	96	96	96	96	96	96	96	96	96	96	96	96	96	96	96	96	96	95	87
			Array Edge	96	96	96	96	96	96	96	96	96	96	96	96	96	96	96	96	96	96	96	96	96	96	96	89	96	83	76	96	72	66	85	63	58	75	56	51	66	50	46	60	44	41
		20.1 to 27	Array Interior	96	96	0	96	96	0	96	96	0	96	96	0	96	96	0	96	96	0	96	96	0	96	96	0	96	96	0	96	96	0	96	96	0	96	96	0	96	96	0	96	96	0
			Array Edge	96	96	0	96	96	0	96	96	0	96	96	0	96	96	0	96	96	0	96	96	0	96	96	0	96	96	0	96	96	0	96	96	0	96	94	0	96	84	0	96	75	0
		27.1 to 45	Array Interior	96	96	96	96	96	96	96	96	96	96	96	96	96	96	96	96	96	96	96	96	96	96	96	96	96	96	96	96	96	96	96	96	87	96	96	77	96	88	68	96	79	61
			Array Edge	96	96	96	96	96	96	96	96	96	96	96	96	96	96	96	96	96	96	96	96	94	96	96	87	96	96	75	96	84	66	96	74	58	96	66	51	96	59	46	96	53	41
	C	0 to 7	Array Interior	0	0	0	0	0	0	0	0	0	0	0	0	0	0	0	0	0	0	0	0	0	0	0	0	0	0	0	0	0	0	0	0	0	0	0	0	0	0	0	0	0	0
			Array Edge	0	0	0	0	0	0	0	0	0	0	0	0	0	0	0	0	0	0	0	0	0	0	0	0	0	0	0	0	0	0	0	0	0	0	0	0	0	0	0	0	0	0
		7.1 to 20	Array Interior	96	96	96	96	96	96	96	96	96	96	96	96	96	96	96	96	96	96	96	96	96	96	96	96	96	96	96	96	96	96	96	95	88	96	84	78	96	75	69	90	67	62
			Array Edge	96	96	96	96	96	96	96	96	96	96	96	96	96	96	96	96	96	96	96	96	96	96	96	89	96	83	76	96	72	66	85	63	58	75	56	51	66	50	46	60	44	41
		20.1 to 27	Array Interior	96	96	0	96	96	0	96	96	0	96	96	0	96	96	0	96	96	0	96	96	0	96	96	0	96	96	0	96	96	0	96	96	0	96	96	0	96	90	0	96	80	0
			Array Edge	96	96	0	96	96	0	96	96	0	96	96	0	96	96	0	96	96	0	96	96	0	96	96	0	96	96	0	96	86	0	96	75	0	96	67	0	85	59	0	76	53	0
		27.1 to 45	Array Interior	96	96	96	96	96	96	96	96	96	96	96	96	96	96	96	96	96	96	96	96	96	96	96	93	96	96	81	96	90	70	96	79	62	96	70	55	96	63	49	96	56	44
			Array Edge	96	96	96	96	96	96	96	96	96	96	96	87	96	96	80	96	94	73	96	87	67	96	80	62	96	69	54	96	60	47	96	53	41	87	47	36	78	42	32	70	37	29
	D	0 to 7	Array Interior	0	0	0	0	0	0	0	0	0	0	0	0	0	0	0	0	0	0	0	0	0	0	0	0	0	0	0	0	0	0	0	0	0	0	0	0	0	0	0	0	0	0
			Array Edge	0	0	0	0	0	0	0	0	0	0	0	0	0	0	0	0	0	0	0	0	0	0	0	0	0	0	0	0	0	0	0	0	0	0	0	0	0	0	0	0	0	0
		7.1 to 20	Array Interior	96	96	96	96	96	96	96	96	96	96	96	96	96	96	96	96	96	96	96	96	96	96	96	96	96	96	96	96	92	84	96	80	74	95	71	65	85	63	58	76	57	52
			Array Edge	96	96	96	96	96	96	96	96	96	96	96	96	96	96	96	96	96	88	96	88	81	96	81	75	94	70	64	81	61	56	71	53	49	63	47	43	56	42	38	50	37	34
		20.1 to 27	Array Interior	96	96	0	96	96	0	96	96	0	96	96	0	96	96	0	96	96	0	96	96	0	96	96	0	96	96	0	96	96	0	96	96	0	96	85	0	96	76	0	96	68	0
			Array Edge	96	96	0	96	96	0	96	96	0	96	96	0	96	96	0	96	96	0	96	96	0	96	96	0	96	83	0	96	72	0	91	64	0	81	56	0	72	50	0	64	45	0
		27.1 to 45	Array Interior	96	96	96	96	96	96	96	96	96	96	96	96	96	96	96	96	96	93	96	96	85	96	96	79	96	88	68	96	76	59	96	67	52	96	59	46	96	53	41	89	48	37
			Array Edge	96	96	96	96	96	89	96	96	81	96	95	74	96	87	67	96	80	62	96	73	57	96	68	53	96	58	45	95	51	40	83	45	35	74	40	31	66	35	27	59	32	24

Pegasus Solar - Open Slot L-Foot - Hip Roof - Flush Mount 0 to 30 Foot Roof - Landscape - Specific Gravity = 0.42

Ground Snow Load (psf)	Exposure Category	Roof/ Panel Angle	Wind Speed (mph)	95			100			105			110			115			120			125			130			140			150			160			170			180			190		
			Roof Zone	1	2	3	1	2	3	1	2	3	1	2	3	1	2	3	1	2	3	1	2	3	1	2	3	1	2	3	1	2	3	1	2	3	1	2	3	1	2	3	1	2	3
10	B	0 to 7	Array Interior	0	0	0	0	0	0	0	0	0	0	0	0	0	0	0	0	0	0	0	0	0	0	0	0	0	0	0	0	0	0	0	0	0	0	0	0	0	0	0	0	0	0
			Array Edge	0	0	0	0	0	0	0	0	0	0	0	0	0	0	0	0	0	0	0	0	0	0	0	0	0	0	0	0	0	0	0	0	0	0	0	0	0	0	0	0	0	0
		7.1 to 20	Array Interior	96	96	96	96	96	96	96	96	96	96	96	96	96	96	96	96	96	96	96	96	96	96	96	96	96	96	96	96	96	96	96	96	96	96	96	96	96	96	96	96	95	87
			Array Edge	96	96	96	96	96	96	96	96	96	96	96	96	96	96	96	96	96	96	96	96	96	96	96	96	96	96	96	96	96	94	96	89	82	96	79	72	94	70	65	84	63	58
		20.1 to 27	Array Interior	96	96	0	96	96	0	96	96	0	96	96	0	96	96	0	96	96	0	96	96	0	96	96	0	96	96	0	96	96	0	96	96	0	96	96	0	96	96	0	96	96	0
			Array Edge	96	96	0	96	96	0	96	96	0	96	96	0	96	96	0	96	96	0	96	96	0	96	96	0	96	96	0	96	96	0	96	96	0	96	94	0	96	84	0	96	75	0
		27.1 to 45	Array Interior	96	96	96	96	96	96	96	96	96	96	96	96	96	96	96	96	96	96	96	96	96	96	96	96	96	96	96	96	96	96	96	96	87	96	96	77	96	88	68	96	79	61
			Array Edge	96	96	96	96	96	96	96	96	96	96	96	96	96	96	96	96	96	96	96	96	94	96	96	87	96	96	75	96	84	66	96	74	58	96	66	51	96	59	46	96	53	41
	C	0 to 7	Array Interior	0	0	0	0	0	0	0	0	0	0	0	0	0	0	0	0	0	0	0	0	0	0	0	0	0	0	0	0	0	0	0	0	0	0	0	0	0	0	0	0	0	0
			Array Edge	0	0	0	0	0	0	0	0	0	0	0	0	0	0	0	0	0	0	0	0	0	0	0	0	0	0	0	0	0	0	0	0	0	0	0	0	0	0	0	0	0	0
		7.1 to 20	Array Interior	96	96	96	96	96	96	96	96	96	96	96	96	96	96	96	96	96	96	96	96	96	96	96	96	96	96	96	96	96	96	96	95	88	96	84	78	96	75	69	90	67	62
			Array Edge	96	96	96	96	96	96	96	96	96	96	96	96	96	96	96	96	96	96	96	96	96	96	96	89	96	83	76	96	72	66	85	63	58	75	56	51	66	50	46	60	44	41
		20.1 to 27	Array Interior	96	96	0	96	96	0	96	96	0	96	96	0	96	96	0	96	96	0	96	96	0	96	96	0	96	96	0	96	96	0	96	96	0	96	96	0	96	90	0	96	80	0
			Array Edge	96	96	0	96	96	0	96	96	0	96	96	0	96	96	0	96	96	0	96	96	0	96	96	0	96	96	0	96	86	0	96	75	0	96	67	0	85	59	0	76	53	0
		27.1 to 45	Array Interior	96	96	96	96	96	96	96	96	96	96	96	96	96	96	96	96	96	96	96	96	96	96	96	93	96	96	81	96	90	70	96	79	62	96	70	55	96	63	49	96	56	44
			Array Edge	96	96	96	96	96	96	96	96	96	96	96	87	96	96	80	96	94	73	96	87	67	96	80	62	96	69	54	96	60	47	96	53	41	87	47	36	78	42	32	70	37	29
	D	0 to 7	Array Interior	0	0	0	0	0	0	0	0	0	0	0	0	0	0	0	0	0	0	0	0	0	0	0	0	0	0	0	0	0	0	0	0	0	0	0	0	0	0	0	0	0	0
			Array Edge	0	0	0	0	0	0	0	0	0	0	0	0	0	0	0	0	0	0	0	0	0	0	0	0	0	0	0	0	0	0	0	0	0	0	0	0	0	0	0	0	0	0
		7.1 to 20	Array Interior	96	96	96	96	96	96	96	96	96	96	96	96	96	96	96	96	96	96	96	96	96	96	96	96	96	96	96	96	92	84	96	80	74	95	71	65	85	63	58	76	57	52
			Array Edge	96	96	96	96	96	96	96	96	96	96	96	96	96	96	96	96	96	88	96	88	81	96	81	75	94	70	64	81	61	56	71	53	49	63	47	43	56	42	38	50	37	34
		20.1 to 27	Array Interior	96	96	0	96	96	0	96	96	0	96	96	0	96	96	0	96	96	0	96	96	0	96	96	0	96	96	0	96	96	0	96	96	0	96	85	0	96	76	0	96	68	0
			Array Edge	96	96	0	96	96	0	96	96	0	96	96	0	96	96	0	96	96	0	96	96	0	96	96	0	96	83	0	96	72	0	91	64	0	81	56	0	72	50	0	64	45	0
		27.1 to 45	Array Interior	96	96	96	96	96	96	96	96	96	96	96	96	96	96	96	96	96	93	96	96	85	96	96	79	96	88	68	96	76	59	96	67	52	96	59	46	96	53	41	89	48	37
			Array Edge	96	96	96	96	96	89	96	96	81	96	95	74	96	87	67	96	80	62	96	73	57	96	68	53	96	58	45	95	51	40	83	45	35	74	40	31	66	35	27	59	32	24
15	B	0 to 7	Array Interior	0	0	0	0	0	0	0	0	0	0	0	0	0	0	0	0	0	0	0	0	0	0	0	0	0	0	0	0	0	0	0	0	0	0	0	0	0	0	0	0	0	0
			Array Edge	0	0	0	0	0	0	0	0	0	0	0	0	0	0	0	0	0	0	0	0	0	0	0	0	0	0	0	0	0	0	0	0	0	0	0	0	0	0	0	0	0	0
		7.1 to 20	Array Interior	96	96	96	96	96	96	96	96	96	96	96	96	96	96	96	96	96	96	96	96	96	96	96	96	96	96	96	96	96	96	96	96	96	96	96	96	96	96	96	96	95	87
			Array Edge	96	96	96	96	96	96	96	96	96	96	96	96	96	96	96	96	96	96	96	96	96	96	96	89	96	83	76	96	72	66	85	63	58	75	56	51	66	50	46	60	44	41
		20.1 to 27	Array Interior	96	96	0	96	96	0	96	96	0	96	96	0	96	96	0	96	96	0	96	96	0	96	96	0	96	96	0	96	96	0	96	96	0	96	96	0	96	90	0	96	80	0
			Array Edge	96	96	0	96	96	0	96	96	0	96	96	0	96	96	0	96	96	0	96	96	0	96	96	0	96	96	0	96	86	0	96	75	0	96	67	0	85	59	0	76	53	0
		27.1 to 45	Array Interior	96	96	96	96	96	96	96	96	96	96	96	96	96	96	96	96	96	96	96	96	96	96	96	93	96	96	81	96	90	70	96	79	62	96	70	55	96	63	49	96	56	44
			Array Edge	96	96	96	96	96	96	96	96	96	96	96	87	96	96	80	96	94	73	96	87	67	96	80	62	96	69	54	96	60	47	96	53	41	87	47	36	78	42	32	70	37	29
	C	0 to 7	Array Interior	0	0	0	0	0	0	0	0	0	0	0	0	0	0	0	0	0	0	0	0	0	0	0	0	0	0	0	0	0	0	0	0	0	0	0	0	0	0	0	0	0	0
			Array Edge	0	0	0	0	0	0	0	0	0	0	0	0	0	0	0	0	0	0	0	0	0	0	0	0	0	0	0	0	0	0	0	0	0	0	0	0	0	0	0	0	0	0
		7.1 to 20	Array Interior	96	96	96	96	96	96	96	96	96	96	96	96	96	96	96	96	96	96	96	96	96	96	96	96	96	96	96	96	96	96	96	95	88	96	84	78	96	75	69	90	67	62
			Array Edge	96	96	96	96	96	96	96	96	96	96	96	96	96	96	96	96	96	96	96	96	96	96	96	89	96	83	76	96	72	66	85	63	58	75	56	51	66	50	46	60	44	41
		20.1 to 27	Array Interior	96	96	0	96	96	0	96	96	0	96	96	0	96	96	0	96	96	0	96	96	0	96	96	0	96	96	0	96	96	0	96	96	0	96	96	0	96	90	0	96	80	0
			Array Edge	96	96	0	96	96	0	96	96	0	96	96	0	96	96	0	96	96	0	96	96	0	96	96	0	96	96	0	96	86	0	96	75	0	96	67	0	85	59	0	76	53	0
		27.1 to 45	Array Interior	96	96	96	96	96	96	96	96	96	96	96	96	96	96	96	96	96	96	96	96	96	96	96	93	96	96	81	96	90	70	96	79	62	96	70	55	96	63	49	96	56	44
			Array Edge	96	96	96	96	96	96	96	96	96	96	96	87	96	96	80	96	94	73	96	87	67	96	80	62	96	69	54	96	60	47	96	53	41	87	47	36	78	42	32	70	37	29
	D	0 to 7	Array Interior	0	0	0	0	0	0	0	0	0	0	0	0	0	0	0	0	0	0	0	0	0	0	0	0	0	0	0	0	0	0	0	0	0	0	0	0	0	0	0	0	0	0
			Array Edge	0	0	0	0	0	0	0	0	0	0	0	0	0	0	0	0	0	0	0	0	0	0	0	0	0	0	0	0	0	0	0	0	0	0	0	0	0	0	0	0	0	0
		7.1 to 20	Array Interior	96	96	96	96	96	96	96	96	96	96	96	96	96	96	96	96	96	96	96	96	96	96	96	96	96	96	96	96	92	84	96	80	74	95	71	65	85	63	58	76	57	52
			Array Edge	96	96	96	96	96	96	96	96	96	96	96	96	96	96	96	96	96	88	96	88	81	96	81	75	94	70	64	81	61	56	71	53	49	63	47	43	56	42	38	50	37	34
		20.1 to 27	Array Interior	96	96	0	96	96	0	96	96	0	96	96	0	96	96	0	96	96	0	96	96	0	96	96	0	96	96	0	96	96	0	96	96	0	96	85	0	96	76	0	96	68	0
			Array Edge	96	96	0	96	96	0	96	96	0	96	96	0	96	96	0	96	96	0	96	96	0	96	96	0	96	83	0	96	72	0	91	64	0	81	56	0	72	50	0	64	45	0
		27.1 to 45	Array Interior	96	96	96	96	96	96	96	96	96	96	96	96	96	96	96	96	96	93	96	96	85	96	96	79	96	88	68	96	76	59	96	67	52	96	59	46	96	53	41	89	48	37
			Array Edge	96	96	96	96	96	89	96	96	81	96	95	74	96	87	67	96	80	62	96	73	57	96	68	53	96	58	45	95	51	40	83	45	35	74	40	31	66	35	27	59	32	24

Pegasus Solar - Open Slot L-Foot - Hip Roof - Flush Mount 0 to 30 Foot Roof - Landscape - Specific Gravity = 0.42

Ground Snow Load (psf)	Exposure Category	Roof/ Panel Angle	Wind Speed (mph)	95			100			105			110			115			120			125			130			140			150			160			170			180			190		
			Roof Zone	1	2	3	1	2	3	1	2	3	1	2	3	1	2	3	1	2	3	1	2	3	1	2	3	1	2	3	1	2	3	1	2	3	1	2	3	1	2	3	1	2	3
20	B	0 to 7	Array Interior	0	0	0	0	0	0	0	0	0	0	0	0	0	0	0	0	0	0	0	0	0	0	0	0	0	0	0	0	0	0	0	0	0	0	0	0	0	0	0	0	0	0
			Array Edge	0	0	0	0	0	0	0	0	0	0	0	0	0	0	0	0	0	0	0	0	0	0	0	0	0	0	0	0	0	0	0	0	0	0	0	0	0	0	0	0	0	0
		7.1 to 20	Array Interior	96	96	96	96	96	96	96	96	96	96	96	96	96	96	96	96	96	96	96	96	96	96	96	96	96	96	96	96	96	96	96	96	96	96	96	96	96	96	96	96	95	87
			Array Edge	96	96	96	96	96	96	96	96	96	96	96	96	96	96	96	96	96	96	96	96	96	96	96	96	96	96	96	96	96	94	96	89	82	96	79	72	94	70	65	84	63	58
		20.1 to 27	Array Interior	96	96	0	96	96	0	96	96	0	96	96	0	96	96	0	96	96	0	96	96	0	96	96	0	96	96	0	96	96	0	96	96	0	96	96	0	96	96	0	96	96	0
			Array Edge	96	96	0	96	96	0	96	96	0	96	96	0	96	96	0	96	96	0	96	96	0	96	96	0	96	96	0	96	96	0	96	96	0	96	94	0	96	84	0	96	75	0
		27.1 to 45	Array Interior	96	96	96	96	96	96	96	96	96	96	96	96	96	96	96	96	96	96	96	96	96	96	96	96	96	96	96	96	96	96	96	96	87	96	96	77	96	88	68	96	79	61
			Array Edge	96	96	96	96	96	96	96	96	96	96	96	96	96	96	96	96	96	94	96	96	87	96	96	75	96	84	66	96	74	58	96	66	51	96	59	46	96	53	41			
	C	0 to 7	Array Interior	0	0	0	0	0	0	0	0	0	0	0	0	0	0	0	0	0	0	0	0	0	0	0	0	0	0	0	0	0	0	0	0	0	0	0	0	0	0	0	0	0	0
			Array Edge	0	0	0	0	0	0	0	0	0	0	0	0	0	0	0	0	0	0	0	0	0	0	0	0	0	0	0	0	0	0	0	0	0	0	0	0	0	0	0	0	0	0
		7.1 to 20	Array Interior	96	96	96	96	96	96	96	96	96	96	96	96	96	96	96	96	96	96	96	96	96	96	96	96	96	96	96	96	96	96	96	95	88	96	84	78	96	75	69	90	67	62
			Array Edge	96	96	96	96	96	96	96	96	96	96	96	96	96	96	96	96	96	96	96	96	96	96	96	89	96	83	76	96	72	66	85	63	58	75	56	51	66	50	46	60	44	41
		20.1 to 27	Array Interior	96	96	0	96	96	0	96	96	0	96	96	0	96	96	0	96	96	0	96	96	0	96	96	0	96	96	0	96	96	0	96	96	0	96	96	0	96	90	0	96	80	0
			Array Edge	96	96	0	96	96	0	96	96	0	96	96	0	96	96	0	96	96	0	96	96	0	96	96	0	96	96	0	96	86	0	96	75	0	96	67	0	85	59	0	76	53	0
		27.1 to 45	Array Interior	96	96	96	96	96	96	96	96	96	96	96	96	96	96	96	96	96	96	96	96	96	96	96	93	96	96	81	96	90	70	96	79	62	96	70	55	96	63	49	96	56	44
			Array Edge	96	96	96	96	96	96	96	96	96	96	96	87	96	96	80	96	94	73	96	87	67	96	80	62	96	69	54	96	60	47	96	53	41	87	47	36	78	42	32	70	37	29
	D	0 to 7	Array Interior	0	0	0	0	0	0	0	0	0	0	0	0	0	0	0	0	0	0	0	0	0	0	0	0	0	0	0	0	0	0	0	0	0	0	0	0	0	0	0	0	0	0
			Array Edge	0	0	0	0	0	0	0	0	0	0	0	0	0	0	0	0	0	0	0	0	0	0	0	0	0	0	0	0	0	0	0	0	0	0	0	0	0	0	0	0	0	0
		7.1 to 20	Array Interior	96	96	96	96	96	96	96	96	96	96	96	96	96	96	96	96	96	96	96	96	96	96	96	96	96	96	96	96	92	84	96	80	74	95	71	65	85	63	58	76	57	52
			Array Edge	96	96	96	96	96	96	96	96	96	96	96	96	96	96	96	96	96	88	96	88	81	96	81	75	94	70	64	81	61	56	71	53	49	63	47	43	56	42	38	50	37	34
		20.1 to 27	Array Interior	96	96	0	96	96	0	96	96	0	96	96	0	96	96	0	96	96	0	96	96	0	96	96	0	96	96	0	96	96	0	96	96	0	96	85	0	96	76	0	96	68	0
			Array Edge	96	96	0	96	96	0	96	96	0	96	96	0	96	96	0	96	96	0	96	96	0	96	96	0	96	83	0	96	72	0	91	64	0	81	56	0	72	50	0	64	45	0
		27.1 to 45	Array Interior	96	96	96	96	96	96	96	96	96	96	96	93	96	96	85	96	96	79	96	88	68	96	76	59	96	67	52	96	59	46	96	53	41	89	48	37						
			Array Edge	96	96	96	96	96	89	96	96	81	96	95	74	96	87	67	96	80	62	96	73	57	96	68	53	96	58	45	95	51	40	83	45	35	74	40	31	66	35	27	59	32	24
25	B	0 to 7	Array Interior	0	0	0	0	0	0	0	0	0	0	0	0	0	0	0	0	0	0	0	0	0	0	0	0	0	0	0	0	0	0	0	0	0	0	0	0	0	0	0	0	0	0
			Array Edge	0	0	0	0	0	0	0	0	0	0	0	0	0	0	0	0	0	0	0	0	0	0	0	0	0	0	0	0	0	0	0	0	0	0	0	0	0	0	0	0	0	0
		7.1 to 20	Array Interior	96	96	96	96	96	96	96	96	96	96	96	96	96	96	96	96	96	96	96	96	96	96	96	96	96	96	96	96	96	96	96	96	96	96	96	96	96	96	96	96	95	87
			Array Edge	96	96	96	96	96	96	96	96	96	96	96	96	96	96	96	96	96	96	96	96	96	96	96	89	96	83	76	96	72	66	85	63	58	75	56	51	66	50	46	60	44	41
		20.1 to 27	Array Interior	96	96	0	96	96	0	96	96	0	96	96	0	96	96	0	96	96	0	96	96	0	96	96	0	96	96	0	96	96	0	96	96	0	96	96	0	96	90	0	96	80	0
			Array Edge	96	96	0	96	96	0	96	96	0	96	96	0	96	96	0	96	96	0	96	96	0	96	96	0	96	96	0	96	86	0	96	75	0	96	67	0	85	59	0	76	53	0
		27.1 to 45	Array Interior	96	96	96	96	96	96	96	96	96	96	96	96	96	96	96	96	96	96	96	96	96	96	96	93	96	96	81	96	90	70	96	79	62	96	70	55	96	63	49	96	56	44
			Array Edge	96	96	96	96	96	96	96	96	96	96	96	87	96	96	80	96	94	73	96	87	67	96	80	62	96	69	54	96	60	47	96	53	41	87	47	36	78	42	32	70	37	29
	C	0 to 7	Array Interior	0	0	0	0	0	0	0	0	0	0	0	0	0	0	0	0	0	0	0	0	0	0	0	0	0	0	0	0	0	0	0	0	0	0	0	0	0	0	0	0	0	0
			Array Edge	0	0	0	0	0	0	0	0	0	0	0	0	0	0	0	0	0	0	0	0	0	0	0	0	0	0	0	0	0	0	0	0	0	0	0	0	0	0	0	0	0	0
		7.1 to 20	Array Interior	96	96	96	96	96	96	96	96	96	96	96	96	96	96	96	96	96	96	96	96	96	96	96	96	96	96	96	96	96	96	96	95	88	96	84	78	96	75	69	90	67	62
			Array Edge	96	96	96	96	96	96	96	96	96	96	96	96	96	96	96	96	96	96	96	96	96	96	96	89	96	83	76	96	72	66	85	63	58	75	56	51	66	50	46	60	44	41
		20.1 to 27	Array Interior	96	96	0	96	96	0	96	96	0	96	96	0	96	96	0	96	96	0	96	96	0	96	96	0	96	96	0	96	96	0	96	96	0	96	96	0	96	90	0	96	80	0
			Array Edge	96	96	0	96	96	0	96	96	0	96	96	0	96	96	0	96	96	0	96	96	0	96	96	0	96	96	0	96	86	0	96	75	0	96	67	0	85	59	0	76	53	0
		27.1 to 45	Array Interior	96	96	96	96	96	96	96	96	96	96	96	96	96	96	96	96	96	96	96	96	96	96	96	93	96	96	81	96	90	70	96	79	62	96	70	55	96	63	49	96	56	44
			Array Edge	96	96	96	96	96	96	96	96	96	96	96	87	96	96	80	96	94	73	96	87	67	96	80	62	96	69	54	96	60	47	96	53	41	87	47	36	78	42	32	70	37	29
	D	0 to 7	Array Interior	0	0	0	0	0	0	0	0	0	0	0	0	0	0	0	0	0	0	0	0	0	0	0	0	0	0	0	0	0	0	0	0	0	0	0	0	0	0	0	0	0	0
			Array Edge	0	0	0	0	0	0	0	0	0	0	0	0	0	0	0	0	0	0	0	0	0	0	0	0	0	0	0	0	0	0	0	0	0	0	0	0	0	0	0	0	0	0
		7.1 to 20	Array Interior	96	96	96	96	96	96	96	96	96	96	96	96	96	96	96	96	96	96	96	96	96	96	96	96	96	96	96	96	92	84	96	80	74	95	71	65	85	63	58	76	57	52
			Array Edge	96	96	96	96	96	96	96	96	96	96	96	96	96	96	96	96	96	88	96	88	81	96	81	75	94	70	64	81	61	56	71	53	49	63	47	43	56	42	38	50	37	34
		20.1 to 27	Array Interior	96	96	0	96	96	0	96	96	0	96	96	0	96	96	0	96	96	0	96	96	0	96	96	0	96	96	0	96	96	0	96	96	0	96	85	0	96	76	0	96	68	0
			Array Edge	96	96	0	96	96	0	96	96	0	96	96	0	96	96	0	96	96	0	96	96	0	96	96	0	96	83	0	96	72	0	91	64	0	81	56	0	72	50	0	64	45	0
		27.1 to 45	Array Interior	96	96	96	96	96	96	96	96	96	96	96	93	96	96	85	96	96	79	96	88	68	96	76	59	96	67	52	96	59	46	96	53	41	89	48	37						
			Array Edge	96	96	96	96	96	89	96	96	81	96	95	74	96	87	67	96	80	62	96	73	57	96	68	53	96	58	45	95	51	40	83	45	35	74	40	31	66	35	27	59	32	24
30	B	0 to 7	Array Interior	0	0	0	0	0	0	0	0	0	0	0	0	0	0	0	0	0	0	0	0	0	0	0	0	0	0	0	0	0	0	0	0	0	0	0	0	0	0	0	0	0	0
			Array Edge	0	0	0	0	0	0	0	0	0	0	0	0	0	0	0	0	0	0	0	0	0	0	0	0	0	0	0	0	0	0	0	0	0	0	0	0	0	0	0	0	0	0
		7.1 to 20	Array Interior	96	96	96	96	96	96	96	96	96	96	96	96	96	96	96	96	96	96	96	96	96	96	96	96	96	96	96	96	96	96	96	96	96	96	96	96	96	96	96	96	95	87
			Array Edge	96	96	96	96	96	96	96	96	96	96	96	96	96	96	96	96	96	96	96	96	96	96	96	89	96	83	76	96	72	66	85	63	58	75	56	51	66	50	46	60	44	41
		20.1 to 27	Array Interior	96	96	0	96	96	0	96	96	0	96	96	0	96	96	0	96	96	0	96	96	0	96	96	0	96	96	0	96	96	0	96	96	0	96	96	0	96	90	0	96	80	0
			Array Edge	96	96	0	96	96	0	96	96	0	96	96	0	96	96	0	96	96	0	96	96	0	96	96	0	96	96	0	96	86	0	96	75	0	96	67	0	85	59	0	76	53	0
		27.1 to 45	Array Interior	96	96	96	96	96	96	96	96	96	96	96	96	96	96	96	96	96	96	96	96	96	96	96	93	96	96	81	96	90	70	96	79	62	96	70	55	96	63	49	96	56	44
			Array Edge	96	96	96	96	96	96	96	96	96	96	96	87	96	96	80	96	94	73	96	87	67	96	80	62	96	69	54	96	60	47	96	53	41	87	47	36	78	42	32	70	37	29
	C	0 to 7	Array Interior	0	0	0	0	0	0	0	0	0	0	0	0	0	0	0	0	0	0	0	0	0	0	0	0	0	0	0	0	0	0	0	0	0	0	0	0	0	0	0	0	0	0
			Array Edge	0	0	0	0	0	0	0	0	0	0	0	0	0	0	0	0	0	0	0	0	0	0	0	0	0	0	0	0	0	0	0	0	0	0	0	0	0	0	0	0	0	0
		7.1 to 20	Array Interior	96	96	96	96	96	96	96	96	96	96	96	96	96	96	96	96	96	96	96	96	96	96	96	96	96	96	96	96	96	96	96	95	88	96	84	78	96	75	69	90	67	62
			Array Edge	96	96	96	96	96	96	96	96	96	96	96	96	96	96	96	96	96	96	96	96	96	96	96	89	96	83	76	96	72	66	85	63	58	75	56	51	66	50	46	60	44	41
		20.1 to 27	Array Interior	96	96	0	96	96	0	96	96	0	96	96	0	96	96	0	96	96	0	96	96	0	96	96	0	96	96	0	96	96	0	96	96	0	96	96	0	96	90	0	96	80	0
			Array Edge	96	96	0	96	96	0	96	96	0	96	96	0	96	96	0	96	96	0	96	96	0	96	96	0	96	96	0	96	86	0	96	75	0	96	67	0	85	59	0	76	53	0
		27.1 to 45	Array Interior	96	96	96	96	96	96	96	96	96	96	96	96	96	96	96	96	96	96	96	96	96	96	96	93	96	96	81	96	90	70	96	79	62	96	70	55	96	63	49	96	56	44
			Array Edge	96	96	96	96	96	96	96	96	96	96	96	87	96	96	80	96	94	73	96	87	67	96	80	62	96	69	54	96	60	47	96	53	41	87	47	36	78	42	32	70	37	29
	D	0 to 7	Array Interior	0	0	0	0	0	0	0	0	0	0	0	0	0	0	0	0	0	0	0	0	0	0	0	0	0	0	0	0	0	0	0	0	0	0	0	0	0	0	0	0	0	0
			Array Edge	0	0	0	0	0	0	0	0	0	0	0	0	0	0	0	0	0	0	0	0	0	0	0	0	0	0	0	0	0	0	0	0	0	0	0	0	0	0	0	0	0	0
		7.1 to 20	Array Interior	96	96	96	96	96	96	96	96	96	96	96	96	96	96	96	96	96	96	96	96	96	96	96	96	96	96	96	96	92	84	96	80	74	95	71	65	85	63	58	76	57	52
			Array Edge	96	96	96	96	96	96	96	96	96	96	96	96	96	96	96	96	96	88	96	88	81	96	81	75	94	70	64	81	61	56	71	53	49	63	47	43	56	42	38	50	37	34
		20.1 to 27	Array Interior	96	96	0	96	96	0	96	96	0	96	96	0	96	96	0	96	96	0	96	96	0	96	96	0	96	96	0	96	96	0	96	96	0	96	85	0	96	76	0	96	68	0
			Array Edge	96	96	0	96	96	0	96	96	0	96	96	0	96	96	0	96	96	0	96	96	0	96	96	0	96	83	0	96	72	0	91	64	0	81	56	0	72	50	0	64	45	0
		27.1 to 45	Array Interior	96	96	96	96	96	96	96	96	96	96	96	93	96	96	85	96	96	79	96	88	68	96	76	59	96	67	52	96	59	46	96	53	41	89	48	37						
			Array Edge	96	96	96	96	96	89	96	96	81	96	95	74	96	87	67	96	80	62	96	73	57	96	68	53	96	58	45	95	51	40	83	45	35	74	40	31	66	35	27	59	32	24

Pegasus Solar - Open Slot L-Foot - Hip Roof - Flush Mount 30 to 60 Foot Roof - Portrait 60 Cell - Specific Gravity = 0.42

Ground Snow Load (psf)	Exposure Category	Roof/ Panel Angle	Wind Speed (mph)	95			100			105			110			115			120			125			130			140			150			160			170			180			190		
			Roof Zone	1	2	3	1	2	3	1	2	3	1	2	3	1	2	3	1	2	3	1	2	3	1	2	3	1	2	3	1	2	3	1	2	3	1	2	3	1	2	3	1	2	3
0	B	0 to 7	Array Interior	0	0	0	0	0	0	0	0	0	0	0	0	0	0	0	0	0	0	0	0	0	0	0	0	0	0	0	0	0	0	0	0	0	0	0	0	0	0	0	0	0	0
			Array Edge	0	0	0	0	0	0	0	0	0	0	0	0	0	0	0	0	0	0	0	0	0	0	0	0	0	0	0	0	0	0	0	0	0	0	0	0	0	0	0	0	0	0
		7.1 to 20	Array Interior	96	96	96	96	96	96	96	96	96	96	96	96	96	96	96	96	96	96	96	96	96	96	96	91	96	85	78	96	74	68	87	65	59	77	57	53	68	51	47	61	45	42
			Array Edge	96	96	96	96	96	96	96	96	93	96	92	85	96	84	77	96	77	71	95	71	65	88	65	60	75	56	52	65	49	45	57	43	39	51	38	35	45	33	31	40	30	28
		20.1 to 27	Array Interior	96	96	0	96	96	0	96	96	0	96	96	0	96	96	0	96	96	0	96	96	0	96	96	0	96	96	0	96	88	0	96	77	0	96	68	0	87	61	0	78	54	0
			Array Edge	96	96	0	96	96	0	96	96	0	96	96	0	96	96	0	96	92	0	96	84	0	96	78	0	96	67	0	84	58	0	73	51	0	65	45	0	58	40	0	52	36	0
		27.1 to 45	Array Interior	96	96	96	96	96	96	96	96	96	96	96	88	96	96	80	96	95	74	96	87	68	96	81	63	96	70	54	96	61	47	96	53	42	88	47	37	79	42	33	71	38	29
			Array Edge	96	96	78	96	91	71	96	83	64	96	75	59	96	69	54	96	63	49	96	58	45	96	54	42	87	47	36	76	41	31	66	36	28	59	32	24	53	28	22	47	25	19
	C	0 to 7	Array Interior	0	0	0	0	0	0	0	0	0	0	0	0	0	0	0	0	0	0	0	0	0	0	0	0	0	0	0	0	0	0	0	0	0	0	0	0	0	0	0	0	0	0
			Array Edge	0	0	0	0	0	0	0	0	0	0	0	0	0	0	0	0	0	0	0	0	0	0	0	0	0	0	0	0	0	0	0	0	0	0	0	0	0	0	0	0	0	0
		7.1 to 20	Array Interior	96	96	96	96	96	96	96	96	96	96	96	96	96	95	88	96	87	80	96	80	74	96	74	68	85	63	58	74	55	51	65	48	44	57	43	39	51	38	35	45	34	31
			Array Edge	96	93	85	96	84	77	96	75	70	92	69	63	84	63	58	77	57	53	71	53	49	65	49	45	56	42	38	49	36	33	43	32	29	38	28	26	33	25	23	30	22	21
		20.1 to 27	Array Interior	96	96	0	96	96	0	96	96	0	96	96	0	96	96	0	96	96	0	96	95	0	96	88	0	96	76	0	94	66	0	83	58	0	73	51	0	65	45	0	58	41	0
			Array Edge	96	96	0	96	96	0	96	90	0	96	82	0	96	75	0	96	68	0	91	63	0	84	58	0	72	50	0	62	43	0	55	38	0	48	34	0	43	30	0	39	27	0
		27.1 to 45	Array Interior	96	96	88	96	96	80	96	93	72	96	85	66	96	78	60	96	71	56	96	66	51	96	61	47	96	52	41	85	46	36	75	40	31	66	36	28	59	32	25	53	28	22
			Array Edge	96	76	59	96	68	53	96	62	48	96	57	44	96	52	40	89	48	37	82	44	34	76	41	32	65	35	27	57	30	24	50	27	21	44	24	18	39	21	16	35	19	15
	D	0 to 7	Array Interior	0	0	0	0	0	0	0	0	0	0	0	0	0	0	0	0	0	0	0	0	0	0	0	0	0	0	0	0	0	0	0	0	0	0	0	0	0	0	0	0	0	0
			Array Edge	0	0	0	0	0	0	0	0	0	0	0	0	0	0	0	0	0	0	0	0	0	0	0	0	0	0	0	0	0	0	0	0	0	0	0	0	0	0	0	0	0	0
		7.1 to 20	Array Interior	96	96	96	96	96	96	96	96	91	96	90	83	96	82	76	96	75	69	93	69	64	86	64	59	74	55	50	64	47	44	56	42	38	49	37	34	44	33	30	39	29	27
			Array Edge	96	80	74	96	72	66	88	65	60	80	59	55	73	54	50	67	50	46	61	46	42	56	42	39	48	36	33	42	31	29	37	27	25	33	24	22	29	22	20	26	19	18
		20.1 to 27	Array Interior	96	96	0	96	96	0	96	96	0	96	96	0	96	96	0	96	89	0	96	82	0	96	76	0	94	65	0	82	57	0	72	50	0	63	44	0	56	39	0	50	35	0
			Array Edge	96	95	0	96	86	0	96	78	0	96	71	0	93	64	0	85	59	0	78	54	0	72	50	0	62	43	0	54	38	0	47	33	0	42	29	0	37	26	0	33	23	0
		27.1 to 45	Array Interior	96	96	77	96	89	69	96	81	63	96	74	57	96	67	52	96	62	48	96	57	44	96	53	41	85	45	35	74	40	31	65	35	27	58	31	24	51	27	21	46	25	19
			Array Edge	96	66	51	96	59	46	96	54	42	91	49	38	84	45	35	77	41	32	71	38	30	66	35	27	57	30	23	49	26	20	43	23	18	38	20	16	34	18	14	31	16	13
5	B	0 to 7	Array Interior	0	0	0	0	0	0	0	0	0	0	0	0	0	0	0	0	0	0	0	0	0	0	0	0	0	0	0	0	0	0	0	0	0	0	0	0	0	0	0	0	0	0
			Array Edge	0	0	0	0	0	0	0	0	0	0	0	0	0	0	0	0	0	0	0	0	0	0	0	0	0	0	0	0	0	0	0	0	0	0	0	0	0	0	0	0	0	0
		7.1 to 20	Array Interior	96	96	96	96	96	96	96	96	96	96	96	96	96	96	96	96	96	96	96	96	96	96	96	91	96	85	78	96	74	68	87	65	59	77	57	53	68	51	47	61	45	42
			Array Edge	96	96	96	96	96	96	96	96	93	96	92	85	96	84	77	96	77	71	95	71	65	88	65	60	75	56	52	65	49	45	57	43	39	51	38	35	45	33	31	40	30	28
		20.1 to 27	Array Interior	96	96	0	96	96	0	96	96	0	96	96	0	96	96	0	96	96	0	96	96	0	96	96	0	96	96	0	96	88	0	96	77	0	96	68	0	87	61	0	78	54	0
			Array Edge	96	96	0	96	96	0	96	96	0	96	96	0	96	96	0	96	92	0	96	84	0	96	78	0	96	67	0	84	58	0	73	51	0	65	45	0	58	40	0	52	36	0
		27.1 to 45	Array Interior	96	96	96	96	96	96	96	96	96	96	96	88	96	96	80	96	95	74	96	87	68	96	81	63	96	70	54	96	61	47	96	53	42	88	47	37	79	42	33	71	38	29
			Array Edge	96	96	78	96	91	71	96	83	64	96	75	59	96	69	54	96	63	49	96	58	45	96	54	42	87	47	36	76	41	31	66	36	28	59	32	24	53	28	22	47	25	19
	C	0 to 7	Array Interior	0	0	0	0	0	0	0	0	0	0	0	0	0	0	0	0	0	0	0	0	0	0	0	0	0	0	0	0	0	0	0	0	0	0	0	0	0	0	0	0	0	0
			Array Edge	0	0	0	0	0	0	0	0	0	0	0	0	0	0	0	0	0	0	0	0	0	0	0	0	0	0	0	0	0	0	0	0	0	0	0	0	0	0	0	0	0	0
		7.1 to 20	Array Interior	96	96	96	96	96	96	96	96	96	96	96	96	96	95	88	96	87	80	96	80	74	96	74	68	85	63	58	74	55	51	65	48	44	57	43	39	51	38	35	45	34	31
			Array Edge	96	93	85	96	84	77	96	75	70	92	69	63	84	63	58	77	57	53	71	53	49	65	49	45	56	42	38	49	36	33	43	32	29	38	28	26	33	25	23	30	22	21
		20.1 to 27	Array Interior	96	96	0	96	96	0	96	96	0	96	96	0	96	96	0	96	96	0	96	95	0	96	88	0	96	76	0	94	66	0	83	58	0	73	51	0	65	45	0	58	41	0
			Array Edge	96	96	0	96	96	0	96	90	0	96	82	0	96	75	0	96	68	0	91	63	0	84	58	0	72	50	0	62	43	0	55	38	0	48	34	0	43	30	0	39	27	0
		27.1 to 45	Array Interior	96	96	88	96	96	80	96	93	72	96	85	66	96	78	60	96	71	56	96	66	51	96	61	47	96	52	41	85	46	36	75	40	31	66	36	28	59	32	25	53	28	22
			Array Edge	96	76	59	96	68	53	96	62	48	96	57	44	96	52	40	89	48	37	82	44	34	76	41	32	65	35	27	57	30	24	50	27	21	44	24	18	39	21	16	35	19	15
	D	0 to 7	Array Interior	0	0	0	0	0	0	0	0	0	0	0	0	0	0	0	0	0	0	0	0	0	0	0	0	0	0	0	0	0	0	0	0	0	0	0	0	0	0	0	0	0	0
			Array Edge	0	0	0	0	0	0	0	0	0	0	0	0	0	0	0	0	0	0	0	0	0	0	0	0	0	0	0	0	0	0	0	0	0	0	0	0	0	0	0	0	0	0
		7.1 to 20	Array Interior	96	96	96	96	96	96	96	96	91	96	90	83	96	82	76	96	75	69	93	69	64	86	64	59	74	55	50	64	47	44	56	42	38	49	37	34	44	33	30	39	29	27
			Array Edge	96	80	74	96	72	66	88	65	60	80	59	55	73	54	50	67	50	46	61	46	42	56	42	39	48	36	33	42	31	29	37	27	25	33	24	22	29	22	20	26	19	18
		20.1 to 27	Array Interior	96	96	0	96	96	0	96	96	0	96	96	0	96	96	0	96	89	0	96	82	0	96	76	0	94	65	0	82	57	0	72	50	0	63	44	0	56	39	0	50	35	0
			Array Edge	96	95	0	96	86	0	96	78	0	96	71	0	93	64	0	85	59	0	78	54	0	72	50	0	62	43	0	54	38	0	47	33	0	42	29	0	37	26	0	33	23	0
		27.1 to 45	Array Interior	96	96	77	96	89	69	96	81	63	96	74	57	96	67	52	96	62	48	96	57	44	96	53	41	85	45	35	74	40	31	65	35	27	58	31	24	51	27	21	46	25	19
			Array Edge	96	66	51	96	59	46	96	54	42	91	49	38	84	45	35	77	41	32	71	38	30	66	35	27	57	30	23	49	26	20	43	23	18	38	20	16	34	18	14	31	16	13

Pegasus Solar - Open Slot L-Foot - Hip Roof - Flush Mount 30 to 60 Foot Roof - Portrait 60 Cell - Specific Gravity = 0.42

Ground Snow Load (psf)	Exposure Category	Roof/ Panel Angle	Wind Speed (mph)	95			100			105			110			115			120			125			130			140			150			160			170			180			190		
			Roof Zone	1	2	3	1	2	3	1	2	3	1	2	3	1	2	3	1	2	3	1	2	3	1	2	3	1	2	3	1	2	3	1	2	3	1	2	3	1	2	3	1	2	3
10	B	0 to 7	Array Interior	0	0	0	0	0	0	0	0	0	0	0	0	0	0	0	0	0	0	0	0	0	0	0	0	0	0	0	0	0	0	0	0	0	0	0	0	0	0	0	0	0	0
			Array Edge	0	0	0	0	0	0	0	0	0	0	0	0	0	0	0	0	0	0	0	0	0	0	0	0	0	0	0	0	0	0	0	0	0	0	0	0	0	0	0	0	0	0
		7.1 to 20	Array Interior	96	96	96	96	96	96	96	96	96	96	96	96	96	96	96	96	96	96	96	96	96	96	96	91	96	85	78	96	74	68	87	65	59	77	57	53	68	51	47	61	45	42
			Array Edge	96	96	96	96	96	96	96	96	93	96	92	85	96	84	77	96	77	71	95	71	65	88	65	60	75	56	52	65	49	45	57	43	39	51	38	35	45	33	31	40	30	28
		20.1 to 27	Array Interior	96	96	0	96	96	0	96	96	0	96	96	0	96	96	0	96	96	0	96	96	0	96	96	0	96	96	0	96	88	0	96	77	0	96	68	0	87	61	0	78	54	0
			Array Edge	96	96	0	96	96	0	96	96	0	96	96	0	96	96	0	96	92	0	96	84	0	96	78	0	96	67	0	84	58	0	73	51	0	65	45	0	58	40	0	52	36	0
		27.1 to 45	Array Interior	96	96	96	96	96	96	96	96	96	96	96	88	96	96	80	96	95	74	96	87	68	96	81	63	96	70	54	96	61	47	96	53	42	88	47	37	79	42	33	71	38	29
			Array Edge	96	96	78	96	91	71	96	83	64	96	75	59	96	69	54	96	63	49	96	58	45	96	54	42	87	47	36	76	41	31	66	36	28	59	32	24	53	28	22	47	25	19
	C	0 to 7	Array Interior	0	0	0	0	0	0	0	0	0	0	0	0	0	0	0	0	0	0	0	0	0	0	0	0	0	0	0	0	0	0	0	0	0	0	0	0	0	0	0	0	0	0
			Array Edge	0	0	0	0	0	0	0	0	0	0	0	0	0	0	0	0	0	0	0	0	0	0	0	0	0	0	0	0	0	0	0	0	0	0	0	0	0	0	0	0	0	0
		7.1 to 20	Array Interior	96	96	96	96	96	96	96	96	96	96	96	96	96	95	88	96	87	80	96	80	74	96	74	68	85	63	58	74	55	51	65	48	44	57	43	39	51	38	35	45	34	31
			Array Edge	96	93	85	96	84	77	96	75	70	92	69	63	84	63	58	77	57	53	71	53	49	65	49	45	56	42	38	49	36	33	43	32	29	38	28	26	33	25	23	30	22	21
		20.1 to 27	Array Interior	96	96	0	96	96	0	96	96	0	96	96	0	96	96	0	96	96	0	96	95	0	96	88	0	96	76	0	94	66	0	83	58	0	73	51	0	65	45	0	58	41	0
			Array Edge	96	96	0	96	96	0	96	90	0	96	82	0	96	75	0	96	68	0	91	63	0	84	58	0	72	50	0	62	43	0	55	38	0	48	34	0	43	30	0	39	27	0
		27.1 to 45	Array Interior	96	96	88	96	96	80	96	93	72	96	85	66	96	78	60	96	71	56	96	66	51	96	61	47	96	52	41	85	46	36	75	40	31	66	36	28	59	32	25	53	28	22
			Array Edge	96	76	59	96	68	53	96	62	48	96	57	44	96	52	40	89	48	37	82	44	34	76	41	32	65	35	27	57	30	24	50	27	21	44	24	18	39	21	16	35	19	15
	D	0 to 7	Array Interior	0	0	0	0	0	0	0	0	0	0	0	0	0	0	0	0	0	0	0	0	0	0	0	0	0	0	0	0	0	0	0	0	0	0	0	0	0	0	0	0	0	0
			Array Edge	0	0	0	0	0	0	0	0	0	0	0	0	0	0	0	0	0	0	0	0	0	0	0	0	0	0	0	0	0	0	0	0	0	0	0	0	0	0	0	0	0	0
		7.1 to 20	Array Interior	96	96	96	96	96	96	96	96	91	96	90	83	96	82	76	96	75	69	93	69	64	86	64	59	74	55	50	64	47	44	56	42	38	49	37	34	44	33	30	39	29	27
			Array Edge	96	80	74	96	72	66	88	65	60	80	59	55	73	54	50	67	50	46	61	46	42	56	42	39	48	36	33	42	31	29	37	27	25	33	24	22	29	22	20	26	19	18
		20.1 to 27	Array Interior	96	96	0	96	96	0	96	96	0	96	96	0	96	96	0	96	89	0	96	82	0	96	76	0	94	65	0	82	57	0	72	50	0	63	44	0	56	39	0	50	35	0
			Array Edge	96	95	0	96	86	0	96	78	0	96	71	0	93	64	0	85	59	0	78	54	0	72	50	0	62	43	0	54	38	0	47	33	0	42	29	0	37	26	0	33	23	0
		27.1 to 45	Array Interior	96	96	77	96	89	69	96	81	63	96	74	57	96	67	52	96	62	48	96	57	44	96	53	41	85	45	35	74	40	31	65	35	27	58	31	24	51	27	21	46	25	19
			Array Edge	96	66	51	96	59	46	96	54	42	91	49	38	84	45	35	77	41	32	71	38	30	66	35	27	57	30	23	49	26	20	43	23	18	38	20	16	34	18	14	31	16	13
15	B	0 to 7	Array Interior	0	0	0	0	0	0	0	0	0	0	0	0	0	0	0	0	0	0	0	0	0	0	0	0	0	0	0	0	0	0	0	0	0	0	0	0	0	0	0	0	0	0
			Array Edge	0	0	0	0	0	0	0	0	0	0	0	0	0	0	0	0	0	0	0	0	0	0	0	0	0	0	0	0	0	0	0	0	0	0	0	0	0	0	0	0	0	0
		7.1 to 20	Array Interior	96	96	96	96	96	96	96	96	96	96	96	96	96	96	96	96	96	96	96	96	96	96	96	91	96	85	78	96	74	68	87	65	59	77	57	53	68	51	47	61	45	42
			Array Edge	96	96	96	96	96	96	96	96	93	96	92	85	96	84	77	96	77	71	95	71	65	88	65	60	75	56	52	65	49	45	57	43	39	51	38	35	45	33	31	40	30	28
		20.1 to 27	Array Interior	96	96	0	96	96	0	96	96	0	96	96	0	96	96	0	96	96	0	96	96	0	96	96	0	96	96	0	96	88	0	96	77	0	96	68	0	87	61	0	78	54	0
			Array Edge	96	96	0	96	96	0	96	96	0	96	96	0	96	96	0	96	92	0	96	84	0	96	78	0	96	67	0	84	58	0	73	51	0	65	45	0	58	40	0	52	36	0
		27.1 to 45	Array Interior	96	96	96	96	96	96	96	96	96	96	96	88	96	96	80	96	95	74	96	87	68	96	81	63	96	70	54	96	61	47	96	53	42	88	47	37	79	42	33	71	38	29
			Array Edge	96	96	78	96	91	71	96	83	64	96	75	59	96	69	54	96	63	49	96	58	45	96	54	42	87	47	36	76	41	31	66	36	28	59	32	24	53	28	22	47	25	19
	C	0 to 7	Array Interior	0	0	0	0	0	0	0	0	0	0	0	0	0	0	0	0	0	0	0	0	0	0	0	0	0	0	0	0	0	0	0	0	0	0	0	0	0	0	0	0	0	0
			Array Edge	0	0	0	0	0	0	0	0	0	0	0	0	0	0	0	0	0	0	0	0	0	0	0	0	0	0	0	0	0	0	0	0	0	0	0	0	0	0	0	0	0	0
		7.1 to 20	Array Interior	96	96	96	96	96	96	96	96	96	96	96	96	96	95	88	96	87	80	96	80	74	96	74	68	85	63	58	74	55	51	65	48	44	57	43	39	51	38	35	45	34	31
			Array Edge	96	93	85	96	84	77	96	75	70	92	69	63	84	63	58	77	57	53	71	53	49	65	49	45	56	42	38	49	36	33	43	32	29	38	28	26	33	25	23	30	22	21
		20.1 to 27	Array Interior	96	96	0	96	96	0	96	96	0	96	96	0	96	96	0	96	96	0	96	95	0	96	88	0	96	76	0	94	66	0	83	58	0	73	51	0	65	45	0	58	41	0
			Array Edge	96	96	0	96	96	0	96	90	0	96	82	0	96	75	0	96	68	0	91	63	0	84	58	0	72	50	0	62	43	0	55	38	0	48	34	0	43	30	0	39	27	0
		27.1 to 45	Array Interior	96	96	88	96	96	80	96	93	72	96	85	66	96	78	60	96	71	56	96	66	51	96	61	47	96	52	41	85	46	36	75	40	31	66	36	28	59	32	25	53	28	22
			Array Edge	96	76	59	96	68	53	96	62	48	96	57	44	96	52	40	89	48	37	82	44	34	76	41	32	65	35	27	57	30	24	50	27	21	44	24	18	39	21	16	35	19	15
	D	0 to 7	Array Interior	0	0	0	0	0	0	0	0	0	0	0	0	0	0	0	0	0	0	0	0	0	0	0	0	0	0	0	0	0	0	0	0	0	0	0	0	0	0	0	0	0	0
			Array Edge	0	0	0	0	0	0	0	0	0	0	0	0	0	0	0	0	0	0	0	0	0	0	0	0	0	0	0	0	0	0	0	0	0	0	0	0	0	0	0	0	0	0
		7.1 to 20	Array Interior	96	96	96	96	96	96	96	96	91	96	90	83	96	82	76	96	75	69	93	69	64	86	64	59	74	55	50	64	47	44	56	42	38	49	37	34	44	33	30	39	29	27
			Array Edge	96	80	74	96	72	66	88	65	60	80	59	55	73	54	50	67	50	46	61	46	42	56	42	39	48	36	33	42	31	29	37	27	25	33	24	22	29	22	20	26	19	18
		20.1 to 27	Array Interior	96	96	0	96	96	0	96	96	0	96	96	0	96	96	0	96	89	0	96	82	0	96	76	0	94	65	0	82	57	0	72	50	0	63	44	0	56	39	0	50	35	0
			Array Edge	96	95	0	96	86	0	96	78	0	96	71	0	93	64	0	85	59	0	78	54	0	72	50	0	62	43	0	54	38	0	47	33	0	42	29	0	37	26	0	33	23	0
		27.1 to 45	Array Interior	96	96	77	96	89	69	96	81	63	96	74	57	96	67	52	96	62	48	96	57	44	96	53	41	85	45	35	74	40	31	65	35	27	58	31	24	51	27	21	46	25	19
			Array Edge	96	66	51	96	59	46	96	54	42	91	49	38	84	45	35	77	41	32	71	38	30	66	35	27	57	30	23	49	26	20	43	23	18	38	20	16	34	18	14	31	16	13

Pegasus Solar - Open Slot L-Foot - Hip Roof - Flush Mount 30 to 60 Foot Roof - Portrait 60 Cell - Specific Gravity = 0.42

Ground Snow Load (psf)	Exposure Category	Roof/ Panel Angle	Wind Speed (mph)	95			100			105			110			115			120			125			130			140			150			160			170			180			190		
			Roof Zone	1	2	3	1	2	3	1	2	3	1	2	3	1	2	3	1	2	3	1	2	3	1	2	3	1	2	3	1	2	3	1	2	3	1	2	3	1	2	3	1	2	3
20	B	0 to 7	Array Interior	0	0	0	0	0	0	0	0	0	0	0	0	0	0	0	0	0	0	0	0	0	0	0	0	0	0	0	0	0	0	0	0	0	0	0	0	0	0	0	0	0	0
			Array Edge	0	0	0	0	0	0	0	0	0	0	0	0	0	0	0	0	0	0	0	0	0	0	0	0	0	0	0	0	0	0	0	0	0	0	0	0	0	0	0	0	0	0
		7.1 to 20	Array Interior	96	96	96	96	96	96	96	96	96	96	96	96	96	96	96	96	96	96	96	96	96	96	96	91	96	85	78	96	74	68	87	65	59	77	57	53	68	51	47	61	45	42
			Array Edge	96	96	96	96	96	96	96	96	93	96	92	85	96	84	77	96	77	71	95	71	65	88	65	60	75	56	52	65	49	45	57	43	39	51	38	35	45	33	31	40	30	28
		20.1 to 27	Array Interior	96	96	0	96	96	0	96	96	0	96	96	0	96	96	0	96	96	0	96	96	0	96	96	0	96	96	0	96	88	0	96	77	0	96	68	0	87	61	0	78	54	0
			Array Edge	96	96	0	96	96	0	96	96	0	96	96	0	96	96	0	96	92	0	96	84	0	96	78	0	96	67	0	84	58	0	73	51	0	65	45	0	58	40	0	52	36	0
		27.1 to 45	Array Interior	96	96	96	96	96	96	96	96	96	96	96	88	96	96	80	96	95	74	96	87	68	96	81	63	96	70	54	96	61	47	96	53	42	88	47	37	79	42	33	71	38	29
			Array Edge	96	96	78	96	91	71	96	83	64	96	75	59	96	69	54	96	63	49	96	58	45	96	54	42	87	47	36	76	41	31	66	36	28	59	32	24	53	28	22	47	25	19
	C	0 to 7	Array Interior	0	0	0	0	0	0	0	0	0	0	0	0	0	0	0	0	0	0	0	0	0	0	0	0	0	0	0	0	0	0	0	0	0	0	0	0	0	0	0	0	0	0
			Array Edge	0	0	0	0	0	0	0	0	0	0	0	0	0	0	0	0	0	0	0	0	0	0	0	0	0	0	0	0	0	0	0	0	0	0	0	0	0	0	0	0	0	0
		7.1 to 20	Array Interior	96	96	96	96	96	96	96	96	96	96	96	96	96	95	88	96	87	80	96	80	74	96	74	68	85	63	58	74	55	51	65	48	44	57	43	39	51	38	35	45	34	31
			Array Edge	96	93	85	96	84	77	96	75	70	92	69	63	84	63	58	77	57	53	71	53	49	65	49	45	56	42	38	49	36	33	43	32	29	38	28	26	33	25	23	30	22	21
		20.1 to 27	Array Interior	96	96	0	96	96	0	96	96	0	96	96	0	96	96	0	96	96	0	96	95	0	96	88	0	96	76	0	94	66	0	83	58	0	73	51	0	65	45	0	58	41	0
			Array Edge	96	96	0	96	96	0	96	90	0	96	82	0	96	75	0	96	68	0	91	63	0	84	58	0	72	50	0	62	43	0	55	38	0	48	34	0	43	30	0	39	27	0
		27.1 to 45	Array Interior	96	96	88	96	96	80	96	93	72	96	85	66	96	78	60	96	71	56	96	66	51	96	61	47	96	52	41	85	46	36	75	40	31	66	36	28	59	32	25	53	28	22
			Array Edge	96	76	59	96	68	53	96	62	48	96	57	44	96	52	40	89	48	37	82	44	34	76	41	32	65	35	27	57	30	24	50	27	21	44	24	18	39	21	16	35	19	15
	D	0 to 7	Array Interior	0	0	0	0	0	0	0	0	0	0	0	0	0	0	0	0	0	0	0	0	0	0	0	0	0	0	0	0	0	0	0	0	0	0	0	0	0	0	0	0	0	0
			Array Edge	0	0	0	0	0	0	0	0	0	0	0	0	0	0	0	0	0	0	0	0	0	0	0	0	0	0	0	0	0	0	0	0	0	0	0	0	0	0	0	0	0	0
		7.1 to 20	Array Interior	96	96	96	96	96	96	96	96	91	96	90	83	96	82	76	96	75	69	93	69	64	86	64	59	74	55	50	64	47	44	56	42	38	49	37	34	44	33	30	39	29	27
			Array Edge	96	80	74	96	72	66	88	65	60	80	59	55	73	54	50	67	50	46	61	46	42	56	42	39	48	36	33	42	31	29	37	27	25	33	24	22	29	22	20	26	19	18
		20.1 to 27	Array Interior	96	96	0	96	96	0	96	96	0	96	96	0	96	96	0	96	89	0	96	82	0	96	76	0	94	65	0	82	57	0	72	50	0	63	44	0	56	39	0	50	35	0
			Array Edge	96	95	0	96	86	0	96	78	0	96	71	0	93	64	0	85	59	0	78	54	0	72	50	0	62	43	0	54	38	0	47	33	0	42	29	0	37	26	0	33	23	0
		27.1 to 45	Array Interior	96	96	77	96	89	69	96	81	63	96	74	57	96	67	52	96	62	48	96	57	44	96	53	41	85	45	35	74	40	31	65	35	27	58	31	24	51	27	21	46	25	19
			Array Edge	96	66	51	96	59	46	96	54	42	91	49	38	84	45	35	77	41	32	71	38	30	66	35	27	57	30	23	49	26	20	43	23	18	38	20	16	34	18	14	31	16	13
25	B	0 to 7	Array Interior	0	0	0	0	0	0	0	0	0	0	0	0	0	0	0	0	0	0	0	0	0	0	0	0	0	0	0	0	0	0	0	0	0	0	0	0	0	0	0	0	0	0
			Array Edge	0	0	0	0	0	0	0	0	0	0	0	0	0	0	0	0	0	0	0	0	0	0	0	0	0	0	0	0	0	0	0	0	0	0	0	0	0	0	0	0	0	0
		7.1 to 20	Array Interior	96	96	96	96	96	96	96	96	96	96	96	96	96	96	96	96	96	96	96	96	96	96	96	91	96	85	78	96	74	68	87	65	59	77	57	53	68	51	47	61	45	42
			Array Edge	96	96	96	96	96	96	96	96	93	96	92	85	96	84	77	96	77	71	95	71	65	88	65	60	75	56	52	65	49	45	57	43	39	51	38	35	45	33	31	40	30	28
		20.1 to 27	Array Interior	96	96	0	96	96	0	96	96	0	96	96	0	96	96	0	96	96	0	96	96	0	96	96	0	96	96	0	96	88	0	96	77	0	96	68	0	87	61	0	78	54	0
			Array Edge	96	96	0	96	96	0	96	96	0	96	96	0	96	96	0	96	92	0	96	84	0	96	78	0	96	67	0	84	58	0	73	51	0	65	45	0	58	40	0	52	36	0
		27.1 to 45	Array Interior	96	96	96	96	96	96	96	96	96	96	96	88	96	96	80	96	95	74	96	87	68	96	81	63	96	70	54	96	61	47	96	53	42	88	47	37	79	42	33	71	38	29
			Array Edge	96	96	78	96	91	71	96	83	64	96	75	59	96	69	54	96	63	49	96	58	45	96	54	42	87	47	36	76	41	31	66	36	28	59	32	24	53	28	22	47	25	19
	C	0 to 7	Array Interior	0	0	0	0	0	0	0	0	0	0	0	0	0	0	0	0	0	0	0	0	0	0	0	0	0	0	0	0	0	0	0	0	0	0	0	0	0	0	0	0	0	0
			Array Edge	0	0	0	0	0	0	0	0	0	0	0	0	0	0	0	0	0	0	0	0	0	0	0	0	0	0	0	0	0	0	0	0	0	0	0	0	0	0	0	0	0	0
		7.1 to 20	Array Interior	96	96	96	96	96	96	96	96	96	96	96	96	96	95	88	96	87	80	96	80	74	96	74	68	85	63	58	74	55	51	65	48	44	57	43	39	51	38	35	45	34	31
			Array Edge	96	93	85	96	84	77	96	75	70	92	69	63	84	63	58	77	57	53	71	53	49	65	49	45	56	42	38	49	36	33	43	32	29	38	28	26	33	25	23	30	22	21
		20.1 to 27	Array Interior	96	96	0	96	96	0	96	96	0	96	96	0	96	96	0	96	96	0	96	95	0	96	88	0	96	76	0	94	66	0	83	58	0	73	51	0	65	45	0	58	41	0
			Array Edge	96	96	0	96	96	0	96	90	0	96	82	0	96	75	0	96	68	0	91	63	0	84	58	0	72	50	0	62	43	0	55	38	0	48	34	0	43	30	0	39	27	0
		27.1 to 45	Array Interior	96	96	88	96	96	80	96	93	72	96	85	66	96	78	60	96	71	56	96	66	51	96	61	47	96	52	41	85	46	36	75	40	31	66	36	28	59	32	25	53	28	22
			Array Edge	96	76	59	96	68	53	96	62	48	96	57	44	96	52	40	89	48	37	82	44	34	76	41	32	65	35	27	57	30	24	50	27	21	44	24	18	39	21	16	35	19	15
	D	0 to 7	Array Interior	0	0	0	0	0	0	0	0	0	0	0	0	0	0	0	0	0	0	0	0	0	0	0	0	0	0	0	0	0	0	0	0	0	0	0	0	0	0	0	0	0	0
			Array Edge	0	0	0	0	0	0	0	0	0	0	0	0	0	0	0	0	0	0	0	0	0	0	0	0	0	0	0	0	0	0	0	0	0	0	0	0	0	0	0	0	0	0
		7.1 to 20	Array Interior	96	96	96	96	96	96	96	96	91	96	90	83	96	82	76	96	75	69	93	69	64	86	64	59	74	55	50	64	47	44	56	42	38	49	37	34	44	33	30	39	29	27
			Array Edge	96	80	74	96	72	66	88	65	60	80	59	55	73	54	50	67	50	46	61	46	42	56	42	39	48	36	33	42	31	29	37	27	25	33	24	22	29	22	20	26	19	18
		20.1 to 27	Array Interior	96	96	0	96	96	0	96	96	0	96	96	0	96	96	0	96	89	0	96	82	0	96	76	0	94	65	0	82	57	0	72	50	0	63	44	0	56	39	0	50	35	0
			Array Edge	96	95	0	96	86	0	96	78	0	96	71	0	93	64	0	85	59	0	78	54	0	72	50	0	62	43	0	54	38	0	47	33	0	42	29	0	37	26	0	33	23	0
		27.1 to 45	Array Interior	96	96	77	96	89	69	96	81	63	96	74	57	96	67	52	96	62	48	96	57	44	96	53	41	85	45	35	74	40	31	65	35	27	58	31	24	51	27	21	46	25	19
			Array Edge	96	66	51	96	59	46	96	54	42	91	49	38	84	45	35	77	41	32	71	38	30	66	35	27	57	30	23	49	26	20	43	23	18	38	20	16	34	18	14	31	16	13
30	B	0 to 7	Array Interior	0	0	0	0	0	0	0	0	0	0	0	0	0	0	0	0	0	0	0	0	0	0	0	0	0	0	0	0	0	0	0	0	0	0	0	0	0	0	0	0	0	0
			Array Edge	0	0	0	0	0	0	0	0	0	0	0	0	0	0	0	0	0	0	0	0	0	0	0	0	0	0	0	0	0	0	0	0	0	0	0	0	0	0	0	0	0	0
		7.1 to 20	Array Interior	96	96	96	96	96	96	96	96	96	96	96	96	96	96	96	96	96	96	96	96	96	96	96	91	96	85	78	96	74	68	87	65	59	77	57	53	68	51	47	61	45	42
			Array Edge	96	96	96	96	96	96	96	96	93	96	92	85	96	84	77	96	77	71	95	71	65	88	65	60	75	56	52	65	49	45	57	43	39	51	38	35	45	33	31	40	30	28
		20.1 to 27	Array Interior	96	96	0	96	96	0	96	96	0	96	96	0	96	96	0	96	96	0	96	96	0	96	96	0	96	96	0	96	88	0	96	77	0	96	68	0	87	61	0	78	54	0
			Array Edge	96	96	0	96	96	0	96	96	0	96	96	0	96	96	0	96	92	0	96	84	0	96	78	0	96	67	0	84	58	0	73	51	0	65	45	0	58	40	0	52	36	0
		27.1 to 45	Array Interior	96	96	96	96	96	96	96	96	96	96	96	88	96	96	80	96	95	74	96	87	68	96	81	63	96	70	54	96	61	47	96	53	42	88	47	37	79	42	33	71	38	29
			Array Edge	96	96	78	96	91	71	96	83	64	96	75	59	96	69	54	96	63	49	96	58	45	96	54	42	87	47	36	76	41	31	66	36	28	59	32	24	53	28	22	47	25	19
	C	0 to 7	Array Interior	0	0	0	0	0	0	0	0	0	0	0	0	0	0	0	0	0	0	0	0	0	0	0	0	0	0	0	0	0	0	0	0	0	0	0	0	0	0	0	0	0	0
			Array Edge	0	0	0	0	0	0	0	0	0	0	0	0	0	0	0	0	0	0	0	0	0	0	0	0	0	0	0	0	0	0	0	0	0	0	0	0	0	0	0	0	0	0
		7.1 to 20	Array Interior	96	96	96	96	96	96	96	96	96	96	96	96	96	95	88	96	87	80	96	80	74	96	74	68	85	63	58	74	55	51	65	48	44	57	43	39	51	38	35	45	34	31
			Array Edge	96	93	85	96	84	77	96	75	70	92	69	63	84	63	58	77	57	53	71	53	49	65	49	45	56	42	38	49	36	33	43	32	29	38	28	26	33	25	23	30	22	21
		20.1 to 27	Array Interior	96	96	0	96	96	0	96	96	0	96	96	0	96	96	0	96	96	0	96	95	0	96	88	0	96	76	0	94	66	0	83	58	0	73	51	0	65	45	0	58	41	0
			Array Edge	96	96	0	96	96	0	96	90	0	96	82	0	96	75	0	96	68	0	91	63	0	84	58	0	72	50	0	62	43	0	55	38	0	48	34	0	43	30	0	39	27	0
		27.1 to 45	Array Interior	96	96	88	96	96	80	96	93	72	96	85	66	96	78	60	96	71	56	96	66	51	96	61	47	96	52	41	85	46	36	75	40	31	66	36	28	59	32	25	53	28	22
			Array Edge	96	76	59	96	68	53	96	62	48	96	57	44	96	52	40	89	48	37	82	44	34	76	41	32	65	35	27	57	30	24	50	27	21	44	24	18	39	21	16	35	19	15
	D	0 to 7	Array Interior	0	0	0	0	0	0	0	0	0	0	0	0	0	0	0	0	0	0	0	0	0	0	0	0	0	0	0	0	0	0	0	0	0	0	0	0	0	0	0	0	0	0
			Array Edge	0	0	0	0	0	0	0	0	0	0	0	0	0	0	0	0	0	0	0	0	0	0	0	0	0	0	0	0	0	0	0	0	0	0	0	0	0	0	0	0	0	0
		7.1 to 20	Array Interior	96	96	96	96	96	96	96	96	91	96	90	83	96	82	76	96	75	69	93	69	64	86	64	59	74	55	50	64	47	44	56	42	38	49	37	34	44	33	30	39	29	27
			Array Edge	96	80	74	96	72	66	88	65	60	80	59	55	73	54	50	67	50	46	61	46	42	56	42	39	48	36	33	42	31	29	37	27	25	33	24	22	29	22	20	26	19	18
		20.1 to 27	Array Interior	96	96	0	96	96	0	96	96	0	96	96	0	96	96	0	96	89	0	96	82	0	96	76	0	94	65	0	82	57	0	72	50	0	63	44	0	56	39	0	50	35	0
			Array Edge	96	95	0	96	86	0	96	78	0	96	71	0	93	64	0	85	59	0	78	54	0	72	50	0	62	43	0	54	38	0	47	33	0	42	29	0	37	26	0	33	23	0
		27.1 to 45	Array Interior	96	96	77	96	89	69	96	81	63	96	74	57	96	67	52	96	62	48	96	57	44	96	53	41	85	45	35	74	40	31	65	35	27	58	31	24	51	27	21	46	25	19
			Array Edge	96	66	51	96	59	46	96	54	42	91	49	38	84	45	35	77	41	32	71	38	30	66	35	27	57	30	23	49	26	20	43	23	18	38	20	16	34	18	14	31	16	13

Pegasus Solar - Open Slot L-Foot - Hip Roof - Flush Mount 30 to 60 Foot Roof - Portrait 72 Cell - Specific Gravity = 0.42

Ground Snow Load (psf)	Exposure Category	Roof/ Panel Angle	Wind Speed (mph)	95			100			105			110			115			120			125			130			140			150			160			170			180			190		
			Roof Zone	1	2	3	1	2	3	1	2	3	1	2	3	1	2	3	1	2	3	1	2	3	1	2	3	1	2	3	1	2	3	1	2	3	1	2	3	1	2	3	1	2	3
0	B	0 to 7	Array Interior	0	0	0	0	0	0	0	0	0	0	0	0	0	0	0	0	0	0	0	0	0	0	0	0	0	0	0	0	0	0	0	0	0	0	0	0	0	0	0	0	0	0
			Array Edge	0	0	0	0	0	0	0	0	0	0	0	0	0	0	0	0	0	0	0	0	0	0	0	0	0	0	0	0	0	0	0	0	0	0	0	0	0	0	0	0	0	0
		7.1 to 20	Array Interior	96	96	96	96	96	96	96	96	96	96	96	96	96	96	96	96	96	92	96	91	84	96	84	78	96	72	67	84	63	58	74	55	50	65	48	45	58	43	40	52	38	35
			Array Edge	96	96	96	96	95	88	96	86	79	96	78	72	96	71	66	88	65	60	81	60	55	75	55	51	64	48	44	55	41	38	49	36	33	43	32	29	38	28	26	34	25	23
		20.1 to 27	Array Interior	96	96	0	96	96	0	96	96	0	96	96	0	96	96	0	96	96	0	96	96	0	96	96	0	96	86	0	96	75	0	94	65	0	83	58	0	74	51	0	66	46	0
			Array Edge	96	96	0	96	96	0	96	96	0	96	93	0	96	85	0	96	78	0	96	72	0	95	66	0	82	57	0	71	49	0	62	43	0	55	38	0	49	34	0	44	30	0
		27.1 to 45	Array Interior	96	96	96	96	96	90	96	96	82	96	95	74	96	87	68	96	80	63	96	74	58	96	69	53	96	59	46	96	52	40	84	45	35	75	40	31	67	36	28	60	32	25
			Array Edge	96	85	67	96	77	60	96	70	55	96	64	50	96	59	46	96	54	42	92	50	39	85	46	36	74	40	31	64	34	27	56	30	23	50	27	21	45	24	18	40	21	16
	C	0 to 7	Array Interior	0	0	0	0	0	0	0	0	0	0	0	0	0	0	0	0	0	0	0	0	0	0	0	0	0	0	0	0	0	0	0	0	0	0	0	0	0	0	0	0	0	0
			Array Edge	0	0	0	0	0	0	0	0	0	0	0	0	0	0	0	0	0	0	0	0	0	0	0	0	0	0	0	0	0	0	0	0	0	0	0	0	0	0	0	0	0	0
		7.1 to 20	Array Interior	96	96	96	96	96	96	96	96	90	96	89	82	96	81	74	96	74	68	92	68	63	84	63	58	72	54	50	63	47	43	55	41	38	48	36	33	43	32	30	39	29	26
			Array Edge	96	79	73	96	71	65	86	64	59	78	58	54	72	53	49	65	49	45	60	45	41	55	41	38	48	35	33	41	31	28	36	27	25	32	24	22	28	21	19	25	19	17
		20.1 to 27	Array Interior	96	96	0	96	96	0	96	96	0	96	96	0	96	96	0	96	88	0	96	81	0	96	75	0	92	64	0	80	56	0	70	49	0	62	43	0	55	38	0	49	34	0
			Array Edge	96	94	0	96	84	0	96	76	0	96	69	0	91	63	0	84	58	0	77	53	0	71	49	0	61	42	0	53	37	0	46	32	0	41	28	0	37	25	0	33	23	0
		27.1 to 45	Array Interior	96	96	75	96	87	68	96	79	62	96	72	56	96	66	51	96	61	47	96	56	43	96	52	40	83	45	35	72	39	30	64	34	26	56	30	23	50	27	21	45	24	19
			Array Edge	96	64	50	96	58	45	96	53	41	89	48	37	82	44	34	75	40	31	69	37	29	64	34	27	55	30	23	48	26	20	42	23	17	38	20	15	33	18	14	30	16	12
	D	0 to 7	Array Interior	0	0	0	0	0	0	0	0	0	0	0	0	0	0	0	0	0	0	0	0	0	0	0	0	0	0	0	0	0	0	0	0	0	0	0	0	0	0	0	0	0	0
			Array Edge	0	0	0	0	0	0	0	0	0	0	0	0	0	0	0	0	0	0	0	0	0	0	0	0	0	0	0	0	0	0	0	0	0	0	0	0	0	0	0	0	0	0
		7.1 to 20	Array Interior	96	96	95	96	93	86	96	84	77	96	76	70	94	70	64	86	64	59	79	59	54	73	54	50	62	46	43	54	40	37	47	35	32	42	31	29	37	28	25	33	25	23
			Array Edge	92	68	63	82	61	56	74	55	51	68	50	46	62	46	42	56	42	39	52	39	36	48	36	33	41	31	28	36	27	24	31	23	21	28	20	19	25	18	17	22	16	15
		20.1 to 27	Array Interior	96	96	0	96	96	0	96	96	0	96	91	0	96	83	0	96	76	0	96	70	0	93	64	0	80	55	0	69	48	0	61	42	0	54	37	0	48	33	0	43	30	0
			Array Edge	96	81	0	96	73	0	95	66	0	86	60	0	79	55	0	72	50	0	66	46	0	61	43	0	53	37	0	46	32	0	40	28	0	35	25	0	32	22	0	28	20	0
		27.1 to 45	Array Interior	96	83	65	96	75	59	96	68	53	96	62	49	96	57	45	96	53	41	90	48	38	83	45	35	72	39	30	63	34	26	55	29	23	49	26	20	44	23	18	39	21	16
			Array Edge	96	56	43	94	50	39	85	46	36	78	42	32	71	38	30	65	35	27	60	32	25	56	30	23	48	26	20	42	22	17	37	20	15	33	17	13	29	15	12	26	14	11
5	B	0 to 7	Array Interior	0	0	0	0	0	0	0	0	0	0	0	0	0	0	0	0	0	0	0	0	0	0	0	0	0	0	0	0	0	0	0	0	0	0	0	0	0	0	0	0	0	0
			Array Edge	0	0	0	0	0	0	0	0	0	0	0	0	0	0	0	0	0	0	0	0	0	0	0	0	0	0	0	0	0	0	0	0	0	0	0	0	0	0	0	0	0	0
		7.1 to 20	Array Interior	96	96	96	96	96	96	96	96	96	96	96	96	96	96	96	96	96	92	96	91	84	96	84	78	96	72	67	84	63	58	74	55	50	65	48	45	58	43	40	52	38	35
			Array Edge	96	96	96	96	95	88	96	86	79	96	78	72	96	71	66	88	65	60	81	60	55	75	55	51	64	48	44	55	41	38	49	36	33	43	32	29	38	28	26	34	25	23
		20.1 to 27	Array Interior	96	96	0	96	96	0	96	96	0	96	96	0	96	96	0	96	96	0	96	96	0	96	96	0	96	86	0	96	75	0	94	65	0	83	58	0	74	51	0	66	46	0
			Array Edge	96	96	0	96	96	0	96	96	0	96	93	0	96	85	0	96	78	0	96	72	0	95	66	0	82	57	0	71	49	0	62	43	0	55	38	0	49	34	0	44	30	0
		27.1 to 45	Array Interior	96	96	96	96	96	90	96	96	82	96	95	74	96	87	68	96	80	63	96	74	58	96	69	53	96	59	46	96	52	40	84	45	35	75	40	31	67	36	28	60	32	25
			Array Edge	96	85	67	96	77	60	96	70	55	96	64	50	96	59	46	96	54	42	92	50	39	85	46	36	74	40	31	64	34	27	56	30	23	50	27	21	45	24	18	40	21	16
	C	0 to 7	Array Interior	0	0	0	0	0	0	0	0	0	0	0	0	0	0	0	0	0	0	0	0	0	0	0	0	0	0	0	0	0	0	0	0	0	0	0	0	0	0	0	0	0	0
			Array Edge	0	0	0	0	0	0	0	0	0	0	0	0	0	0	0	0	0	0	0	0	0	0	0	0	0	0	0	0	0	0	0	0	0	0	0	0	0	0	0	0	0	0
		7.1 to 20	Array Interior	96	96	96	96	96	96	96	96	90	96	89	82	96	81	74	96	74	68	92	68	63	84	63	58	72	54	50	63	47	43	55	41	38	48	36	33	43	32	30	39	29	26
			Array Edge	96	79	73	96	71	65	86	64	59	78	58	54	72	53	49	65	49	45	60	45	41	55	41	38	48	35	33	41	31	28	36	27	25	32	24	22	28	21	19	25	19	17
		20.1 to 27	Array Interior	96	96	0	96	96	0	96	96	0	96	96	0	96	96	0	96	88	0	96	81	0	96	75	0	92	64	0	80	56	0	70	49	0	62	43	0	55	38	0	49	34	0
			Array Edge	96	94	0	96	84	0	96	76	0	96	69	0	91	63	0	84	58	0	77	53	0	71	49	0	61	42	0	53	37	0	46	32	0	41	28	0	37	25	0	33	23	0
		27.1 to 45	Array Interior	96	96	75	96	87	68	96	79	62	96	72	56	96	66	51	96	61	47	96	56	43	96	52	40	83	45	35	72	39	30	64	34	26	56	30	23	50	27	21	45	24	19
			Array Edge	96	64	50	96	58	45	96	53	41	89	48	37	82	44	34	75	40	31	69	37	29	64	34	27	55	30	23	48	26	20	42	23	17	38	20	15	33	18	14	30	16	12
	D	0 to 7	Array Interior	0	0	0	0	0	0	0	0	0	0	0	0	0	0	0	0	0	0	0	0	0	0	0	0	0	0	0	0	0	0	0	0	0	0	0	0	0	0	0	0	0	0
			Array Edge	0	0	0	0	0	0	0	0	0	0	0	0	0	0	0	0	0	0	0	0	0	0	0	0	0	0	0	0	0	0	0	0	0	0	0	0	0	0	0	0	0	0
		7.1 to 20	Array Interior	96	96	95	96	93	86	96	84	77	96	76	70	94	70	64	86	64	59	79	59	54	73	54	50	62	46	43	54	40	37	47	35	32	42	31	29	37	28	25	33	25	23
			Array Edge	92	68	63	82	61	56	74	55	51	68	50	46	62	46	42	56	42	39	52	39	36	48	36	33	41	31	28	36	27	24	31	23	21	28	20	19	25	18	17	22	16	15
		20.1 to 27	Array Interior	96	96	0	96	96	0	96	96	0	96	91	0	96	83	0	96	76	0	96	70	0	93	64	0	80	55	0	69	48	0	61	42	0	54	37	0	48	33	0	43	30	0
			Array Edge	96	81	0	96	73	0	95	66	0	86	60	0	79	55	0	72	50	0	66	46	0	61	43	0	53	37	0	46	32	0	40	28	0	35	25	0	32	22	0	28	20	0
		27.1 to 45	Array Interior	96	83	65	96	75	59	96	68	53	96	62	49	96	57	45	96	53	41	90	48	38	83	45	35	72	39	30	63	34	26	55	29	23	49	26	20	44	23	18	39	21	16
			Array Edge	96	56	43	94	50	39	85	46	36	78	42	32	71	38	30	65	35	27	60	32	25	56	30	23	48	26	20	42	22	17	37	20	15	33	17	13	29	15	12	26	14	11

Pegasus Solar - Open Slot L-Foot - Hip Roof - Flush Mount 30 to 60 Foot Roof - Portrait 72 Cell - Specific Gravity = 0.42

Ground Snow Load (psf)	Exposure Category	Roof/ Panel Angle	Wind Speed (mph)	95			100			105			110			115			120			125			130			140			150			160			170			180			190		
			Roof Zone	1	2	3	1	2	3	1	2	3	1	2	3	1	2	3	1	2	3	1	2	3	1	2	3	1	2	3	1	2	3	1	2	3	1	2	3	1	2	3	1	2	3
10	B	0 to 7	Array Interior	0	0	0	0	0	0	0	0	0	0	0	0	0	0	0	0	0	0	0	0	0	0	0	0	0	0	0	0	0	0	0	0	0	0	0	0	0	0	0	0	0	0
			Array Edge	0	0	0	0	0	0	0	0	0	0	0	0	0	0	0	0	0	0	0	0	0	0	0	0	0	0	0	0	0	0	0	0	0	0	0	0	0	0	0	0	0	0
		7.1 to 20	Array Interior	96	96	96	96	96	96	96	96	96	96	96	96	96	96	96	96	96	92	96	91	84	96	84	78	96	72	67	84	63	58	74	55	50	65	48	45	58	43	40	52	38	35
			Array Edge	96	96	96	96	95	88	96	86	79	96	78	72	96	71	66	88	65	60	81	60	55	75	55	51	64	48	44	55	41	38	49	36	33	43	32	29	38	28	26	34	25	23
		20.1 to 27	Array Interior	96	96	0	96	96	0	96	96	0	96	96	0	96	96	0	96	96	0	96	96	0	96	96	0	96	86	0	96	75	0	94	65	0	83	58	0	74	51	0	66	46	0
			Array Edge	96	96	0	96	96	0	96	96	0	96	93	0	96	85	0	96	78	0	96	72	0	95	66	0	82	57	0	71	49	0	62	43	0	55	38	0	49	34	0	44	30	0
		27.1 to 45	Array Interior	96	96	96	96	96	90	96	96	82	96	95	74	96	87	68	96	80	63	96	74	58	96	69	53	96	59	46	96	52	40	84	45	35	75	40	31	67	36	28	60	32	25
			Array Edge	96	85	67	96	77	60	96	70	55	96	64	50	96	59	46	96	54	42	92	50	39	85	46	36	74	40	31	64	34	27	56	30	23	50	27	21	45	24	18	40	21	16
	C	0 to 7	Array Interior	0	0	0	0	0	0	0	0	0	0	0	0	0	0	0	0	0	0	0	0	0	0	0	0	0	0	0	0	0	0	0	0	0	0	0	0	0	0	0	0	0	0
			Array Edge	0	0	0	0	0	0	0	0	0	0	0	0	0	0	0	0	0	0	0	0	0	0	0	0	0	0	0	0	0	0	0	0	0	0	0	0	0	0	0	0	0	0
		7.1 to 20	Array Interior	96	96	96	96	96	96	96	96	90	96	89	82	96	81	74	96	74	68	92	68	63	84	63	58	72	54	50	63	47	43	55	41	38	48	36	33	43	32	30	39	29	26
			Array Edge	96	79	73	96	71	65	86	64	59	78	58	54	72	53	49	65	49	45	60	45	41	55	41	38	48	35	33	41	31	28	36	27	25	32	24	22	28	21	19	25	19	17
		20.1 to 27	Array Interior	96	96	0	96	96	0	96	96	0	96	96	0	96	96	0	96	88	0	96	81	0	96	75	0	92	64	0	80	56	0	70	49	0	62	43	0	55	38	0	49	34	0
			Array Edge	96	94	0	96	84	0	96	76	0	96	69	0	91	63	0	84	58	0	77	53	0	71	49	0	61	42	0	53	37	0	46	32	0	41	28	0	37	25	0	33	23	0
		27.1 to 45	Array Interior	96	96	75	96	87	68	96	79	62	96	72	56	96	66	51	96	61	47	96	56	43	96	52	40	83	45	35	72	39	30	64	34	26	56	30	23	50	27	21	45	24	19
			Array Edge	96	64	50	96	58	45	96	53	41	89	48	37	82	44	34	75	40	31	69	37	29	64	34	27	55	30	23	48	26	20	42	23	17	38	20	15	33	18	14	30	16	12
	D	0 to 7	Array Interior	0	0	0	0	0	0	0	0	0	0	0	0	0	0	0	0	0	0	0	0	0	0	0	0	0	0	0	0	0	0	0	0	0	0	0	0	0	0	0	0	0	0
			Array Edge	0	0	0	0	0	0	0	0	0	0	0	0	0	0	0	0	0	0	0	0	0	0	0	0	0	0	0	0	0	0	0	0	0	0	0	0	0	0	0	0	0	0
		7.1 to 20	Array Interior	96	96	95	96	93	86	96	84	77	96	76	70	94	70	64	86	64	59	79	59	54	73	54	50	62	46	43	54	40	37	47	35	32	42	31	29	37	28	25	33	25	23
			Array Edge	92	68	63	82	61	56	74	55	51	68	50	46	62	46	42	56	42	39	52	39	36	48	36	33	41	31	28	36	27	24	31	23	21	28	20	19	25	18	17	22	16	15
		20.1 to 27	Array Interior	96	96	0	96	96	0	96	96	0	96	91	0	96	83	0	96	76	0	96	70	0	93	64	0	80	55	0	69	48	0	61	42	0	54	37	0	48	33	0	43	30	0
			Array Edge	96	81	0	96	73	0	95	66	0	86	60	0	79	55	0	72	50	0	66	46	0	61	43	0	53	37	0	46	32	0	40	28	0	35	25	0	32	22	0	28	20	0
		27.1 to 45	Array Interior	96	83	65	96	75	59	96	68	53	96	62	49	96	57	45	96	53	41	90	48	38	83	45	35	72	39	30	63	34	26	55	29	23	49	26	20	44	23	18	39	21	16
			Array Edge	96	56	43	94	50	39	85	46	36	78	42	32	71	38	30	65	35	27	60	32	25	56	30	23	48	26	20	42	22	17	37	20	15	33	17	13	29	15	12	26	14	11
15	B	0 to 7	Array Interior	0	0	0	0	0	0	0	0	0	0	0	0	0	0	0	0	0	0	0	0	0	0	0	0	0	0	0	0	0	0	0	0	0	0	0	0	0	0	0	0	0	0
			Array Edge	0	0	0	0	0	0	0	0	0	0	0	0	0	0	0	0	0	0	0	0	0	0	0	0	0	0	0	0	0	0	0	0	0	0	0	0	0	0	0	0	0	0
		7.1 to 20	Array Interior	96	96	96	96	96	96	96	96	96	96	96	96	96	96	96	96	96	92	96	91	84	96	84	78	96	72	67	84	63	58	74	55	50	65	48	45	58	43	40	52	38	35
			Array Edge	96	96	96	96	95	88	96	86	79	96	78	72	96	71	66	88	65	60	81	60	55	75	55	51	64	48	44	55	41	38	49	36	33	43	32	29	38	28	26	34	25	23
		20.1 to 27	Array Interior	96	96	0	96	96	0	96	96	0	96	96	0	96	96	0	96	96	0	96	96	0	96	96	0	96	86	0	96	75	0	94	65	0	83	58	0	74	51	0	66	46	0
			Array Edge	96	96	0	96	96	0	96	96	0	96	93	0	96	85	0	96	78	0	96	72	0	95	66	0	82	57	0	71	49	0	62	43	0	55	38	0	49	34	0	44	30	0
		27.1 to 45	Array Interior	96	96	96	96	96	90	96	96	82	96	95	74	96	87	68	96	80	63	96	74	58	96	69	53	96	59	46	96	52	40	84	45	35	75	40	31	67	36	28	60	32	25
			Array Edge	96	85	67	96	77	60	96	70	55	96	64	50	96	59	46	96	54	42	92	50	39	85	46	36	74	40	31	64	34	27	56	30	23	50	27	21	45	24	18	40	21	16
	C	0 to 7	Array Interior	0	0	0	0	0	0	0	0	0	0	0	0	0	0	0	0	0	0	0	0	0	0	0	0	0	0	0	0	0	0	0	0	0	0	0	0	0	0	0	0	0	0
			Array Edge	0	0	0	0	0	0	0	0	0	0	0	0	0	0	0	0	0	0	0	0	0	0	0	0	0	0	0	0	0	0	0	0	0	0	0	0	0	0	0	0	0	0
		7.1 to 20	Array Interior	96	96	96	96	96	96	96	96	90	96	89	82	96	81	74	96	74	68	92	68	63	84	63	58	72	54	50	63	47	43	55	41	38	48	36	33	43	32	30	39	29	26
			Array Edge	96	79	73	96	71	65	86	64	59	78	58	54	72	53	49	65	49	45	60	45	41	55	41	38	48	35	33	41	31	28	36	27	25	32	24	22	28	21	19	25	19	17
		20.1 to 27	Array Interior	96	96	0	96	96	0	96	96	0	96	96	0	96	96	0	96	88	0	96	81	0	96	75	0	92	64	0	80	56	0	70	49	0	62	43	0	55	38	0	49	34	0
			Array Edge	96	94	0	96	84	0	96	76	0	96	69	0	91	63	0	84	58	0	77	53	0	71	49	0	61	42	0	53	37	0	46	32	0	41	28	0	37	25	0	33	23	0
		27.1 to 45	Array Interior	96	96	75	96	87	68	96	79	62	96	72	56	96	66	51	96	61	47	96	56	43	96	52	40	83	45	35	72	39	30	64	34	26	56	30	23	50	27	21	45	24	19
			Array Edge	96	64	50	96	58	45	96	53	41	89	48	37	82	44	34	75	40	31	69	37	29	64	34	27	55	30	23	48	26	20	42	23	17	38	20	15	33	18	14	30	16	12
	D	0 to 7	Array Interior	0	0	0	0	0	0	0	0	0	0	0	0	0	0	0	0	0	0	0	0	0	0	0	0	0	0	0	0	0	0	0	0	0	0	0	0	0	0	0	0	0	0
			Array Edge	0	0	0	0	0	0	0	0	0	0	0	0	0	0	0	0	0	0	0	0	0	0	0	0	0	0	0	0	0	0	0	0	0	0	0	0	0	0	0	0	0	0
		7.1 to 20	Array Interior	96	96	95	96	93	86	96	84	77	96	76	70	94	70	64	86	64	59	79	59	54	73	54	50	62	46	43	54	40	37	47	35	32	42	31	29	37	28	25	33	25	23
			Array Edge	92	68	63	82	61	56	74	55	51	68	50	46	62	46	42	56	42	39	52	39	36	48	36	33	41	31	28	36	27	24	31	23	21	28	20	19	25	18	17	22	16	15
		20.1 to 27	Array Interior	96	96	0	96	96	0	96	96	0	96	91	0	96	83	0	96	76	0	96	70	0	93	64	0	80	55	0	69	48	0	61	42	0	54	37	0	48	33	0	43	30	0
			Array Edge	96	81	0	96	73	0	95	66	0	86	60	0	79	55	0	72	50	0	66	46	0	61	43	0	53	37	0	46	32	0	40	28	0	35	25	0	32	22	0	28	20	0
		27.1 to 45	Array Interior	96	83	65	96	75	59	96	68	53	96	62	49	96	57	45	96	53	41	90	48	38	83	45	35	72	39	30	63	34	26	55	29	23	49	26	20	44	23	18	39	21	16
			Array Edge	96	56	43	94	50	39	85	46	36	78	42	32	71	38	30	65	35	27	60	32	25	56	30	23	48	26	20	42	22	17	37	20	15	33	17	13	29	15	12	26	14	11

Pegasus Solar - Open Slot L-Foot - Hip Roof - Flush Mount 30 to 60 Foot Roof - Portrait 72 Cell - Specific Gravity = 0.42

Ground Snow Load (psf)	Exposure Category	Roof/ Panel Angle	Wind Speed (mph)	95			100			105			110			115			120			125			130			140			150			160			170			180			190		
			Roof Zone	1	2	3	1	2	3	1	2	3	1	2	3	1	2	3	1	2	3	1	2	3	1	2	3	1	2	3	1	2	3	1	2	3	1	2	3	1	2	3	1	2	3
20	B	0 to 7	Array Interior	0	0	0	0	0	0	0	0	0	0	0	0	0	0	0	0	0	0	0	0	0	0	0	0	0	0	0	0	0	0	0	0	0	0	0	0	0	0	0	0	0	0
			Array Edge	0	0	0	0	0	0	0	0	0	0	0	0	0	0	0	0	0	0	0	0	0	0	0	0	0	0	0	0	0	0	0	0	0	0	0	0	0	0	0	0	0	0
		7.1 to 20	Array Interior	96	96	96	96	96	96	96	96	96	96	96	96	96	96	96	96	96	92	96	91	84	96	84	78	96	72	67	84	63	58	74	55	50	65	48	45	58	43	40	52	38	35
			Array Edge	96	96	96	96	95	88	96	86	79	96	78	72	96	71	66	88	65	60	81	60	55	75	55	51	64	48	44	55	41	38	49	36	33	43	32	29	38	28	26	34	25	23
		20.1 to 27	Array Interior	96	96	0	96	96	0	96	96	0	96	96	0	96	96	0	96	96	0	96	96	0	96	96	0	96	86	0	96	75	0	94	65	0	83	58	0	74	51	0	66	46	0
			Array Edge	96	96	0	96	96	0	96	96	0	96	93	0	96	85	0	96	78	0	96	72	0	95	66	0	82	57	0	71	49	0	62	43	0	55	38	0	49	34	0	44	30	0
		27.1 to 45	Array Interior	96	96	96	96	96	90	96	96	82	96	95	74	96	87	68	96	80	63	96	74	58	96	69	53	96	59	46	96	52	40	84	45	35	75	40	31	67	36	28	60	32	25
			Array Edge	96	85	67	96	77	60	96	70	55	96	64	50	96	59	46	96	54	42	92	50	39	85	46	36	74	40	31	64	34	27	56	30	23	50	27	21	45	24	18	40	21	16
	C	0 to 7	Array Interior	0	0	0	0	0	0	0	0	0	0	0	0	0	0	0	0	0	0	0	0	0	0	0	0	0	0	0	0	0	0	0	0	0	0	0	0	0	0	0	0	0	0
			Array Edge	0	0	0	0	0	0	0	0	0	0	0	0	0	0	0	0	0	0	0	0	0	0	0	0	0	0	0	0	0	0	0	0	0	0	0	0	0	0	0	0	0	0
		7.1 to 20	Array Interior	96	96	96	96	96	96	96	96	90	96	89	82	96	81	74	96	74	68	92	68	63	84	63	58	72	54	50	63	47	43	55	41	38	48	36	33	43	32	30	39	29	26
			Array Edge	96	79	73	96	71	65	86	64	59	78	58	54	72	53	49	65	49	45	60	45	41	55	41	38	48	35	33	41	31	28	36	27	25	32	24	22	28	21	19	25	19	17
		20.1 to 27	Array Interior	96	96	0	96	96	0	96	96	0	96	96	0	96	96	0	96	88	0	96	81	0	96	75	0	92	64	0	80	56	0	70	49	0	62	43	0	55	38	0	49	34	0
			Array Edge	96	94	0	96	84	0	96	76	0	96	69	0	91	63	0	84	58	0	77	53	0	71	49	0	61	42	0	53	37	0	46	32	0	41	28	0	37	25	0	33	23	0
		27.1 to 45	Array Interior	96	96	75	96	87	68	96	79	62	96	72	56	96	66	51	96	61	47	96	56	43	96	52	40	83	45	35	72	39	30	64	34	26	56	30	23	50	27	21	45	24	19
			Array Edge	96	64	50	96	58	45	96	53	41	89	48	37	82	44	34	75	40	31	69	37	29	64	34	27	55	30	23	48	26	20	42	23	17	38	20	15	33	18	14	30	16	12
	D	0 to 7	Array Interior	0	0	0	0	0	0	0	0	0	0	0	0	0	0	0	0	0	0	0	0	0	0	0	0	0	0	0	0	0	0	0	0	0	0	0	0	0	0	0	0	0	0
			Array Edge	0	0	0	0	0	0	0	0	0	0	0	0	0	0	0	0	0	0	0	0	0	0	0	0	0	0	0	0	0	0	0	0	0	0	0	0	0	0	0	0	0	0
		7.1 to 20	Array Interior	96	96	95	96	93	86	96	84	77	96	76	70	94	70	64	86	64	59	79	59	54	73	54	50	62	46	43	54	40	37	47	35	32	42	31	29	37	28	25	33	25	23
			Array Edge	92	68	63	82	61	56	74	55	51	68	50	46	62	46	42	56	42	39	52	39	36	48	36	33	41	31	28	36	27	24	31	23	21	28	20	19	25	18	17	22	16	15
		20.1 to 27	Array Interior	96	96	0	96	96	0	96	96	0	96	91	0	96	83	0	96	76	0	96	70	0	93	64	0	80	55	0	69	48	0	61	42	0	54	37	0	48	33	0	43	30	0
			Array Edge	96	81	0	96	73	0	95	66	0	86	60	0	79	55	0	72	50	0	66	46	0	61	43	0	53	37	0	46	32	0	40	28	0	35	25	0	32	22	0	28	20	0
		27.1 to 45	Array Interior	96	83	65	96	75	59	96	68	53	96	62	49	96	57	45	96	53	41	90	48	38	83	45	35	72	39	30	63	34	26	55	29	23	49	26	20	44	23	18	39	21	16
			Array Edge	96	56	43	94	50	39	85	46	36	78	42	32	71	38	30	65	35	27	60	32	25	56	30	23	48	26	20	42	22	17	37	20	15	33	17	13	29	15	12	26	14	11
25	B	0 to 7	Array Interior	0	0	0	0	0	0	0	0	0	0	0	0	0	0	0	0	0	0	0	0	0	0	0	0	0	0	0	0	0	0	0	0	0	0	0	0	0	0	0	0	0	0
			Array Edge	0	0	0	0	0	0	0	0	0	0	0	0	0	0	0	0	0	0	0	0	0	0	0	0	0	0	0	0	0	0	0	0	0	0	0	0	0	0	0	0	0	0
		7.1 to 20	Array Interior	96	96	96	96	96	96	96	96	96	96	96	96	96	96	96	96	96	92	96	91	84	96	84	78	96	72	67	84	63	58	74	55	50	65	48	45	58	43	40	52	38	35
			Array Edge	96	96	96	96	95	88	96	86	79	96	78	72	96	71	66	88	65	60	81	60	55	75	55	51	64	48	44	55	41	38	49	36	33	43	32	29	38	28	26	34	25	23
		20.1 to 27	Array Interior	96	96	0	96	96	0	96	96	0	96	96	0	96	96	0	96	96	0	96	96	0	96	96	0	96	86	0	96	75	0	94	65	0	83	58	0	74	51	0	66	46	0
			Array Edge	96	96	0	96	96	0	96	96	0	96	93	0	96	85	0	96	78	0	96	72	0	95	66	0	82	57	0	71	49	0	62	43	0	55	38	0	49	34	0	44	30	0
		27.1 to 45	Array Interior	96	96	96	96	96	90	96	96	82	96	95	74	96	87	68	96	80	63	96	74	58	96	69	53	96	59	46	96	52	40	84	45	35	75	40	31	67	36	28	60	32	25
			Array Edge	96	85	67	96	77	60	96	70	55	96	64	50	96	59	46	96	54	42	92	50	39	85	46	36	74	40	31	64	34	27	56	30	23	50	27	21	45	24	18	40	21	16
	C	0 to 7	Array Interior	0	0	0	0	0	0	0	0	0	0	0	0	0	0	0	0	0	0	0	0	0	0	0	0	0	0	0	0	0	0	0	0	0	0	0	0	0	0	0	0	0	0
			Array Edge	0	0	0	0	0	0	0	0	0	0	0	0	0	0	0	0	0	0	0	0	0	0	0	0	0	0	0	0	0	0	0	0	0	0	0	0	0	0	0	0	0	0
		7.1 to 20	Array Interior	96	96	96	96	96	96	96	96	90	96	89	82	96	81	74	96	74	68	92	68	63	84	63	58	72	54	50	63	47	43	55	41	38	48	36	33	43	32	30	39	29	26
			Array Edge	96	79	73	96	71	65	86	64	59	78	58	54	72	53	49	65	49	45	60	45	41	55	41	38	48	35	33	41	31	28	36	27	25	32	24	22	28	21	19	25	19	17
		20.1 to 27	Array Interior	96	96	0	96	96	0	96	96	0	96	96	0	96	96	0	96	88	0	96	81	0	96	75	0	92	64	0	80	56	0	70	49	0	62	43	0	55	38	0	49	34	0
			Array Edge	96	94	0	96	84	0	96	76	0	96	69	0	91	63	0	84	58	0	77	53	0	71	49	0	61	42	0	53	37	0	46	32	0	41	28	0	37	25	0	33	23	0
		27.1 to 45	Array Interior	96	96	75	96	87	68	96	79	62	96	72	56	96	66	51	96	61	47	96	56	43	96	52	40	83	45	35	72	39	30	64	34	26	56	30	23	50	27	21	45	24	19
			Array Edge	96	64	50	96	58	45	96	53	41	89	48	37	82	44	34	75	40	31	69	37	29	64	34	27	55	30	23	48	26	20	42	23	17	38	20	15	33	18	14	30	16	12
	D	0 to 7	Array Interior	0	0	0	0	0	0	0	0	0	0	0	0	0	0	0	0	0	0	0	0	0	0	0	0	0	0	0	0	0	0	0	0	0	0	0	0	0	0	0	0	0	0
			Array Edge	0	0	0	0	0	0	0	0	0	0	0	0	0	0	0	0	0	0	0	0	0	0	0	0	0	0	0	0	0	0	0	0	0	0	0	0	0	0	0	0	0	0
		7.1 to 20	Array Interior	96	96	95	96	93	86	96	84	77	96	76	70	94	70	64	86	64	59	79	59	54	73	54	50	62	46	43	54	40	37	47	35	32	42	31	29	37	28	25	33	25	23
			Array Edge	92	68	63	82	61	56	74	55	51	68	50	46	62	46	42	56	42	39	52	39	36	48	36	33	41	31	28	36	27	24	31	23	21	28	20	19	25	18	17	22	16	15
		20.1 to 27	Array Interior	96	96	0	96	96	0	96	96	0	96	91	0	96	83	0	96	76	0	96	70	0	93	64	0	80	55	0	69	48	0	61	42	0	54	37	0	48	33	0	43	30	0
			Array Edge	96	81	0	96	73	0	95	66	0	86	60	0	79	55	0	72	50	0	66	46	0	61	43	0	53	37	0	46	32	0	40	28	0	35	25	0	32	22	0	28	20	0
		27.1 to 45	Array Interior	96	83	65	96	75	59	96	68	53	96	62	49	96	57	45	96	53	41	90	48	38	83	45	35	72	39	30	63	34	26	55	29	23	49	26	20	44	23	18	39	21	16
			Array Edge	96	56	43	94	50	39	85	46	36	78	42	32	71	38	30	65	35	27	60	32	25	56	30	23	48	26	20	42	22	17	37	20	15	33	17	13	29	15	12	26	14	11
30	B	0 to 7	Array Interior	0	0	0	0	0	0	0	0	0	0	0	0	0	0	0	0	0	0	0	0	0	0	0	0	0	0	0	0	0	0	0	0	0	0	0	0	0	0	0	0	0	0
			Array Edge	0	0	0	0	0	0	0	0	0	0	0	0	0	0	0	0	0	0	0	0	0	0	0	0	0	0	0	0	0	0	0	0	0	0	0	0	0	0	0	0	0	0
		7.1 to 20	Array Interior	96	96	96	96	96	96	96	96	96	96	96	96	96	96	96	96	96	92	96	91	84	96	84	78	96	72	67	84	63	58	74	55	50	65	48	45	58	43	40	52	38	35
			Array Edge	96	96	96	96	95	88	96	86	79	96	78	72	96	71	66	88	65	60	81	60	55	75	55	51	64	48	44	55	41	38	49	36	33	43	32	29	38	28	26	34	25	23
		20.1 to 27	Array Interior	96	96	0	96	96	0	96	96	0	96	96	0	96	96	0	96	96	0	96	96	0	96	96	0	96	86	0	96	75	0	94	65	0	83	58	0	74	51	0	66	46	0
			Array Edge	96	96	0	96	96	0	96	96	0	96	93	0	96	85	0	96	78	0	96	72	0	95	66	0	82	57	0	71	49	0	62	43	0	55	38	0	49	34	0	44	30	0
		27.1 to 45	Array Interior	96	96	96	96	96	90	96	96	82	96	95	74	96	87	68	96	80	63	96	74	58	96	69	53	96	59	46	96	52	40	84	45	35	75	40	31	67	36	28	60	32	25
			Array Edge	96	85	67	96	77	60	96	70	55	96	64	50	96	59	46	96	54	42	92	50	39	85	46	36	74	40	31	64	34	27	56	30	23	50	27	21	45	24	18	40	21	16
	C	0 to 7	Array Interior	0	0	0	0	0	0	0	0	0	0	0	0	0	0	0	0	0	0	0	0	0	0	0	0	0	0	0	0	0	0	0	0	0	0	0	0	0	0	0	0	0	0
			Array Edge	0	0	0	0	0	0	0	0	0	0	0	0	0	0	0	0	0	0	0	0	0	0	0	0	0	0	0	0	0	0	0	0	0	0	0	0	0	0	0	0	0	0
		7.1 to 20	Array Interior	96	96	96	96	96	96	96	96	90	96	89	82	96	81	74	96	74	68	92	68	63	84	63	58	72	54	50	63	47	43	55	41	38	48	36	33	43	32	30	39	29	26
			Array Edge	96	79	73	96	71	65	86	64	59	78	58	54	72	53	49	65	49	45	60	45	41	55	41	38	48	35	33	41	31	28	36	27	25	32	24	22	28	21	19	25	19	17
		20.1 to 27	Array Interior	96	96	0	96	96	0	96	96	0	96	96	0	96	96	0	96	88	0	96	81	0	96	75	0	92	64	0	80	56	0	70	49	0	62	43	0	55	38	0	49	34	0
			Array Edge	96	94	0	96	84	0	96	76	0	96	69	0	91	63	0	84	58	0	77	53	0	71	49	0	61	42	0	53	37	0	46	32	0	41	28	0	37	25	0	33	23	0
		27.1 to 45	Array Interior	96	96	75	96	87	68	96	79	62	96	72	56	96	66	51	96	61	47	96	56	43	96	52	40	83	45	35	72	39	30	64	34	26	56	30	23	50	27	21	45	24	19
			Array Edge	96	64	50	96	58	45	96	53	41	89	48	37	82	44	34	75	40	31	69	37	29	64	34	27	55	30	23	48	26	20	42	23	17	38	20	15	33	18	14	30	16	12
	D	0 to 7	Array Interior	0	0	0	0	0	0	0	0	0	0	0	0	0	0	0	0	0	0	0	0	0	0	0	0	0	0	0	0	0	0	0	0	0	0	0	0	0	0	0	0	0	0
			Array Edge	0	0	0	0	0	0	0	0	0	0	0	0	0	0	0	0	0	0	0	0	0	0	0	0	0	0	0	0	0	0	0	0	0	0	0	0	0	0	0	0	0	0
		7.1 to 20	Array Interior	96	96	95	96	93	86	96	84	77	96	76	70	94	70	64	86	64	59	79	59	54	73	54	50	62	46	43	54	40	37	47	35	32	42	31	29	37	28	25	33	25	23
			Array Edge	92	68	63	82	61	56	74	55	51	68	50	46	62	46	42	56	42	39	52	39	36	48	36	33	41	31	28	36	27	24	31	23	21	28	20	19	25	18	17	22	16	15
		20.1 to 27	Array Interior	96	96	0	96	96	0	96	96	0	96	91	0	96	83	0	96	76	0	96	70	0	93	64	0	80	55	0	69	48	0	61	42	0	54	37	0	48	33	0	43	30	0
			Array Edge	96	81	0	96	73	0	95	66	0	86	60	0	79	55	0	72	50	0	66	46	0	61	43	0	53	37	0	46	32	0	40	28	0	35	25	0	32	22	0	28	20	0
		27.1 to 45	Array Interior	96	83	65	96	75	59	96	68	53	96	62	49	96	57	45	96	53	41	90	48	38	83	45	35	72	39	30	63	34	26	55	29	23	49	26	20	44	23	18	39	21	16
			Array Edge	96	56	43	94	50	39	85	46	36	78	42	32	71	38	30	65	35	27	60	32	25	56	30	23	48	26	20	42	22	17	37	20	15	33	17	13	29	15	12	26	14	11

Pegasus Solar - Open Slot L-Foot - Hip Roof - Flush Mount 30 to 60 Foot Roof - Landscape - Specific Gravity = 0.42

Ground Snow Load (psf)	Exposure Category	Roof/ Panel Angle	Wind Speed (mph)	95			100			105			110			115			120			125			130			140			150			160			170			180			190		
			Roof Zone	1	2	3	1	2	3	1	2	3	1	2	3	1	2	3	1	2	3	1	2	3	1	2	3	1	2	3	1	2	3	1	2	3	1	2	3	1	2	3	1	2	3
0	B	0 to 7	Array Interior	0	0	0	0	0	0	0	0	0	0	0	0	0	0	0	0	0	0	0	0	0	0	0	0	0	0	0	0	0	0	0	0	0	0	0	0	0	0	0	0	0	0
			Array Edge	0	0	0	0	0	0	0	0	0	0	0	0	0	0	0	0	0	0	0	0	0	0	0	0	0	0	0	0	0	0	0	0	0	0	0	0	0	0	0	0	0	0
		7.1 to 20	Array Interior	96	96	96	96	96	96	96	96	96	96	96	96	96	96	96	96	96	96	96	96	96	96	96	96	96	96	96	96	96	96	96	96	96	96	96	90	96	87	80	96	77	71
			Array Edge	96	96	96	96	96	96	96	96	96	96	96	96	96	96	96	96	96	96	96	96	96	96	96	96	96	96	88	96	83	76	96	73	67	86	64	59	77	57	53	69	51	47
		20.1 to 27	Array Interior	96	96	0	96	96	0	96	96	0	96	96	0	96	96	0	96	96	0	96	96	0	96	96	0	96	96	0	96	96	0	96	96	0	96	96	0	96	96	0	96	93	0
			Array Edge	96	96	0	96	96	0	96	96	0	96	96	0	96	96	0	96	96	0	96	96	0	96	96	0	96	96	0	96	96	0	96	87	0	96	77	0	96	68	0	88	61	0
		27.1 to 45	Array Interior	96	96	96	96	96	96	96	96	96	96	96	96	96	96	96	96	96	96	96	96	96	96	96	96	96	96	93	96	96	81	96	91	71	96	81	63	96	72	56	96	65	50
			Array Edge	96	96	96	96	96	96	96	96	96	96	96	96	96	96	92	96	96	84	96	96	78	96	92	72	96	80	62	96	69	54	96	61	47	96	54	42	90	48	37	81	43	33
	C	0 to 7	Array Interior	0	0	0	0	0	0	0	0	0	0	0	0	0	0	0	0	0	0	0	0	0	0	0	0	0	0	0	0	0	0	0	0	0	0	0	0	0	0	0	0	0	0
			Array Edge	0	0	0	0	0	0	0	0	0	0	0	0	0	0	0	0	0	0	0	0	0	0	0	0	0	0	0	0	0	0	0	0	0	0	0	0	0	0	0	0	0	0
		7.1 to 20	Array Interior	96	96	96	96	96	96	96	96	96	96	96	96	96	96	96	96	96	96	96	96	96	96	96	96	96	96	96	96	94	86	96	82	76	96	73	67	87	65	60	78	58	53
			Array Edge	96	96	96	96	96	96	96	96	96	96	96	96	96	96	96	96	96	90	96	90	83	96	83	77	96	71	66	83	62	57	73	54	50	64	48	44	57	43	39	51	38	35
		20.1 to 27	Array Interior	96	96	0	96	96	0	96	96	0	96	96	0	96	96	0	96	96	0	96	96	0	96	96	0	96	96	0	96	96	0	96	96	0	96	87	0	96	77	0	96	69	0
			Array Edge	96	96	0	96	96	0	96	96	0	96	96	0	96	96	0	96	96	0	96	96	0	96	96	0	96	85	0	96	74	0	93	65	0	83	57	0	74	51	0	66	46	0
		27.1 to 45	Array Interior	96	96	96	96	96	96	96	96	96	96	96	96	96	96	96	96	96	95	96	96	87	96	96	81	96	90	70	96	78	61	96	69	53	96	61	47	96	54	42	91	49	38
			Array Edge	96	96	96	96	96	91	96	96	83	96	96	75	96	89	69	96	81	63	96	75	58	96	69	54	96	60	46	96	52	40	85	46	35	76	40	31	67	36	28	61	32	25
	D	0 to 7	Array Interior	0	0	0	0	0	0	0	0	0	0	0	0	0	0	0	0	0	0	0	0	0	0	0	0	0	0	0	0	0	0	0	0	0	0	0	0	0	0	0	0	0	0
			Array Edge	0	0	0	0	0	0	0	0	0	0	0	0	0	0	0	0	0	0	0	0	0	0	0	0	0	0	0	0	0	0	0	0	0	0	0	0	0	0	0	0	0	0
		7.1 to 20	Array Interior	96	96	96	96	96	96	96	96	96	96	96	96	96	96	96	96	96	96	96	96	96	96	96	96	96	93	86	96	81	75	95	71	65	84	63	58	75	56	51	67	50	46
			Array Edge	96	96	96	96	96	96	96	96	96	96	96	93	96	92	85	96	85	78	96	78	72	96	72	66	83	62	57	72	54	49	63	47	43	56	41	38	50	37	34	44	33	30
		20.1 to 27	Array Interior	96	96	0	96	96	0	96	96	0	96	96	0	96	96	0	96	96	0	96	96	0	96	96	0	96	96	0	96	96	0	96	85	0	96	75	0	96	67	0	86	60	0
			Array Edge	96	96	0	96	96	0	96	96	0	96	96	0	96	96	0	96	96	0	96	93	0	96	86	0	96	74	0	92	64	0	81	56	0	71	50	0	64	44	0	57	40	0
		27.1 to 45	Array Interior	96	96	96	96	96	96	96	96	96	96	96	96	96	96	90	96	96	82	96	96	76	96	90	70	96	78	60	96	68	53	96	59	46	96	53	41	88	47	36	79	42	33
			Array Edge	96	96	87	96	96	79	96	92	72	96	84	65	96	77	60	96	71	55	96	65	51	96	60	47	96	52	40	84	45	35	74	40	31	66	35	27	59	31	24	52	28	22
5	B	0 to 7	Array Interior	0	0	0	0	0	0	0	0	0	0	0	0	0	0	0	0	0	0	0	0	0	0	0	0	0	0	0	0	0	0	0	0	0	0	0	0	0	0	0	0	0	0
			Array Edge	0	0	0	0	0	0	0	0	0	0	0	0	0	0	0	0	0	0	0	0	0	0	0	0	0	0	0	0	0	0	0	0	0	0	0	0	0	0	0	0	0	0
		7.1 to 20	Array Interior	96	96	96	96	96	96	96	96	96	96	96	96	96	96	96	96	96	96	96	96	96	96	96	96	96	96	96	96	96	96	96	96	96	96	96	90	96	87	80	96	77	71
			Array Edge	96	96	96	96	96	96	96	96	96	96	96	96	96	96	96	96	96	96	96	96	96	96	96	96	96	96	88	96	83	76	96	73	67	86	64	59	77	57	53	69	51	47
		20.1 to 27	Array Interior	96	96	0	96	96	0	96	96	0	96	96	0	96	96	0	96	96	0	96	96	0	96	96	0	96	96	0	96	96	0	96	96	0	96	96	0	96	96	0	96	93	0
			Array Edge	96	96	0	96	96	0	96	96	0	96	96	0	96	96	0	96	96	0	96	96	0	96	96	0	96	96	0	96	96	0	96	87	0	96	77	0	96	68	0	88	61	0
		27.1 to 45	Array Interior	96	96	96	96	96	96	96	96	96	96	96	96	96	96	96	96	96	96	96	96	96	96	96	96	96	96	93	96	96	81	96	91	71	96	81	63	96	72	56	96	65	50
			Array Edge	96	96	96	96	96	96	96	96	96	96	96	96	96	96	92	96	96	84	96	96	78	96	92	72	96	80	62	96	69	54	96	61	47	96	54	42	90	48	37	81	43	33
	C	0 to 7	Array Interior	0	0	0	0	0	0	0	0	0	0	0	0	0	0	0	0	0	0	0	0	0	0	0	0	0	0	0	0	0	0	0	0	0	0	0	0	0	0	0	0	0	0
			Array Edge	0	0	0	0	0	0	0	0	0	0	0	0	0	0	0	0	0	0	0	0	0	0	0	0	0	0	0	0	0	0	0	0	0	0	0	0	0	0	0	0	0	0
		7.1 to 20	Array Interior	96	96	96	96	96	96	96	96	96	96	96	96	96	96	96	96	96	96	96	96	96	96	96	96	96	96	96	96	94	86	96	82	76	96	73	67	87	65	60	78	58	53
			Array Edge	96	96	96	96	96	96	96	96	96	96	96	96	96	96	96	96	96	90	96	90	83	96	83	77	96	71	66	83	62	57	73	54	50	64	48	44	57	43	39	51	38	35
		20.1 to 27	Array Interior	96	96	0	96	96	0	96	96	0	96	96	0	96	96	0	96	96	0	96	96	0	96	96	0	96	96	0	96	96	0	96	96	0	96	87	0	96	77	0	96	69	0
			Array Edge	96	96	0	96	96	0	96	96	0	96	96	0	96	96	0	96	96	0	96	96	0	96	96	0	96	85	0	96	74	0	93	65	0	83	57	0	74	51	0	66	46	0
		27.1 to 45	Array Interior	96	96	96	96	96	96	96	96	96	96	96	96	96	96	96	96	96	95	96	96	87	96	96	81	96	90	70	96	78	61	96	69	53	96	61	47	96	54	42	91	49	38
			Array Edge	96	96	96	96	96	91	96	96	83	96	96	75	96	89	69	96	81	63	96	75	58	96	69	54	96	60	46	96	52	40	85	46	35	76	40	31	67	36	28	61	32	25
	D	0 to 7	Array Interior	0	0	0	0	0	0	0	0	0	0	0	0	0	0	0	0	0	0	0	0	0	0	0	0	0	0	0	0	0	0	0	0	0	0	0	0	0	0	0	0	0	0
			Array Edge	0	0	0	0	0	0	0	0	0	0	0	0	0	0	0	0	0	0	0	0	0	0	0	0	0	0	0	0	0	0	0	0	0	0	0	0	0	0	0	0	0	0
		7.1 to 20	Array Interior	96	96	96	96	96	96	96	96	96	96	96	96	96	96	96	96	96	96	96	96	96	96	96	96	96	93	86	96	81	75	95	71	65	84	63	58	75	56	51	67	50	46
			Array Edge	96	96	96	96	96	96	96	96	96	96	96	93	96	92	85	96	85	78	96	78	72	96	72	66	83	62	57	72	54	49	63	47	43	56	41	38	50	37	34	44	33	30
		20.1 to 27	Array Interior	96	96	0	96	96	0	96	96	0	96	96	0	96	96	0	96	96	0	96	96	0	96	96	0	96	96	0	96	96	0	96	85	0	96	75	0	96	67	0	86	60	0
			Array Edge	96	96	0	96	96	0	96	96	0	96	96	0	96	96	0	96	96	0	96	93	0	96	86	0	96	74	0	92	64	0	81	56	0	71	50	0	64	44	0	57	40	0
		27.1 to 45	Array Interior	96	96	96	96	96	96	96	96	96	96	96	96	96	96	90	96	96	82	96	96	76	96	90	70	96	78	60	96	68	53	96	59	46	96	53	41	88	47	36	79	42	33
			Array Edge	96	96	87	96	96	79	96	92	72	96	84	65	96	77	60	96	71	55	96	65	51	96	60	47	96	52	40	84	45	35	74	40	31	66	35	27	59	31	24	52	28	22

Pegasus Solar - Open Slot L-Foot - Hip Roof - Flush Mount 30 to 60 Foot Roof - Landscape - Specific Gravity = 0.42

Ground Snow Load (psf)	Exposure Category	Roof/ Panel Angle	Wind Speed (mph)	95			100			105			110			115			120			125			130			140			150			160			170			180			190		
			Roof Zone	1	2	3	1	2	3	1	2	3	1	2	3	1	2	3	1	2	3	1	2	3	1	2	3	1	2	3	1	2	3	1	2	3	1	2	3	1	2	3	1	2	3
10	B	0 to 7	Array Interior	0	0	0	0	0	0	0	0	0	0	0	0	0	0	0	0	0	0	0	0	0	0	0	0	0	0	0	0	0	0	0	0	0	0	0	0	0	0	0	0	0	0
			Array Edge	0	0	0	0	0	0	0	0	0	0	0	0	0	0	0	0	0	0	0	0	0	0	0	0	0	0	0	0	0	0	0	0	0	0	0	0	0	0	0	0	0	0
		7.1 to 20	Array Interior	96	96	96	96	96	96	96	96	96	96	96	96	96	96	96	96	96	96	96	96	96	96	96	96	96	96	96	96	96	96	96	96	96	96	96	90	96	87	80	96	77	71
			Array Edge	96	96	96	96	96	96	96	96	96	96	96	96	96	96	96	96	96	96	96	96	96	96	96	96	96	96	88	96	83	76	96	73	67	86	64	59	77	57	53	69	51	47
		20.1 to 27	Array Interior	96	96	0	96	96	0	96	96	0	96	96	0	96	96	0	96	96	0	96	96	0	96	96	0	96	96	0	96	96	0	96	96	0	96	96	0	96	96	0	96	93	0
			Array Edge	96	96	0	96	96	0	96	96	0	96	96	0	96	96	0	96	96	0	96	96	0	96	96	0	96	96	0	96	96	0	96	87	0	96	77	0	96	68	0	88	61	0
		27.1 to 45	Array Interior	96	96	96	96	96	96	96	96	96	96	96	96	96	96	96	96	96	96	96	96	96	96	96	96	96	96	93	96	96	81	96	91	71	96	81	63	96	72	56	96	65	50
			Array Edge	96	96	96	96	96	96	96	96	96	96	96	96	96	96	92	96	96	84	96	96	78	96	92	72	96	80	62	96	69	54	96	61	47	96	54	42	90	48	37	81	43	33
	C	0 to 7	Array Interior	0	0	0	0	0	0	0	0	0	0	0	0	0	0	0	0	0	0	0	0	0	0	0	0	0	0	0	0	0	0	0	0	0	0	0	0	0	0	0	0	0	0
			Array Edge	0	0	0	0	0	0	0	0	0	0	0	0	0	0	0	0	0	0	0	0	0	0	0	0	0	0	0	0	0	0	0	0	0	0	0	0	0	0	0	0	0	0
		7.1 to 20	Array Interior	96	96	96	96	96	96	96	96	96	96	96	96	96	96	96	96	96	96	96	96	96	96	96	96	96	96	96	96	94	86	96	82	76	96	73	67	87	65	60	78	58	53
			Array Edge	96	96	96	96	96	96	96	96	96	96	96	96	96	96	96	96	96	90	96	90	83	96	83	77	96	71	66	83	62	57	73	54	50	64	48	44	57	43	39	51	38	35
		20.1 to 27	Array Interior	96	96	0	96	96	0	96	96	0	96	96	0	96	96	0	96	96	0	96	96	0	96	96	0	96	96	0	96	96	0	96	96	0	96	96	0	96	96	0	96	69	0
			Array Edge	96	96	0	96	96	0	96	96	0	96	96	0	96	96	0	96	96	0	96	96	0	96	96	0	96	85	0	96	74	0	93	65	0	83	57	0	74	51	0	66	46	0
		27.1 to 45	Array Interior	96	96	96	96	96	96	96	96	96	96	96	96	96	96	96	96	96	95	96	96	87	96	96	81	96	90	70	96	78	61	96	69	53	96	61	47	96	54	42	91	49	38
			Array Edge	96	96	96	96	96	91	96	96	83	96	96	75	96	89	69	96	81	63	96	75	58	96	69	54	96	60	46	96	52	40	85	46	35	76	40	31	67	36	28	61	32	25
	D	0 to 7	Array Interior	0	0	0	0	0	0	0	0	0	0	0	0	0	0	0	0	0	0	0	0	0	0	0	0	0	0	0	0	0	0	0	0	0	0	0	0	0	0	0	0	0	0
			Array Edge	0	0	0	0	0	0	0	0	0	0	0	0	0	0	0	0	0	0	0	0	0	0	0	0	0	0	0	0	0	0	0	0	0	0	0	0	0	0	0	0	0	0
		7.1 to 20	Array Interior	96	96	96	96	96	96	96	96	96	96	96	96	96	96	96	96	96	96	96	96	96	96	96	96	96	93	86	96	81	75	95	71	65	84	63	58	75	56	51	67	50	46
			Array Edge	96	96	96	96	96	96	96	96	96	96	96	93	96	92	85	96	85	78	96	78	72	96	72	66	83	62	57	72	54	49	63	47	43	56	41	38	50	37	34	44	33	30
		20.1 to 27	Array Interior	96	96	0	96	96	0	96	96	0	96	96	0	96	96	0	96	96	0	96	96	0	96	96	0	96	96	0	96	96	0	96	85	0	96	75	0	96	67	0	86	60	0
			Array Edge	96	96	0	96	96	0	96	96	0	96	96	0	96	96	0	96	96	0	96	93	0	96	86	0	96	74	0	92	64	0	81	56	0	71	50	0	64	44	0	57	40	0
		27.1 to 45	Array Interior	96	96	96	96	96	96	96	96	96	96	96	96	96	96	90	96	96	82	96	96	76	96	90	70	96	78	60	96	68	53	96	59	46	96	53	41	88	47	36	79	42	33
			Array Edge	96	96	87	96	96	79	96	92	72	96	84	65	96	77	60	96	71	55	96	65	51	96	60	47	96	52	40	84	45	35	74	40	31	66	35	27	59	31	24	52	28	22
15	B	0 to 7	Array Interior	0	0	0	0	0	0	0	0	0	0	0	0	0	0	0	0	0	0	0	0	0	0	0	0	0	0	0	0	0	0	0	0	0	0	0	0	0	0	0	0	0	0
			Array Edge	0	0	0	0	0	0	0	0	0	0	0	0	0	0	0	0	0	0	0	0	0	0	0	0	0	0	0	0	0	0	0	0	0	0	0	0	0	0	0	0	0	0
		7.1 to 20	Array Interior	96	96	96	96	96	96	96	96	96	96	96	96	96	96	96	96	96	96	96	96	96	96	96	96	96	96	96	96	96	96	96	96	96	96	96	90	96	87	80	96	77	71
			Array Edge	96	96	96	96	96	96	96	96	96	96	96	96	96	96	96	96	96	96	96	96	96	96	96	96	96	96	88	96	83	76	96	73	67	86	64	59	77	57	53	69	51	47
		20.1 to 27	Array Interior	96	96	0	96	96	0	96	96	0	96	96	0	96	96	0	96	96	0	96	96	0	96	96	0	96	96	0	96	96	0	96	96	0	96	96	0	96	96	0	96	93	0
			Array Edge	96	96	0	96	96	0	96	96	0	96	96	0	96	96	0	96	96	0	96	96	0	96	96	0	96	96	0	96	96	0	96	87	0	96	77	0	96	68	0	88	61	0
		27.1 to 45	Array Interior	96	96	96	96	96	96	96	96	96	96	96	96	96	96	96	96	96	96	96	96	96	96	96	96	96	96	93	96	96	81	96	91	71	96	81	63	96	72	56	96	65	50
			Array Edge	96	96	96	96	96	96	96	96	96	96	96	96	96	96	92	96	96	84	96	96	78	96	92	72	96	80	62	96	69	54	96	61	47	96	54	42	90	48	37	81	43	33
	C	0 to 7	Array Interior	0	0	0	0	0	0	0	0	0	0	0	0	0	0	0	0	0	0	0	0	0	0	0	0	0	0	0	0	0	0	0	0	0	0	0	0	0	0	0	0	0	0
			Array Edge	0	0	0	0	0	0	0	0	0	0	0	0	0	0	0	0	0	0	0	0	0	0	0	0	0	0	0	0	0	0	0	0	0	0	0	0	0	0	0	0	0	0
		7.1 to 20	Array Interior	96	96	96	96	96	96	96	96	96	96	96	96	96	96	96	96	96	96	96	96	96	96	96	96	96	96	96	96	94	86	96	82	76	96	73	67	87	65	60	78	58	53
			Array Edge	96	96	96	96	96	96	96	96	96	96	96	96	96	96	96	96	96	90	96	90	83	96	83	77	96	71	66	83	62	57	73	54	50	64	48	44	57	43	39	51	38	35
		20.1 to 27	Array Interior	96	96	0	96	96	0	96	96	0	96	96	0	96	96	0	96	96	0	96	96	0	96	96	0	96	96	0	96	96	0	96	96	0	96	87	0	96	77	0	96	69	0
			Array Edge	96	96	0	96	96	0	96	96	0	96	96	0	96	96	0	96	96	0	96	96	0	96	96	0	96	85	0	96	74	0	93	65	0	83	57	0	74	51	0	66	46	0
		27.1 to 45	Array Interior	96	96	96	96	96	96	96	96	96	96	96	96	96	96	96	96	96	95	96	96	87	96	96	81	96	90	70	96	78	61	96	69	53	96	61	47	96	54	42	91	49	38
			Array Edge	96	96	96	96	96	91	96	96	83	96	96	75	96	89	69	96	81	63	96	75	58	96	69	54	96	60	46	96	52	40	85	46	35	76	40	31	67	36	28	61	32	25
	D	0 to 7	Array Interior	0	0	0	0	0	0	0	0	0	0	0	0	0	0	0	0	0	0	0	0	0	0	0	0	0	0	0	0	0	0	0	0	0	0	0	0	0	0	0	0	0	0
			Array Edge	0	0	0	0	0	0	0	0	0	0	0	0	0	0	0	0	0	0	0	0	0	0	0	0	0	0	0	0	0	0	0	0	0	0	0	0	0	0	0	0	0	0
		7.1 to 20	Array Interior	96	96	96	96	96	96	96	96	96	96	96	96	96	96	96	96	96	96	96	96	96	96	96	96	96	93	86	96	81	75	95	71	65	84	63	58	75	56	51	67	50	46
			Array Edge	96	96	96	96	96	96	96	96	96	96	96	93	96	92	85	96	85	78	96	78	72	96	72	66	83	62	57	72	54	49	63	47	43	56	41	38	50	37	34	44	33	30
		20.1 to 27	Array Interior	96	96	0	96	96	0	96	96	0	96	96	0	96	96	0	96	96	0	96	96	0	96	96	0	96	96	0	96	96	0	96	85	0	96	75	0	96	67	0	86	60	0
			Array Edge	96	96	0	96	96	0	96	96	0	96	96	0	96	96	0	96	96	0	96	93	0	96	86	0	96	74	0	92	64	0	81	56	0	71	50	0	64	44	0	57	40	0
		27.1 to 45	Array Interior	96	96	96	96	96	96	96	96	96	96	96	96	96	96	90	96	96	82	96	96	76	96	90	70	96	78	60	96	68	53	96	59	46	96	53	41	88	47	36	79	42	33
			Array Edge	96	96	87	96	96	79	96	92	72	96	84	65	96	77	60	96	71	55	96	65	51	96	60	47	96	52	40	84	45	35	74	40	31	66	35	27	59	31	24	52	28	22

Pegasus Solar - Open Slot L-Foot - Hip Roof - Flush Mount 30 to 60 Foot Roof - Landscape - Specific Gravity = 0.42

Ground Snow Load (psf)	Exposure Category	Roof/ Panel Angle	Wind Speed (mph)	95			100			105			110			115			120			125			130			140			150			160			170			180			190		
			Roof Zone	1	2	3	1	2	3	1	2	3	1	2	3	1	2	3	1	2	3	1	2	3	1	2	3	1	2	3	1	2	3	1	2	3	1	2	3	1	2	3	1	2	3
20	B	0 to 7	Array Interior	0	0	0	0	0	0	0	0	0	0	0	0	0	0	0	0	0	0	0	0	0	0	0	0	0	0	0	0	0	0	0	0	0	0	0	0	0	0	0	0	0	0
			Array Edge	0	0	0	0	0	0	0	0	0	0	0	0	0	0	0	0	0	0	0	0	0	0	0	0	0	0	0	0	0	0	0	0	0	0	0	0	0	0	0	0	0	0
		7.1 to 20	Array Interior	96	96	96	96	96	96	96	96	96	96	96	96	96	96	96	96	96	96	96	96	96	96	96	96	96	96	96	96	96	96	96	96	96	96	96	90	96	87	80	96	77	71
			Array Edge	96	96	96	96	96	96	96	96	96	96	96	96	96	96	96	96	96	96	96	96	96	96	96	96	96	96	88	96	83	76	96	73	67	86	64	59	77	57	53	69	51	47
		20.1 to 27	Array Interior	96	96	0	96	96	0	96	96	0	96	96	0	96	96	0	96	96	0	96	96	0	96	96	0	96	96	0	96	96	0	96	96	0	96	96	0	96	96	0	96	93	0
			Array Edge	96	96	0	96	96	0	96	96	0	96	96	0	96	96	0	96	96	0	96	96	0	96	96	0	96	96	0	96	96	0	96	87	0	96	77	0	96	68	0	88	61	0
		27.1 to 45	Array Interior	96	96	96	96	96	96	96	96	96	96	96	96	96	96	96	96	96	96	96	96	96	96	96	96	96	96	93	96	96	81	96	91	71	96	81	63	96	72	56	96	65	50
			Array Edge	96	96	96	96	96	96	96	96	96	96	96	96	96	96	92	96	96	84	96	96	78	96	92	72	96	80	62	96	69	54	96	61	47	96	54	42	90	48	37	81	43	33
	C	0 to 7	Array Interior	0	0	0	0	0	0	0	0	0	0	0	0	0	0	0	0	0	0	0	0	0	0	0	0	0	0	0	0	0	0	0	0	0	0	0	0	0	0	0	0	0	0
			Array Edge	0	0	0	0	0	0	0	0	0	0	0	0	0	0	0	0	0	0	0	0	0	0	0	0	0	0	0	0	0	0	0	0	0	0	0	0	0	0	0	0	0	0
		7.1 to 20	Array Interior	96	96	96	96	96	96	96	96	96	96	96	96	96	96	96	96	96	96	96	96	96	96	96	96	96	96	96	96	94	86	96	82	76	96	73	67	87	65	60	78	58	53
			Array Edge	96	96	96	96	96	96	96	96	96	96	96	96	96	96	96	96	96	90	96	90	83	96	83	77	96	71	66	83	62	57	73	54	50	64	48	44	57	43	39	51	38	35
		20.1 to 27	Array Interior	96	96	0	96	96	0	96	96	0	96	96	0	96	96	0	96	96	0	96	96	0	96	96	0	96	96	0	96	96	0	96	96	0	96	87	0	96	77	0	96	69	0
			Array Edge	96	96	0	96	96	0	96	96	0	96	96	0	96	96	0	96	96	0	96	96	0	96	96	0	96	85	0	96	74	0	93	65	0	83	57	0	74	51	0	66	46	0
		27.1 to 45	Array Interior	96	96	96	96	96	96	96	96	96	96	96	96	96	96	96	96	96	95	96	96	87	96	96	81	96	90	70	96	78	61	96	69	53	96	61	47	96	54	42	91	49	38
			Array Edge	96	96	96	96	96	91	96	96	83	96	96	75	96	89	69	96	81	63	96	75	58	96	69	54	96	60	46	96	52	40	85	46	35	76	40	31	67	36	28	61	32	25
	D	0 to 7	Array Interior	0	0	0	0	0	0	0	0	0	0	0	0	0	0	0	0	0	0	0	0	0	0	0	0	0	0	0	0	0	0	0	0	0	0	0	0	0	0	0	0	0	0
			Array Edge	0	0	0	0	0	0	0	0	0	0	0	0	0	0	0	0	0	0	0	0	0	0	0	0	0	0	0	0	0	0	0	0	0	0	0	0	0	0	0	0	0	0
		7.1 to 20	Array Interior	96	96	96	96	96	96	96	96	96	96	96	96	96	96	96	96	96	96	96	96	96	96	96	96	96	96	86	96	81	75	95	71	65	84	63	58	75	56	51	67	50	46
			Array Edge	96	96	96	96	96	96	96	96	96	96	96	93	96	92	85	96	85	78	96	78	72	96	72	66	83	62	57	72	54	49	63	47	43	56	41	38	50	37	34	44	33	30
		20.1 to 27	Array Interior	96	96	0	96	96	0	96	96	0	96	96	0	96	96	0	96	96	0	96	96	0	96	96	0	96	96	0	96	96	0	96	85	0	96	75	0	96	67	0	86	60	0
			Array Edge	96	96	0	96	96	0	96	96	0	96	96	0	96	96	0	96	96	0	96	96	0	96	96	0	96	74	0	92	64	0	81	56	0	71	50	0	64	44	0	57	40	0
		27.1 to 45	Array Interior	96	96	96	96	96	96	96	96	96	96	96	96	96	96	90	96	96	82	96	96	76	96	90	70	96	78	60	96	68	53	96	59	46	96	53	41	88	47	36	79	42	33
			Array Edge	96	96	87	96	96	79	96	92	72	96	84	65	96	77	60	96	71	55	96	65	51	96	60	47	96	52	40	84	45	35	74	40	31	66	35	27	59	31	24	52	28	22
25	B	0 to 7	Array Interior	0	0	0	0	0	0	0	0	0	0	0	0	0	0	0	0	0	0	0	0	0	0	0	0	0	0	0	0	0	0	0	0	0	0	0	0	0	0	0	0	0	0
			Array Edge	0	0	0	0	0	0	0	0	0	0	0	0	0	0	0	0	0	0	0	0	0	0	0	0	0	0	0	0	0	0	0	0	0	0	0	0	0	0	0	0	0	0
		7.1 to 20	Array Interior	96	96	96	96	96	96	96	96	96	96	96	96	96	96	96	96	96	96	96	96	96	96	96	96	96	96	96	96	96	96	96	96	96	96	96	90	96	87	80	96	77	71
			Array Edge	96	96	96	96	96	96	96	96	96	96	96	96	96	96	96	96	96	96	96	96	96	96	96	96	96	96	88	96	83	76	96	73	67	86	64	59	77	57	53	69	51	47
		20.1 to 27	Array Interior	96	96	0	96	96	0	96	96	0	96	96	0	96	96	0	96	96	0	96	96	0	96	96	0	96	96	0	96	96	0	96	96	0	96	96	0	96	96	0	96	93	0
			Array Edge	96	96	0	96	96	0	96	96	0	96	96	0	96	96	0	96	96	0	96	96	0	96	96	0	96	96	0	96	96	0	96	87	0	96	77	0	96	68	0	88	61	0
		27.1 to 45	Array Interior	96	96	96	96	96	96	96	96	96	96	96	96	96	96	96	96	96	96	96	96	96	96	96	96	96	96	93	96	96	81	96	91	71	96	81	63	96	72	56	96	65	50
			Array Edge	96	96	96	96	96	96	96	96	96	96	96	96	96	96	92	96	96	84	96	96	78	96	92	72	96	80	62	96	69	54	96	61	47	96	54	42	90	48	37	81	43	33
	C	0 to 7	Array Interior	0	0	0	0	0	0	0	0	0	0	0	0	0	0	0	0	0	0	0	0	0	0	0	0	0	0	0	0	0	0	0	0	0	0	0	0	0	0	0	0	0	0
			Array Edge	0	0	0	0	0	0	0	0	0	0	0	0	0	0	0	0	0	0	0	0	0	0	0	0	0	0	0	0	0	0	0	0	0	0	0	0	0	0	0	0	0	0
		7.1 to 20	Array Interior	96	96	96	96	96	96	96	96	96	96	96	96	96	96	96	96	96	96	96	96	96	96	96	96	96	96	96	96	94	86	96	82	76	96	73	67	87	65	60	78	58	53
			Array Edge	96	96	96	96	96	96	96	96	96	96	96	96	96	96	96	96	96	90	96	90	83	96	83	77	96	71	66	83	62	57	73	54	50	64	48	44	57	43	39	51	38	35
		20.1 to 27	Array Interior	96	96	0	96	96	0	96	96	0	96	96	0	96	96	0	96	96	0	96	96	0	96	96	0	96	96	0	96	96	0	96	96	0	96	87	0	96	77	0	96	69	0
			Array Edge	96	96	0	96	96	0	96	96	0	96	96	0	96	96	0	96	96	0	96	96	0	96	96	0	96	85	0	96	74	0	93	65	0	83	57	0	74	51	0	66	46	0
		27.1 to 45	Array Interior	96	96	96	96	96	96	96	96	96	96	96	96	96	96	96	96	96	95	96	96	87	96	96	81	96	90	70	96	78	61	96	69	53	96	61	47	96	54	42	91	49	38
			Array Edge	96	96	96	96	96	91	96	96	83	96	96	75	96	89	69	96	81	63	96	75	58	96	69	54	96	60	46	96	52	40	85	46	35	76	40	31	67	36	28	61	32	25
	D	0 to 7	Array Interior	0	0	0	0	0	0	0	0	0	0	0	0	0	0	0	0	0	0	0	0	0	0	0	0	0	0	0	0	0	0	0	0	0	0	0	0	0	0	0	0	0	0
			Array Edge	0	0	0	0	0	0	0	0	0	0	0	0	0	0	0	0	0	0	0	0	0	0	0	0	0	0	0	0	0	0	0	0	0	0	0	0	0	0	0	0	0	0
		7.1 to 20	Array Interior	96	96	96	96	96	96	96	96	96	96	96	96	96	96	96	96	96	96	96	96	96	96	96	96	96	96	86	96	81	75	95	71	65	84	63	58	75	56	51	67	50	46
			Array Edge	96	96	96	96	96	96	96	96	96	96	96	93	96	92	85	96	85	78	96	78	72	96	72	66	83	62	57	72	54	49	63	47	43	56	41	38	50	37	34	44	33	30
		20.1 to 27	Array Interior	96	96	0	96	96	0	96	96	0	96	96	0	96	96	0	96	96	0	96	96	0	96	96	0	96	96	0	96	96	0	96	85	0	96	75	0	96	67	0	86	60	0
			Array Edge	96	96	0	96	96	0	96	96	0	96	96	0	96	96	0	96	96	0	96	96	0	96	96	0	96	74	0	92	64	0	81	56	0	71	50	0	64	44	0	57	40	0
		27.1 to 45	Array Interior	96	96	96	96	96	96	96	96	96	96	96	96	96	96	90	96	96	82	96	96	76	96	90	70	96	78	60	96	68	53	96	59	46	96	53	41	88	47	36	79	42	33
			Array Edge	96	96	87	96	96	79	96	92	72	96	84	65	96	77	60	96	71	55	96	65	51	96	60	47	96	52	40	84	45	35	74	40	31	66	35	27	59	31	24	52	28	22
30	B	0 to 7	Array Interior	0	0	0	0	0	0	0	0	0	0	0	0	0	0	0	0	0	0	0	0	0	0	0	0	0	0	0	0	0	0	0	0	0	0	0	0	0	0	0	0	0	0
			Array Edge	0	0	0	0	0	0	0	0	0	0	0	0	0	0	0	0	0	0	0	0	0	0	0	0	0	0	0	0	0	0	0	0	0	0	0	0	0	0	0	0	0	0
		7.1 to 20	Array Interior	96	96	96	96	96	96	96	96	96	96	96	96	96	96	96	96	96	96	96	96	96	96	96	96	96	96	96	96	96	96	96	96	96	96	96	90	96	87	80	96	77	71
			Array Edge	96	96	96	96	96	96	96	96	96	96	96	96	96	96	96	96	96	96	96	96	96	96	96	96	96	96	88	96	83	76	96	73	67	86	64	59	77	57	53	69	51	47
		20.1 to 27	Array Interior	96	96	0	96	96	0	96	96	0	96	96	0	96	96	0	96	96	0	96	96	0	96	96	0	96	96	0	96	96	0	96	96	0	96	96	0	96	96	0	96	93	0
			Array Edge	96	96	0	96	96	0	96	96	0	96	96	0	96	96	0	96	96	0	96	96	0	96	96	0	96	96	0	96	96	0	96	87	0	96	77	0	96	68	0	88	61	0
		27.1 to 45	Array Interior	96	96	96	96	96	96	96	96	96	96	96	96	96	96	96	96	96	96	96	96	96	96	96	96	96	96	93	96	96	81	96	91	71	96	81	63	96	72	56	96	65	50
			Array Edge	96	96	96	96	96	96	96	96	96	96	96	96	96	96	92	96	96	84	96	96	78	96	92	72	96	80	62	96	69	54	96	61	47	96	54	42	90	48	37	81	43	33
	C	0 to 7	Array Interior	0	0	0	0	0	0	0	0	0	0	0	0	0	0	0	0	0	0	0	0	0	0	0	0	0	0	0	0	0	0	0	0	0	0	0	0	0	0	0	0	0	0
			Array Edge	0	0	0	0	0	0	0	0	0	0	0	0	0	0	0	0	0	0	0	0	0	0	0	0	0	0	0	0	0	0	0	0	0	0	0	0	0	0	0	0	0	0
		7.1 to 20	Array Interior	96	96	96	96	96	96	96	96	96	96	96	96	96	96	96	96	96	96	96	96	96	96	96	96	96	96	96	96	94	86	96	82	76	96	73	67	87	65	60	78	58	53
			Array Edge	96	96	96	96	96	96	96	96	96	96	96	96	96	96	96	96	96	90	96	90	83	96	83	77	96	71	66	83	62	57	73	54	50	64	48	44	57	43	39	51	38	35
		20.1 to 27	Array Interior	96	96	0	96	96	0	96	96	0	96	96	0	96	96	0	96	96	0	96	96	0	96	96	0	96	96	0	96	96	0	96	96	0	96	87	0	96	77	0	96	69	0
			Array Edge	96	96	0	96	96	0	96	96	0	96	96	0	96	96	0	96	96	0	96	96	0	96	96	0	96	85	0	96	74	0	93	65	0	83	57	0	74	51	0	66	46	0
		27.1 to 45	Array Interior	96	96	96	96	96	96	96	96	96	96	96	96	96	96	96	96	96	95	96	96	87	96	96	81	96	90	70	96	78	61	96	69	53	96	61	47	96	54	42	91	49	38
			Array Edge	96	96	96	96	96	91	96	96	83	96	96	75	96	89	69	96	81	63	96	75	58	96	69	54	96	60	46	96	52	40	85	46	35	76	40	31	67	36	28	61	32	25
	D	0 to 7	Array Interior	0	0	0	0	0	0	0	0	0	0	0	0	0	0	0	0	0	0	0	0	0	0	0	0	0	0	0	0	0	0	0	0	0	0	0	0	0	0	0	0	0	0
			Array Edge	0	0	0	0	0	0	0	0	0	0	0	0	0	0	0	0	0	0	0	0	0	0	0	0	0	0	0	0	0	0	0	0	0	0	0	0	0	0	0	0	0	0
		7.1 to 20	Array Interior	96	96	96	96	96	96	96	96	96	96	96	96	96	96	96	96	96	96	96	96	96	96	96	96	96	96	86	96	81	75	95	71	65	84	63	58	75	56	51	67	50	46
			Array Edge	96	96	96	96	96	96	96	96	96	96	96	93	96	92	85	96	85	78	96	78	72	96	72	66	83	62	57	72	54	49	63	47	43	56	41	38	50	37	34	44	33	30
		20.1 to 27	Array Interior	96	96	0	96	96	0	96	96	0	96	96	0	96	96	0	96	96	0	96	96	0	96	96	0	96	96	0	96	96	0	96	85	0	96	75	0	96	67	0	86	60	0
			Array Edge	96	96	0	96	96	0	96	96	0	96	96	0	96	96	0	96	96	0	96	96	0	96	96	0	96	74	0	92	64	0	81	56	0	71	50	0	64	44	0	57	40	0
		27.1 to 45	Array Interior	96	96	96	96	96	96	96	96	96	96	96	96	96	96	90	96	96	82	96	96	76	96	90	70	96	78	60	96	68	53	96	59	46	96	53	41	88	47	36	79	42	33
			Array Edge	96	96	87	96	96	79	96	92	72	96	84	65	96	77	60	96	71	55	96	65	51	96	60	47	96	52	40	84	45	35	74	40	31	66	35	27	59	31	24	52	28	22

Pegasus Solar - Closed Slot L-Foot - Gable Roof - Flush Mount 0 to 30 Foot Roof - Portrait 60 Cell - Specific Gravity = 0.42

Ground Snow Load (psf)	Exposure Category	Roof/ Panel Angle	Wind Speed (mph)	95			100			105			110			115			120			125			130			140			150			160			170			180			190		
			Roof Area	1	2	3	1	2	3	1	2	3	1	2	3	1	2	3	1	2	3	1	2	3	1	2	3	1	2	3	1	2	3	1	2	3	1	2	3	1	2	3	1	2	3
0	B	0 to 7	Array Interior	96	96	96	96	96	96	96	96	96	96	96	96	96	96	96	96	96	96	96	96	96	96	96	96	96	96	96	96	96	96	96	96	96	96	96	96	96	96	95	96	96	85
			Array Edge	96	96	96	96	96	96	96	96	96	96	96	96	96	96	96	96	96	96	96	96	96	96	96	96	96	96	96	96	96	91	96	96	80	96	96	71	96	88	63	96	79	56
		7.1 to 20	Array Interior	96	96	96	96	96	96	96	96	96	96	96	96	96	96	96	96	96	96	96	96	96	96	96	96	96	96	96	96	96	96	96	96	96	96	96	93	96	96	83	96	89	74
			Array Edge	96	96	96	96	96	96	96	96	96	96	96	96	96	96	96	96	96	96	96	96	96	96	96	96	96	96	91	96	95	79	96	84	70	96	74	62	96	66	55	89	59	49
		20.1 to 27	Array Interior	96	96	96	96	96	96	96	96	96	96	96	96	96	96	96	96	96	96	96	96	96	96	96	96	96	96	96	96	96	96	96	96	96	96	96	92	96	96	82	96	96	73
			Array Edge	96	96	96	96	96	96	96	96	96	96	96	96	96	96	96	96	96	96	96	96	96	96	96	96	96	96	90	96	96	79	96	96	69	96	88	61	96	79	55	96	70	49
		27.1 to 45	Array Interior	96	96	96	96	96	96	96	96	96	96	96	96	96	96	96	96	96	96	96	96	96	96	96	96	96	96	96	96	96	96	96	96	96	96	96	96	96	96	90	96	96	81
			Array Edge	96	96	96	96	96	96	96	96	96	96	96	96	96	96	96	96	96	96	96	96	96	96	96	96	96	96	96	96	96	86	96	96	76	96	96	67	96	95	60	95	86	54
	C	0 to 7	Array Interior	96	96	96	96	96	96	96	96	96	96	96	96	96	96	96	96	96	96	96	96	96	96	96	96	96	96	96	96	96	96	96	96	86	96	96	76	96	94	67	96	84	60
			Array Edge	96	96	96	96	96	96	96	96	96	96	96	96	96	96	96	96	96	94	96	96	87	96	96	74	96	91	65	96	79	57	96	70	50	85	62	44	76	56	40
		7.1 to 20	Array Interior	96	96	96	96	96	96	96	96	96	96	96	96	96	96	96	96	96	96	96	96	96	96	96	96	96	96	96	96	96	85	96	90	75	96	79	66	96	71	59	95	63	53
			Array Edge	96	96	96	96	96	96	96	96	96	96	96	96	96	96	96	96	96	89	96	96	82	96	91	75	96	78	65	96	68	56	90	60	50	79	53	44	71	47	39	63	42	35
		20.1 to 27	Array Interior	96	96	96	96	96	96	96	96	96	96	96	96	96	96	96	96	96	96	96	96	96	96	96	96	96	96	96	96	96	84	96	96	74	96	94	65	96	84	58	96	75	52
			Array Edge	96	96	96	96	96	96	96	96	96	96	96	96	96	96	95	96	96	87	96	96	81	96	96	75	96	93	64	96	81	56	96	71	49	96	63	44	93	56	39	84	50	35
		27.1 to 45	Array Interior	96	96	96	96	96	96	96	96	96	96	96	96	96	96	96	96	96	96	96	96	96	96	96	96	96	96	96	96	96	92	96	96	81	96	96	72	96	96	64	96	92	58
			Array Edge	96	96	96	96	96	96	96	96	96	96	96	96	96	96	96	96	96	88	96	96	71	96	96	62	96	86	54	85	77	48	76	69	43	68	62	39
	D	0 to 7	Array Interior	96	96	96	96	96	96	96	96	96	96	96	96	96	96	96	96	96	96	96	96	96	96	96	96	96	96	95	96	96	82	96	96	72	96	89	64	96	79	57	96	71	51
			Array Edge	96	96	96	96	96	96	96	96	96	96	96	96	96	96	94	96	96	86	96	96	79	96	96	73	96	88	63	96	76	54	91	67	48	80	59	42	71	52	37	64	47	33
		7.1 to 20	Array Interior	96	96	96	96	96	96	96	96	96	96	96	96	96	96	96	96	96	96	96	96	96	96	96	96	96	96	82	96	86	72	96	76	63	96	67	56	90	60	50	81	53	44
			Array Edge	96	96	96	96	96	96	96	96	96	96	96	89	96	96	81	96	90	75	96	83	69	96	76	64	96	66	55	86	57	48	76	50	42	67	44	37	60	40	33	53	35	29
		20.1 to 27	Array Interior	96	96	96	96	96	96	96	96	96	96	96	96	96	96	96	96	96	96	96	96	96	96	96	94	96	96	82	96	96	71	96	90	62	96	80	55	96	71	49	96	64	44
			Array Edge	96	96	96	96	96	96	96	96	96	96	96	88	96	96	81	96	96	74	96	96	68	96	91	63	96	78	54	96	68	47	96	60	42	88	53	37	79	47	33	71	42	29
		27.1 to 45	Array Interior	96	96	96	96	96	96	96	96	96	96	96	96	96	96	96	96	96	96	96	96	96	96	96	96	96	96	89	96	96	78	96	96	69	96	96	61	96	86	55	86	78	49
			Array Edge	96	96	96	96	96	96	96	96	96	96	96	96	96	96	88	96	96	81	96	96	75	96	96	69	96	95	60	92	83	52	81	73	46	72	65	41	64	58	36	58	52	33
5	B	0 to 7	Array Interior	96	96	96	96	96	96	96	96	96	96	96	96	96	96	96	96	96	96	96	96	96	96	96	96	96	96	96	96	96	96	96	96	96	96	96	96	96	96	95	96	96	85
			Array Edge	96	96	96	96	96	96	96	96	96	96	96	96	96	96	96	96	96	96	96	96	96	96	96	96	96	96	96	96	96	91	96	96	80	96	96	71	96	88	63	96	79	56
		7.1 to 20	Array Interior	96	96	96	96	96	96	96	96	96	96	96	96	96	96	96	96	96	96	96	96	96	96	96	96	96	96	96	96	96	96	96	96	96	96	96	93	96	96	83	96	89	74
			Array Edge	96	96	96	96	96	96	96	96	96	96	96	96	96	96	96	96	96	96	96	96	96	96	96	96	96	96	91	96	95	79	96	84	70	96	74	62	96	66	55	89	59	49
		20.1 to 27	Array Interior	96	96	96	96	96	96	96	96	96	96	96	96	96	96	96	96	96	96	96	96	96	96	96	96	96	96	96	96	96	96	96	96	96	96	96	92	96	96	82	96	96	73
			Array Edge	96	96	96	96	96	96	96	96	96	96	96	96	96	96	96	96	96	96	96	96	96	96	96	96	96	96	90	96	96	79	96	96	69	96	88	61	96	79	55	96	70	49
		27.1 to 45	Array Interior	96	96	96	96	96	96	96	96	96	96	96	96	96	96	96	96	96	96	96	96	96	96	96	96	96	96	96	96	96	96	96	96	96	96	96	96	96	96	90	96	96	81
			Array Edge	96	96	96	96	96	96	96	96	96	96	96	96	96	96	96	96	96	96	96	96	96	96	96	96	96	96	96	96	96	86	96	96	76	96	96	67	96	95	60	95	86	54
	C	0 to 7	Array Interior	96	96	96	96	96	96	96	96	96	96	96	96	96	96	96	96	96	96	96	96	96	96	96	96	96	96	96	96	96	96	96	96	86	96	96	76	96	94	67	96	84	60
			Array Edge	96	96	96	96	96	96	96	96	96	96	96	96	96	96	96	96	96	94	96	96	87	96	96	74	96	91	65	96	79	57	96	70	50	85	62	44	76	56	40
		7.1 to 20	Array Interior	96	96	96	96	96	96	96	96	96	96	96	96	96	96	96	96	96	96	96	96	96	96	96	96	96	96	96	96	96	85	96	90	75	96	79	66	96	71	59	95	63	53
			Array Edge	96	96	96	96	96	96	96	96	96	96	96	96	96	96	96	96	96	89	96	96	82	96	91	75	96	78	65	96	68	56	90	60	50	79	53	44	71	47	39	63	42	35
		20.1 to 27	Array Interior	96	96	96	96	96	96	96	96	96	96	96	96	96	96	96	96	96	96	96	96	96	96	96	96	96	96	96	96	96	84	96	96	74	96	94	65	96	84	58	96	75	52
			Array Edge	96	96	96	96	96	96	96	96	96	96	96	96	96	96	95	96	96	87	96	96	81	96	96	75	96	93	64	96	81	56	96	71	49	96	63	44	93	56	39	84	50	35
		27.1 to 45	Array Interior	96	96	96	96	96	96	96	96	96	96	96	96	96	96	96	96	96	96	96	96	96	96	96	96	96	96	96	96	96	92	96	96	81	96	96	72	96	96	64	96	92	58
			Array Edge	96	96	96	96	96	96	96	96	96	96	96	96	96	96	96	96	96	96	96	96	88	96	96	82	96	96	71	96	96	62	96	86	54	85	77	48	76	69	43	68	62	39
	D	0 to 7	Array Interior	96	96	96	96	96	96	96	96	96	96	96	96	96	96	96	96	96	96	96	96	96	96	96	96	96	96	95	96	96	82	96	96	72	96	89	64	96	79	57	96	71	51
			Array Edge	96	96	96	96	96	96	96	96	96	96	96	96	96	96	94	96	96	86	96	96	79	96	96	73	96	88	63	96	76	54	91	67	48	80	59	42	71	52	37	64	47	33
		7.1 to 20	Array Interior	96	96	96	96	96	96	96	96	96	96	96	96	96	96	96	96	96	96	96	96	96	96	96	96	96	96	82	96	86	72	96	76	63	96	67	56	90	60	50	81	53	44
			Array Edge	96	96	96	96	96	96	96	96	96	96	96	89	96	96	81	96	90	75	96	83	69	96	76	64	96	66	55	86	57	48	76	50	42	67	44	37	60	40	33	53	35	29
		20.1 to 27	Array Interior	96	96	96	96	96	96	96	96	96	96	96	96	96	96	96	96	96	96	96	96	96	96	96	94	96	96	82	96	96	71	96	90	62	96	80	55	96	71	49	96	64	44
			Array Edge	96	96	96	96	96	96	96	96	96	96	96	88	96	96	81	96	96	74	96	96	68	96	91	63	96	78	54	96	68	47	96	60	42	88	53	37	79	47	33	71	42	29
		27.1 to 45	Array Interior	96	96	96	96	96	96	96	96	96	96	96	96	96	96	96	96	96	96	96	96	96	96	96	96	96	96	89	96	96	78	96	96	69	96	96	61	96	86	55	86	78	49
			Array Edge	96	96	96	96	96	96	96	96	96	96	96	96	96	96	88	96	96	81	96	96	75	96	96	69	96	95	60	92	83	52	81	73	46	72	65	41	64	58	36	58	52	33

Pegasus Solar - Closed Slot L-Foot - Gable Roof - Flush Mount 0 to 30 Foot Roof - Portrait 60 Cell - Specific Gravity = 0.42

Ground Snow Load (psf)	Exposure Category	Roof/ Panel Angle	Wind Speed (mph)	95			100			105			110			115			120			125			130			140			150			160			170			180			190		
			Roof Area	1	2	3	1	2	3	1	2	3	1	2	3	1	2	3	1	2	3	1	2	3	1	2	3	1	2	3	1	2	3	1	2	3	1	2	3	1	2	3	1	2	3
10	B	0 to 7	Array Interior	96	96	96	96	96	96	96	96	96	96	96	96	96	96	96	96	96	96	96	96	96	96	96	96	96	96	96	96	96	96	96	96	96	96	96	96	96	96	95	96	96	85
			Array Edge	96	96	96	96	96	96	96	96	96	96	96	96	96	96	96	96	96	96	96	96	96	96	96	96	96	96	96	96	96	91	96	96	80	96	96	71	96	88	63	96	79	56
		7.1 to 20	Array Interior	96	96	96	96	96	96	96	96	96	96	96	96	96	96	96	96	96	96	96	96	96	96	96	96	96	96	96	96	96	96	96	96	96	96	96	93	96	96	83	96	89	74
			Array Edge	96	96	96	96	96	96	96	96	96	96	96	96	96	96	96	96	96	96	96	96	96	96	96	96	96	96	91	96	95	79	96	84	70	96	74	62	96	66	55	89	59	49
		20.1 to 27	Array Interior	96	96	96	96	96	96	96	96	96	96	96	96	96	96	96	96	96	96	96	96	96	96	96	96	96	96	96	96	96	96	96	96	96	96	96	92	96	96	82	96	96	73
			Array Edge	96	96	96	96	96	96	96	96	96	96	96	96	96	96	96	96	96	96	96	96	96	96	96	96	96	96	90	96	96	79	96	96	69	96	88	61	96	79	55	96	70	49
		27.1 to 45	Array Interior	96	96	96	96	96	96	96	96	96	96	96	96	96	96	96	96	96	96	96	96	96	96	96	96	96	96	96	96	96	96	96	96	96	96	96	96	96	96	90	96	96	81
			Array Edge	96	96	96	96	96	96	96	96	96	96	96	96	96	96	96	96	96	96	96	96	96	96	96	96	96	96	96	96	96	86	96	96	76	96	96	67	96	95	60	95	86	54
	C	0 to 7	Array Interior	96	96	96	96	96	96	96	96	96	96	96	96	96	96	96	96	96	96	96	96	96	96	96	96	96	96	96	96	96	96	96	96	86	96	96	76	96	94	67	96	84	60
			Array Edge	96	96	96	96	96	96	96	96	96	96	96	96	96	96	96	96	96	94	96	96	87	96	96	74	96	91	65	96	79	57	96	70	50	85	62	44	76	56	40
		7.1 to 20	Array Interior	96	96	96	96	96	96	96	96	96	96	96	96	96	96	96	96	96	96	96	96	96	96	96	96	96	96	85	96	90	75	96	79	66	96	71	59	95	63	53			
			Array Edge	96	96	96	96	96	96	96	96	96	96	96	96	96	96	96	96	96	89	96	96	82	96	91	75	96	78	65	96	68	56	90	60	50	79	53	44	71	47	39	63	42	35
		20.1 to 27	Array Interior	96	96	96	96	96	96	96	96	96	96	96	96	96	96	96	96	96	96	96	96	96	96	96	96	96	96	96	96	96	84	96	96	74	96	94	65	96	84	58	96	75	52
			Array Edge	96	96	96	96	96	96	96	96	96	96	96	96	96	96	95	96	96	87	96	96	81	96	96	75	96	93	64	96	81	56	96	71	49	96	63	44	93	56	39	84	50	35
		27.1 to 45	Array Interior	96	96	96	96	96	96	96	96	96	96	96	96	96	96	96	96	96	96	96	96	96	96	96	96	96	96	96	96	96	92	96	96	81	96	96	72	96	96	64	96	92	58
			Array Edge	96	96	96	96	96	96	96	96	96	96	96	96	96	96	96	96	96	88	96	96	82	96	96	71	96	96	62	96	86	54	85	77	48	76	69	43	68	62	39			
	D	0 to 7	Array Interior	96	96	96	96	96	96	96	96	96	96	96	96	96	96	96	96	96	96	96	96	96	96	96	96	96	96	95	96	96	82	96	96	72	96	89	64	96	79	57	96	71	51
			Array Edge	96	96	96	96	96	96	96	96	96	96	96	96	96	96	94	96	96	86	96	96	79	96	96	73	96	88	63	96	76	54	91	67	48	80	59	42	71	52	37	64	47	33
		7.1 to 20	Array Interior	96	96	96	96	96	96	96	96	96	96	96	96	96	96	96	96	96	96	96	96	96	96	96	96	96	96	82	96	86	72	96	76	63	96	67	56	90	60	50	81	53	44
			Array Edge	96	96	96	96	96	96	96	96	96	96	96	89	96	96	81	96	90	75	96	83	69	96	76	64	96	66	55	86	57	48	76	50	42	67	44	37	60	40	33	53	35	29
		20.1 to 27	Array Interior	96	96	96	96	96	96	96	96	96	96	96	96	96	96	96	96	96	96	96	96	96	96	96	94	96	96	82	96	96	71	96	90	62	96	80	55	96	71	49	96	64	44
			Array Edge	96	96	96	96	96	96	96	96	96	96	96	88	96	96	81	96	96	74	96	96	68	96	91	63	96	78	54	96	68	47	96	60	42	88	53	37	79	47	33	71	42	29
		27.1 to 45	Array Interior	96	96	96	96	96	96	96	96	96	96	96	96	96	96	96	96	96	96	96	96	96	96	96	96	96	96	89	96	96	78	96	96	69	96	96	61	96	86	55	86	78	49
			Array Edge	96	96	96	96	96	96	96	96	96	96	96	96	96	96	88	96	96	81	96	96	75	96	96	69	96	95	60	92	83	52	81	73	46	72	65	41	64	58	36	58	52	33
15	B	0 to 7	Array Interior	96	96	96	96	96	96	96	96	96	96	96	96	96	96	96	96	96	96	96	96	96	96	96	96	96	96	96	96	96	96	96	96	96	96	96	96	96	96	95	96	96	85
			Array Edge	96	96	96	96	96	96	96	96	96	96	96	96	96	96	96	96	96	96	96	96	96	96	96	96	96	96	96	96	96	91	96	96	80	96	96	71	96	88	63	96	79	56
		7.1 to 20	Array Interior	96	96	96	96	96	96	96	96	96	96	96	96	96	96	96	96	96	96	96	96	96	96	96	96	96	96	96	96	96	96	96	96	96	96	96	93	96	96	83	96	89	74
			Array Edge	96	96	96	96	96	96	96	96	96	96	96	96	96	96	96	96	96	96	96	96	96	96	96	96	96	96	91	96	95	79	96	84	70	96	74	62	96	66	55	89	59	49
		20.1 to 27	Array Interior	96	96	96	96	96	96	96	96	96	96	96	96	96	96	96	96	96	96	96	96	96	96	96	96	96	96	96	96	96	96	96	96	96	96	96	92	96	96	82	96	96	73
			Array Edge	96	96	96	96	96	96	96	96	96	96	96	96	96	96	96	96	96	96	96	96	96	96	96	96	96	96	90	96	96	79	96	96	69	96	88	61	96	79	55	96	70	49
		27.1 to 45	Array Interior	96	96	96	96	96	96	96	96	96	96	96	96	96	96	96	96	96	96	96	96	96	96	96	96	96	96	96	96	96	96	96	96	96	96	96	96	96	96	90	96	96	81
			Array Edge	96	96	96	96	96	96	96	96	96	96	96	96	96	96	96	96	96	96	96	96	96	96	96	96	96	96	96	96	96	86	96	96	76	96	96	67	96	95	60	95	86	54
	C	0 to 7	Array Interior	96	96	96	96	96	96	96	96	96	96	96	96	96	96	96	96	96	96	96	96	96	96	96	96	96	96	96	96	96	96	96	96	86	96	96	76	96	94	67	96	84	60
			Array Edge	96	96	96	96	96	96	96	96	96	96	96	96	96	96	96	96	96	94	96	96	87	96	96	74	96	91	65	96	79	57	96	70	50	85	62	44	76	56	40			
		7.1 to 20	Array Interior	96	96	96	96	96	96	96	96	96	96	96	96	96	96	96	96	96	96	96	96	96	96	96	96	96	96	85	96	90	75	96	79	66	96	71	59	95	63	53			
			Array Edge	96	96	96	96	96	96	96	96	96	96	96	96	96	96	96	96	96	89	96	96	82	96	91	75	96	78	65	96	68	56	90	60	50	79	53	44	71	47	39	63	42	35
		20.1 to 27	Array Interior	96	96	96	96	96	96	96	96	96	96	96	96	96	96	96	96	96	96	96	96	96	96	96	96	96	96	96	96	96	84	96	96	74	96	94	65	96	84	58	96	75	52
			Array Edge	96	96	96	96	96	96	96	96	96	96	96	96	96	96	95	96	96	87	96	96	81	96	96	75	96	93	64	96	81	56	96	71	49	96	63	44	93	56	39	84	50	35
		27.1 to 45	Array Interior	96	96	96	96	96	96	96	96	96	96	96	96	96	96	96	96	96	96	96	96	96	96	96	96	96	96	96	96	96	92	96	96	81	96	96	72	96	96	64	96	92	58
			Array Edge	96	96	96	96	96	96	96	96	96	96	96	96	96	96	96	96	96	88	96	96	82	96	96	71	96	96	62	96	86	54	85	77	48	76	69	43	68	62	39			
	D	0 to 7	Array Interior	96	96	96	96	96	96	96	96	96	96	96	96	96	96	96	96	96	96	96	96	96	96	96	96	96	96	95	96	96	82	96	96	72	96	89	64	96	79	57	96	71	51
			Array Edge	96	96	96	96	96	96	96	96	96	96	96	96	96	96	94	96	96	86	96	96	79	96	96	73	96	88	63	96	76	54	91	67	48	80	59	42	71	52	37	64	47	33
		7.1 to 20	Array Interior	96	96	96	96	96	96	96	96	96	96	96	96	96	96	96	96	96	96	96	96	96	96	96	96	96	96	82	96	86	72	96	76	63	96	67	56	90	60	50	81	53	44
			Array Edge	96	96	96	96	96	96	96	96	96	96	96	89	96	96	81	96	90	75	96	83	69	96	76	64	96	66	55	86	57	48	76	50	42	67	44	37	60	40	33	53	35	29
		20.1 to 27	Array Interior	96	96	96	96	96	96	96	96	96	96	96	96	96	96	96	96	96	96	96	96	96	96	96	94	96	96	82	96	96	71	96	90	62	96	80	55	96	71	49	96	64	44
			Array Edge	96	96	96	96	96	96	96	96	96	96	96	88	96	96	81	96	96	74	96	96	68	96	91	63	96	78	54	96	68	47	96	60	42	88	53	37	79	47	33	71	42	29
		27.1 to 45	Array Interior	96	96	96	96	96	96	96	96	96	96	96	96	96	96	96	96	96	96	96	96	96	96	96	96	96	96	89	96	96	78	96	96	69	96	96	61	96	86	55	86	78	49
			Array Edge	96	96	96	96	96	96	96	96	96	96	96	96	96	96	88	96	96	81	96	96	75	96	96	69	96	95	60	92	83	52	81	73	46	72	65	41	64	58	36	58	52	33

Pegasus Solar - Closed Slot L-Foot - Gable Roof - Flush Mount 0 to 30 Foot Roof - Portrait 60 Cell - Specific Gravity = 0.42

Ground Snow Load (psf)	Exposure Category	Roof/ Panel Angle	Wind Speed (mph)	95			100			105			110			115			120			125			130			140			150			160			170			180			190		
			Roof Area	1	2	3	1	2	3	1	2	3	1	2	3	1	2	3	1	2	3	1	2	3	1	2	3	1	2	3	1	2	3	1	2	3	1	2	3	1	2	3	1	2	3
20	B	0 to 7	Array Interior	96	96	96	96	96	96	96	96	96	96	96	96	96	96	96	96	96	96	96	96	96	96	96	96	96	96	96	96	96	96	96	96	96	96	96	96	96	96	95	96	96	85
			Array Edge	96	96	96	96	96	96	96	96	96	96	96	96	96	96	96	96	96	96	96	96	96	96	96	96	96	96	96	96	96	91	96	96	80	96	96	71	96	88	63	96	79	56
		7.1 to 20	Array Interior	96	96	96	96	96	96	96	96	96	96	96	96	96	96	96	96	96	96	96	96	96	96	96	96	96	96	96	96	96	96	96	96	96	96	96	93	96	96	83	96	89	74
			Array Edge	96	96	96	96	96	96	96	96	96	96	96	96	96	96	96	96	96	96	96	96	96	96	96	96	96	96	91	96	95	79	96	84	70	96	74	62	96	66	55	89	59	49
		20.1 to 27	Array Interior	96	96	96	96	96	96	96	96	96	96	96	96	96	96	96	96	96	96	96	96	96	96	96	96	96	96	96	96	96	96	96	96	96	96	96	92	96	96	82	96	96	73
			Array Edge	96	96	96	96	96	96	96	96	96	96	96	96	96	96	96	96	96	96	96	96	96	96	96	96	96	96	90	96	96	79	96	96	69	96	88	61	96	79	55	96	70	49
		27.1 to 45	Array Interior	96	96	96	96	96	96	96	96	96	96	96	96	96	96	96	96	96	96	96	96	96	96	96	96	96	96	96	96	96	96	96	96	96	96	96	96	96	96	90	96	96	81
			Array Edge	96	96	96	96	96	96	96	96	96	96	96	96	96	96	96	96	96	96	96	96	96	96	96	96	96	96	96	96	96	86	96	96	76	96	96	67	96	95	60	95	86	54
	C	0 to 7	Array Interior	96	96	96	96	96	96	96	96	96	96	96	96	96	96	96	96	96	96	96	96	96	96	96	96	96	96	96	96	96	96	96	96	86	96	96	76	96	94	67	96	84	60
			Array Edge	96	96	96	96	96	96	96	96	96	96	96	96	96	96	96	96	96	94	96	96	87	96	96	74	96	91	65	96	79	57	96	70	50	85	62	44	76	56	40
		7.1 to 20	Array Interior	96	96	96	96	96	96	96	96	96	96	96	96	96	96	96	96	96	96	96	96	96	96	96	96	96	96	96	96	96	85	96	90	75	96	79	66	96	71	59	95	63	53
			Array Edge	96	96	96	96	96	96	96	96	96	96	96	96	96	96	96	96	96	89	96	96	82	96	91	75	96	78	65	96	68	56	90	60	50	79	53	44	71	47	39	63	42	35
		20.1 to 27	Array Interior	96	96	96	96	96	96	96	96	96	96	96	96	96	96	96	96	96	96	96	96	96	96	96	96	96	96	96	96	96	84	96	96	74	96	94	65	96	84	58	96	75	52
			Array Edge	96	96	96	96	96	96	96	96	96	96	96	96	96	96	95	96	96	87	96	96	81	96	96	75	96	93	64	96	81	56	96	71	49	96	63	44	93	56	39	84	50	35
		27.1 to 45	Array Interior	96	96	96	96	96	96	96	96	96	96	96	96	96	96	96	96	96	96	96	96	96	96	96	96	96	96	96	96	96	92	96	96	81	96	96	72	96	96	64	96	92	58
			Array Edge	96	96	96	96	96	96	96	96	96	96	96	96	96	96	96	96	96	88	96	96	71	96	96	62	96	86	54	85	77	48	76	69	43	68	62	39						
	D	0 to 7	Array Interior	96	96	96	96	96	96	96	96	96	96	96	96	96	96	96	96	96	96	96	96	96	96	96	96	96	96	95	96	96	82	96	96	72	96	89	64	96	79	57	96	71	51
			Array Edge	96	96	96	96	96	96	96	96	96	96	96	96	96	96	94	96	96	86	96	96	79	96	96	73	96	88	63	96	76	54	91	67	48	80	59	42	71	52	37	64	47	33
		7.1 to 20	Array Interior	96	96	96	96	96	96	96	96	96	96	96	96	96	96	96	96	96	96	96	96	96	96	96	96	96	96	82	96	86	72	96	76	63	96	67	56	90	60	50	81	53	44
			Array Edge	96	96	96	96	96	96	96	96	96	96	96	89	96	96	81	96	90	75	96	83	69	96	76	64	96	66	55	86	57	48	76	50	42	67	44	37	60	40	33	53	35	29
		20.1 to 27	Array Interior	96	96	96	96	96	96	96	96	96	96	96	96	96	96	96	96	96	96	96	96	96	96	96	96	96	96	96	96	96	84	96	96	74	96	94	65	96	84	58	96	75	52
			Array Edge	96	96	96	96	96	96	96	96	96	96	96	96	96	96	95	96	96	87	96	96	81	96	96	75	96	93	64	96	81	56	96	71	49	96	63	44	93	56	39	84	50	35
		27.1 to 45	Array Interior	96	96	96	96	96	96	96	96	96	96	96	96	96	96	96	96	96	96	96	96	96	96	96	96	96	96	96	96	96	92	96	96	81	96	96	72	96	96	64	96	92	58
			Array Edge	96	96	96	96	96	96	96	96	96	96	96	96	96	96	96	96	96	88	96	96	82	96	96	71	96	96	62	96	86	54	85	77	48	76	69	43	68	62	39			
25	B	0 to 7	Array Interior	96	96	96	96	96	96	96	96	96	96	96	96	96	96	96	96	96	96	96	96	96	96	96	96	96	96	96	96	96	96	96	96	96	96	96	96	96	96	95	96	96	85
			Array Edge	96	96	96	96	96	96	96	96	96	96	96	96	96	96	96	96	96	96	96	96	96	96	96	96	96	96	96	96	96	91	96	96	80	96	96	71	96	88	63	96	79	56
		7.1 to 20	Array Interior	96	96	96	96	96	96	96	96	96	96	96	96	96	96	96	96	96	96	96	96	96	96	96	96	96	96	96	96	96	96	96	96	96	96	96	93	96	96	83	96	89	74
			Array Edge	96	96	96	96	96	96	96	96	96	96	96	96	96	96	96	96	96	96	96	96	91	96	95	79	96	84	70	96	74	62	96	66	55	89	59	49						
		20.1 to 27	Array Interior	96	96	96	96	96	96	96	96	96	96	96	96	96	96	96	96	96	96	96	96	96	96	96	96	96	96	96	96	96	96	96	96	96	96	96	92	96	96	82	96	96	73
			Array Edge	96	96	96	96	96	96	96	96	96	96	96	96	96	96	96	96	96	96	96	96	96	96	96	96	96	96	90	96	96	79	96	96	69	96	88	61	96	79	55	96	70	49
		27.1 to 45	Array Interior	96	96	96	96	96	96	96	96	96	96	96	96	96	96	96	96	96	96	96	96	96	96	96	96	96	96	96	96	96	96	96	96	96	96	96	96	96	96	90	96	96	81
			Array Edge	96	96	96	96	96	96	96	96	96	96	96	96	96	96	96	96	96	96	96	96	96	96	96	96	96	96	96	96	96	86	96	96	76	96	96	67	96	95	60	95	86	54
	C	0 to 7	Array Interior	96	96	96	96	96	96	96	96	96	96	96	96	96	96	96	96	96	96	96	96	96	96	96	96	96	96	96	96	96	96	96	96	86	96	96	76	96	94	67	96	84	60
			Array Edge	96	96	96	96	96	96	96	96	96	96	96	96	96	96	96	96	96	94	96	96	87	96	96	74	96	91	65	96	79	57	96	70	50	85	62	44	76	56	40			
		7.1 to 20	Array Interior	96	96	96	96	96	96	96	96	96	96	96	96	96	96	96	96	96	96	96	96	96	96	96	96	96	96	96	96	96	85	96	90	75	96	79	66	96	71	59	95	63	53
			Array Edge	96	96	96	96	96	96	96	96	96	96	96	96	96	96	96	96	96	89	96	96	82	96	91	75	96	78	65	96	68	56	90	60	50	79	53	44	71	47	39	63	42	35
		20.1 to 27	Array Interior	96	96	96	96	96	96	96	96	96	96	96	96	96	96	96	96	96	96	96	96	96	96	96	96	96	96	96	96	96	84	96	96	74	96	94	65	96	84	58	96	75	52
			Array Edge	96	96	96	96	96	96	96	96	96	96	96	96	96	96	95	96	96	87	96	96	81	96	96	75	96	93	64	96	81	56	96	71	49	96	63	44	93	56	39	84	50	35
		27.1 to 45	Array Interior	96	96	96	96	96	96	96	96	96	96	96	96	96	96	96	96	96	96	96	96	96	96	96	96	96	96	96	96	96	92	96	96	81	96	96	72	96	96	64	96	92	58
			Array Edge	96	96	96	96	96	96	96	96	96	96	96	96	96	96	96	96	96	88	96	96	82	96	96	71	96	96	62	96	86	54	85	77	48	76	69	43	68	62	39			
	D	0 to 7	Array Interior	96	96	96	96	96	96	96	96	96	96	96	96	96	96	96	96	96	96	96	96	96	96	96	96	96	96	95	96	96	82	96	96	72	96	89	64	96	79	57	96	71	51
			Array Edge	96	96	96	96	96	96	96	96	96	96	96	96	96	96	94	96	96	86	96	96	79	96	96	73	96	88	63	96	76	54	91	67	48	80	59	42	71	52	37	64	47	33
		7.1 to 20	Array Interior	96	96	96	96	96	96	96	96	96	96	96	96	96	96	96	96	96	96	96	96	96	96	96	96	96	96	82	96	86	72	96	76	63	96	67	56	90	60	50	81	53	44
			Array Edge	96	96	96	96	96	96	96	96	96	96	96	89	96	96	81	96	90	75	96	83	69	96	76	64	96	66	55	86	57	48	76	50	42	67	44	37	60	40	33	53	35	29
		20.1 to 27	Array Interior	96	96	96	96	96	96	96	96	96	96	96	96	96	96	96	96	96	96	96	96	96	96	96	96	96	96	82	96	96	71	96	90	62	96	80	55	96	71	49	96	64	44
			Array Edge	96	96	96	96	96	96	96	96	96	96	96	88	96	96	81	96	96	74	96	96	68	96	91	63	96	78	54	96	68	47	96	60	42	88	53	37	79	47	33	71	42	29
		27.1 to 45	Array Interior	96	96	96	96	96	96	96	96	96	96	96	96	96	96	96	96	96	96	96	96	96	96	96	96	96	96	89	96	96	78	96	96	69	96	96	61	96	86	55	86	78	49
			Array Edge	96	96	96	96	96	96	96	96	96	96	96	96	96	96	88	96	96	81	96	96	75	96	96	69	96	95	60	92	83	52	81	73	46	72	65	41	64	58	36	58	52	33
30	B	0 to 7	Array Interior	96	96	96	96	96	96	96	96	96	96	96	96	96	96	96	96	96	96	96	96	96	96	96	96	96	96	96	96	96	96	96	96	96	96	96	96	96	96	95	96	96	85
			Array Edge	96	96	96	96	96	96	96	96	96	96	96	96	96	96	96	96	96	96	96	96	96	96	96	96	96	96	96	96	96	91	96	96	80	96	96	71	96	88	63	96	79	56
		7.1 to 20	Array Interior	96	96	96	96	96	96	96	96	96	96	96	96	96	96	96	96	96	96	96	96	96	96	96	96	96	96	96	96	96	96	96	96	96	96	96	93	96	96	83	96	89	74
			Array Edge	96	96	96	96	96	96	96	96	96	96	96	96	96	96	96	96	96	96	96	96	91	96	95	79	96	84	70	96	74	62	96	66	55	89	59	49						
		20.1 to 27	Array Interior	96	96	96	96	96	96	96	96	96	96	96	96	96	96	96	96	96	96	96	96	96	96	96	96	96	96	96	96	96	96	96	96	96	96	96	92	96	96	82	96	96	73
			Array Edge	96	96	96	96	96	96	96	96	96	96	96	96	96	96	96	96	96	96	96	96	96	96	96	96	96	96	90	96	96	79	96	96	69	96	88	61	96	79	55	96	70	49
		27.1 to 45	Array Interior	96	96	96	96	96	96	96	96	96	96	96	96	96	96	96	96	96	96	96	96	96	96	96	96	96	96	96	96	96	96	96	96	96	96	96	96	96	96	90	96	96	81
			Array Edge	96	96	96	96	96	96	96	96	96	96	96	96	96	96	96	96	96	96	96	96	96	96	96	96	96	96	96	96	96	86	96	96	76	96	96	67	96	95	60	95	86	54
	C	0 to 7	Array Interior	96	96	96	96	96	96	96	96	96	96	96	96	96	96	96	96	96	96	96	96	96	96	96	96	96	96	96	96	96	96	96	96	86	96	96	76	96	94	67	96	84	60
			Array Edge	96	96	96	96	96	96	96	96	96	96	96	96	96	96	96	96	96	94	96	96	87	96	96	74	96	91	65	96	79	57	96	70	50	85	62	44	76	56	40			
		7.1 to 20	Array Interior	96	96	96	96	96	96	96	96	96	96	96	96	96	96	96	96	96	96	96	96	96	96	96	96	96	96	96	96	96	85	96	90	75	96	79	66	96	71	59	95	63	53
			Array Edge	96	96	96	96	96	96	96	96	96	96	96	96	96	96	96	96	96	89	96	96	82	96	91	75	96	78	65	96	68	56	90	60	50	79	53	44	71	47	39	63	42	35
		20.1 to 27	Array Interior	96	96	96	96	96	96	96	96	96	96	96	96	96	96	96	96	96	96	96	96	96	96	96	96	96	96	96	96	96	84	96	96	74	96	94	65	96	84	58	96	75	52
			Array Edge	96	96	96	96	96	96	96	96	96	96	96	96	96	96	95	96	96	87	96	96	81	96	96	75	96	93	64	96	81	56	96	71	49	96	63	44	93	56	39	84	50	35
		27.1 to 45	Array Interior	96	96	96	96	96	96	96	96	96	96	96	96	96	96	96	96	96	96	96	96	96	96	96	96	96	96	96	96	96	92	96	96	81	96	96	72	96	96	64	96	92	58
			Array Edge	96	96	96	96	96	96	96	96	96	96	96	96	96	96	96	96	96	88	96	96	82	96	96	71	96	96	62	96	86	54	85	77	48	76	69	43	68	62	39			
	D	0 to 7	Array Interior	96	96	96	96	96	96	96	96	96	96	96	96	96	96	96	96	96	96	96	96	96	96	96	96	96	96	95	96	96	82	96	96	72	96	89	64	96	79	57	96	71	51
			Array Edge	96	96	96	96	96	96	96	96	96	96	96	96	96	96	94	96	96	86	96	96	79	96	96	73	96	88	63	96	76	54	91	67	48	80	59	42	71	52	37	64	47	33
		7.1 to 20	Array Interior	96	96	96	96	96	96	96	96	96	96	96	96	96	96	96	96	96	96	96	96	96	96	96	96	96	96	82	96	86	72	96	76	63	96	67	56	90	60	50	81	53	44
			Array Edge	96	96	96	96	96	96	96	96	96	96	96	89	96	96	81	96	90	75	96	83	69	96	76	64	96	66	55	86	57	48	76	50	42	67	44	37	60	40	33	53	35	29
		20.1 to 27	Array Interior	96	96	96	96	96	96	96	96	96	96	96	96	96	96	96	96	96	96	96	96	96	96	96	96	96	96	82	96	96	71	96	90	62	96	80	55	96	71	49	96	64	44
			Array Edge	96	96	96	96	96	96	96	96	96	96	96	88	96	96	81	96	96	74	96	96	68	96	91	63	96	78	54	96	68	47	96	60	42	88	53	37	79	47	33	71	42	29
		27.1 to 45	Array Interior	96	96	96	96	96	96	96	96	96	96	96	96	96	96	96	96	96	96	96	96	96	96	96	96	96	96	89	96	96	78	96	96	69	96	96	61	96	86	55	86	78	49
			Array Edge	96	96	96	96	96	96	96	96	96	96	96	96	96	96	88	96	96	81	96	96	75	96	96	69	96	95	60	92	83	52	81	73	46	72	65	41	64	58	36	58	52	33

Pegasus Solar - Closed Slot L-Foot - Gable Roof - Flush Mount 0 to 30 Foot Roof - Portrait 72 Cell - Specific Gravity = 0.42

Ground Snow Load (psf)	Exposure Category	Roof/ Panel Angle	Wind Speed (mph)	95			100			105			110			115			120			125			130			140			150			160			170			180			190		
			Roof Area	1	2	3	1	2	3	1	2	3	1	2	3	1	2	3	1	2	3	1	2	3	1	2	3	1	2	3	1	2	3	1	2	3	1	2	3	1	2	3	1	2	3
0	B	0 to 7	Array Interior	96	96	96	96	96	96	96	96	96	96	96	96	96	96	96	96	96	96	96	96	96	96	96	96	96	96	96	96	96	96	96	96	96	96	96	91	96	96	81	96	96	72
			Array Edge	96	96	96	96	96	96	96	96	96	96	96	96	96	96	96	96	96	96	96	96	96	96	96	96	96	96	89	96	96	78	96	95	68	96	84	60	96	75	53	91	67	48
		7.1 to 20	Array Interior	96	96	96	96	96	96	96	96	96	96	96	96	96	96	96	96	96	96	96	96	96	96	96	96	96	96	96	96	96	96	96	96	89	96	95	79	96	84	70	96	76	63
			Array Edge	96	96	96	96	96	96	96	96	96	96	96	96	96	96	96	96	96	96	96	96	96	96	96	90	96	93	77	96	81	67	96	71	59	95	63	52	84	56	47	76	50	42
		20.1 to 27	Array Interior	96	96	96	96	96	96	96	96	96	96	96	96	96	96	96	96	96	96	96	96	96	96	96	96	96	96	96	96	96	96	96	96	88	96	96	78	96	96	69	96	90	62
			Array Edge	96	96	96	96	96	96	96	96	96	96	96	96	96	96	96	96	96	96	96	96	96	96	96	89	96	96	77	96	96	67	96	84	59	96	75	52	96	67	46	96	60	41
		27.1 to 45	Array Interior	96	96	96	96	96	96	96	96	96	96	96	96	96	96	96	96	96	96	96	96	96	96	96	96	96	96	96	96	96	96	96	96	95	96	96	85	96	96	76	96	96	68
			Array Edge	96	96	96	96	96	96	96	96	96	96	96	96	96	96	96	96	96	96	96	96	96	96	96	96	96	96	84	96	96	73	96	96	64	96	90	57	90	81	51	81	73	46
	C	0 to 7	Array Interior	96	96	96	96	96	96	96	96	96	96	96	96	96	96	96	96	96	96	96	96	96	96	96	96	96	96	96	96	96	83	96	96	73	96	90	64	96	80	57	96	72	51
			Array Edge	96	96	96	96	96	96	96	96	96	96	96	96	96	96	95	96	96	87	96	96	80	96	96	73	96	89	63	96	77	55	92	67	48	81	59	42	72	53	38	65	47	34
		7.1 to 20	Array Interior	96	96	96	96	96	96	96	96	96	96	96	96	96	96	96	96	96	96	96	96	96	96	96	96	96	96	83	96	87	72	96	76	63	96	67	56	90	60	50	81	54	45
			Array Edge	96	96	96	96	96	96	96	96	96	96	96	90	96	96	82	96	90	75	96	83	69	96	77	64	96	66	55	87	58	48	76	51	42	67	45	37	60	40	33	54	36	30
		20.1 to 27	Array Interior	96	96	96	96	96	96	96	96	96	96	96	96	96	96	96	96	96	96	96	96	96	96	96	95	96	96	82	96	96	71	96	90	63	96	80	56	96	71	50	96	64	44
			Array Edge	96	96	96	96	96	96	96	96	96	96	96	88	96	96	81	96	96	74	96	96	68	96	91	63	96	79	55	96	68	48	96	60	42	89	53	37	79	48	33	71	43	29
		27.1 to 45	Array Interior	96	96	96	96	96	96	96	96	96	96	96	96	96	96	96	96	96	96	96	96	96	96	96	96	96	96	89	96	96	78	96	96	69	96	96	61	96	86	55	86	78	49
			Array Edge	96	96	96	96	96	96	96	96	96	96	96	96	96	96	88	96	96	81	96	96	75	96	96	69	96	95	60	92	83	52	81	73	46	72	65	41	65	58	37	58	52	33
	D	0 to 7	Array Interior	96	96	96	96	96	96	96	96	96	96	96	96	96	96	96	96	96	96	96	96	96	96	96	94	96	96	81	96	96	70	96	86	61	96	76	54	92	67	48	82	60	43
			Array Edge	96	96	96	96	96	96	96	96	96	96	96	87	96	96	80	96	96	73	96	94	67	96	87	62	96	75	53	88	65	46	77	57	40	68	50	36	61	44	32	54	40	28
		7.1 to 20	Array Interior	96	96	96	96	96	96	96	96	96	96	96	96	96	96	96	96	96	88	96	96	81	96	84	70	96	73	61	96	64	53	86	57	47	76	51	42	68	45	38
			Array Edge	96	96	96	96	96	92	96	96	83	96	91	76	96	83	69	96	76	63	96	70	58	96	65	54	84	56	46	73	49	40	64	43	35	57	38	31	51	34	28	45	30	25
		20.1 to 27	Array Interior	96	96	96	96	96	96	96	96	96	96	96	96	96	96	96	96	96	94	96	96	87	96	96	80	96	96	69	96	87	60	96	76	53	96	68	47	96	60	42	90	54	37
			Array Edge	96	96	96	96	96	90	96	96	82	96	96	75	96	96	68	96	90	63	96	83	58	96	77	53	96	66	46	96	58	40	85	51	35	75	45	31	67	40	28	60	36	25
		27.1 to 45	Array Interior	96	96	96	96	96	96	96	96	96	96	96	96	96	96	96	96	96	96	96	96	94	96	96	87	96	96	76	96	96	66	96	92	58	91	82	52	81	73	46	73	66	42
			Array Edge	96	96	96	96	96	96	96	96	89	96	96	82	96	96	75	96	96	69	96	96	64	96	93	59	89	81	51	78	71	44	69	62	39	61	55	35	55	49	31	49	44	28
5	B	0 to 7	Array Interior	96	96	96	96	96	96	96	96	96	96	96	96	96	96	96	96	96	96	96	96	96	96	96	96	96	96	96	96	96	96	96	96	96	96	96	91	96	96	81	96	96	72
			Array Edge	96	96	96	96	96	96	96	96	96	96	96	96	96	96	96	96	96	96	96	96	96	96	96	96	96	96	89	96	96	78	96	95	68	96	84	60	96	75	53	91	67	48
		7.1 to 20	Array Interior	96	96	96	96	96	96	96	96	96	96	96	96	96	96	96	96	96	96	96	96	96	96	96	96	96	96	96	96	96	96	96	96	89	96	95	79	96	84	70	96	76	63
			Array Edge	96	96	96	96	96	96	96	96	96	96	96	96	96	96	96	96	96	96	96	96	96	96	96	90	96	93	77	96	81	67	96	71	59	95	63	52	84	56	47	76	50	42
		20.1 to 27	Array Interior	96	96	96	96	96	96	96	96	96	96	96	96	96	96	96	96	96	96	96	96	96	96	96	96	96	96	96	96	96	96	96	96	88	96	96	78	96	96	69	96	90	62
			Array Edge	96	96	96	96	96	96	96	96	96	96	96	96	96	96	96	96	96	96	96	96	96	96	96	89	96	96	77	96	96	67	96	84	59	96	75	52	96	67	46	96	60	41
		27.1 to 45	Array Interior	96	96	96	96	96	96	96	96	96	96	96	96	96	96	96	96	96	96	96	96	96	96	96	96	96	96	96	96	96	96	96	96	95	96	96	85	96	96	76	96	96	68
			Array Edge	96	96	96	96	96	96	96	96	96	96	96	96	96	96	96	96	96	96	96	96	96	96	96	96	96	96	84	96	96	73	96	96	64	96	90	57	90	81	51	81	73	46
	C	0 to 7	Array Interior	96	96	96	96	96	96	96	96	96	96	96	96	96	96	96	96	96	96	96	96	96	96	96	96	96	96	96	96	96	83	96	96	73	96	90	64	96	80	57	96	72	51
			Array Edge	96	96	96	96	96	96	96	96	96	96	96	96	96	96	95	96	96	87	96	96	80	96	96	73	96	89	63	96	77	55	92	67	48	81	59	42	72	53	38	65	47	34
		7.1 to 20	Array Interior	96	96	96	96	96	96	96	96	96	96	96	96	96	96	96	96	96	96	96	96	96	96	96	96	96	96	83	96	87	72	96	76	63	96	67	56	90	60	50	81	54	45
			Array Edge	96	96	96	96	96	96	96	96	96	96	96	90	96	96	82	96	90	75	96	83	69	96	77	64	96	66	55	87	58	48	76	51	42	67	45	37	60	40	33	54	36	30
		20.1 to 27	Array Interior	96	96	96	96	96	96	96	96	96	96	96	96	96	96	96	96	96	96	96	96	96	96	96	95	96	96	82	96	96	71	96	90	63	96	80	56	96	71	50	96	64	44
			Array Edge	96	96	96	96	96	96	96	96	96	96	96	88	96	96	81	96	96	74	96	96	68	96	91	63	96	79	55	96	68	48	96	60	42	89	53	37	79	48	33	71	43	29
		27.1 to 45	Array Interior	96	96	96	96	96	96	96	96	96	96	96	96	96	96	96	96	96	96	96	96	96	96	96	96	96	96	89	96	96	78	96	96	69	96	96	61	96	86	55	86	78	49
			Array Edge	96	96	96	96	96	96	96	96	96	96	96	96	96	96	88	96	96	81	96	96	75	96	96	69	96	95	60	92	83	52	81	73	46	72	65	41	65	58	37	58	52	33
	D	0 to 7	Array Interior	96	96	96	96	96	96	96	96	96	96	96	96	96	96	96	96	96	96	96	96	96	96	96	94	96	96	81	96	96	70	96	86	61	96	76	54	92	67	48	82	60	43
			Array Edge	96	96	96	96	96	96	96	96	96	96	96	87	96	96	80	96	96	73	96	94	67	96	87	62	96	75	53	88	65	46	77	57	40	68	50	36	61	44	32	54	40	28
		7.1 to 20	Array Interior	96	96	96	96	96	96	96	96	96	96	96	96	96	96	96	96	96	88	96	96	81	96	84	70	96	73	61	96	64	53	86	57	47	76	51	42	68	45	38
			Array Edge	96	96	96	96	96	92	96	96	83	96	91	76	96	83	69	96	76	63	96	70	58	96	65	54	84	56	46	73	49	40	64	43	35	57	38	31	51	34	28	45	30	25
		20.1 to 27	Array Interior	96	96	96	96	96	96	96	96	96	96	96	96	96	96	96	96	96	94	96	96	87	96	96	80	96	96	69	96	87	60	96	76	53	96	68	47	96	60	42	90	54	37
			Array Edge	96	96	96	96	96	90	96	96	82	96	96	75	96	96	68	96	90	63	96	83	58	96	77	53	96	66	46	96	58	40	85	51	35	75	45	31	67	40	28	60	36	25
		27.1 to 45	Array Interior	96	96	96	96	96	96	96	96	96	96	96	96	96	96	96	96	96	96	96	96	94	96	96	87	96	96	76	96	96	66	96	92	58	91	82	52	81	73	46	73	66	42
			Array Edge	96	96	96	96	96	96	96	96	89	96	96	82	96	96	75	96	96	69	96	96	64	96	93	59	89	81	51	78	71	44	69	62	39	61	55	35	55	49	31	49	44	28

Pegasus Solar - Closed Slot L-Foot - Gable Roof - Flush Mount 0 to 30 Foot Roof - Portrait 72 Cell - Specific Gravity = 0.42

Ground Snow Load (psf)	Exposure Category	Roof/ Panel Angle	Wind Speed (mph)	95			100			105			110			115			120			125			130			140			150			160			170			180			190		
			Roof Area	1	2	3	1	2	3	1	2	3	1	2	3	1	2	3	1	2	3	1	2	3	1	2	3	1	2	3	1	2	3	1	2	3	1	2	3	1	2	3	1	2	3
10	B	0 to 7	Array Interior	96	96	96	96	96	96	96	96	96	96	96	96	96	96	96	96	96	96	96	96	96	96	96	96	96	96	96	96	96	96	96	96	96	96	96	91	96	96	81	96	96	72
			Array Edge	96	96	96	96	96	96	96	96	96	96	96	96	96	96	96	96	96	96	96	96	96	96	96	96	96	96	89	96	96	78	96	95	68	96	84	60	96	75	53	91	67	48
		7.1 to 20	Array Interior	96	96	96	96	96	96	96	96	96	96	96	96	96	96	96	96	96	96	96	96	96	96	96	96	96	96	96	96	96	96	96	96	89	96	95	79	96	84	70	96	76	63
			Array Edge	96	96	96	96	96	96	96	96	96	96	96	96	96	96	96	96	96	96	96	96	96	96	96	90	96	93	77	96	81	67	96	71	59	95	63	52	84	56	47	76	50	42
		20.1 to 27	Array Interior	96	96	96	96	96	96	96	96	96	96	96	96	96	96	96	96	96	96	96	96	96	96	96	96	96	96	96	96	96	96	96	96	88	96	96	78	96	96	69	96	90	62
			Array Edge	96	96	96	96	96	96	96	96	96	96	96	96	96	96	96	96	96	96	96	96	96	96	96	89	96	96	77	96	96	67	96	84	59	96	75	52	96	67	46	96	60	41
		27.1 to 45	Array Interior	96	96	96	96	96	96	96	96	96	96	96	96	96	96	96	96	96	96	96	96	96	96	96	96	96	96	96	96	96	96	96	96	95	96	96	85	96	96	76	96	96	68
			Array Edge	96	96	96	96	96	96	96	96	96	96	96	96	96	96	96	96	96	96	96	96	96	96	96	96	96	96	84	96	96	73	96	96	64	96	90	57	90	81	51	81	73	46
	C	0 to 7	Array Interior	96	96	96	96	96	96	96	96	96	96	96	96	96	96	96	96	96	96	96	96	96	96	96	96	96	96	96	96	96	83	96	96	73	96	90	64	96	80	57	96	72	51
			Array Edge	96	96	96	96	96	96	96	96	96	96	96	96	96	96	95	96	96	87	96	96	80	96	96	73	96	89	63	96	77	55	92	67	48	81	59	42	72	53	38	65	47	34
		7.1 to 20	Array Interior	96	96	96	96	96	96	96	96	96	96	96	96	96	96	96	96	96	96	96	96	96	96	96	96	96	96	83	96	87	72	96	76	63	96	67	56	90	60	50	81	54	45
			Array Edge	96	96	96	96	96	96	96	96	96	96	96	90	96	96	82	96	90	75	96	83	69	96	77	64	96	66	55	87	58	48	76	51	42	67	45	37	60	40	33	54	36	30
		20.1 to 27	Array Interior	96	96	96	96	96	96	96	96	96	96	96	96	96	96	96	96	96	96	96	96	96	96	96	96	96	96	82	96	96	71	96	90	63	96	80	56	96	71	50	96	64	44
			Array Edge	96	96	96	96	96	96	96	96	96	96	96	88	96	96	81	96	96	74	96	96	68	96	91	63	96	79	55	96	68	48	96	60	42	89	53	37	79	48	33	71	43	29
		27.1 to 45	Array Interior	96	96	96	96	96	96	96	96	96	96	96	96	96	96	96	96	96	96	96	96	96	96	96	96	96	96	89	96	96	78	96	96	69	96	96	61	96	86	55	86	78	49
			Array Edge	96	96	96	96	96	96	96	96	96	96	96	96	96	96	88	96	96	81	96	96	75	96	96	69	96	95	60	92	83	52	81	73	46	72	65	41	65	58	37	58	52	33
	D	0 to 7	Array Interior	96	96	96	96	96	96	96	96	96	96	96	96	96	96	96	96	96	96	96	96	96	96	96	94	96	96	81	96	96	70	96	86	61	96	76	54	92	67	48	82	60	43
			Array Edge	96	96	96	96	96	96	96	96	96	96	96	87	96	96	80	96	96	73	96	94	67	96	87	62	96	75	53	88	65	46	77	57	40	68	50	36	61	44	32	54	40	28
		7.1 to 20	Array Interior	96	96	96	96	96	96	96	96	96	96	96	96	96	96	96	96	96	96	96	96	88	96	96	81	96	84	70	96	73	61	96	64	53	86	57	47	76	51	42	68	45	38
			Array Edge	96	96	96	96	96	92	96	96	83	96	91	76	96	83	69	96	76	63	96	70	58	96	65	54	84	56	46	73	49	40	64	43	35	57	38	31	51	34	28	45	30	25
		20.1 to 27	Array Interior	96	96	96	96	96	96	96	96	96	96	96	96	96	96	96	96	96	94	96	96	87	96	96	80	96	96	69	96	87	60	96	76	53	96	68	47	96	60	42	90	54	37
			Array Edge	96	96	96	96	96	90	96	96	82	96	96	75	96	96	68	96	90	63	96	83	58	96	77	53	96	66	46	96	58	40	85	51	35	75	45	31	67	40	28	60	36	25
		27.1 to 45	Array Interior	96	96	96	96	96	96	96	96	96	96	96	96	96	96	96	96	96	94	96	96	87	96	96	87	96	96	76	96	96	66	96	92	58	91	82	52	81	73	46	73	66	42
			Array Edge	96	96	96	96	96	96	96	96	89	96	96	82	96	96	75	96	96	69	96	96	64	96	93	59	89	81	51	78	71	44	69	62	39	61	55	35	55	49	31	49	44	28
15	B	0 to 7	Array Interior	96	96	96	96	96	96	96	96	96	96	96	96	96	96	96	96	96	96	96	96	96	96	96	96	96	96	96	96	96	96	96	96	96	96	96	91	96	96	81	96	96	72
			Array Edge	96	96	96	96	96	96	96	96	96	96	96	96	96	96	96	96	96	96	96	96	96	96	96	96	96	96	89	96	96	78	96	95	68	96	84	60	96	75	53	91	67	48
		7.1 to 20	Array Interior	96	96	96	96	96	96	96	96	96	96	96	96	96	96	96	96	96	96	96	96	96	96	96	96	96	96	96	96	96	96	96	96	89	96	95	79	96	84	70	96	76	63
			Array Edge	96	96	96	96	96	96	96	96	96	96	96	96	96	96	96	96	96	96	96	96	96	96	96	96	96	93	77	96	81	67	96	71	59	95	63	52	84	56	47	76	50	42
		20.1 to 27	Array Interior	96	96	96	96	96	96	96	96	96	96	96	96	96	96	96	96	96	96	96	96	96	96	96	96	96	96	96	96	96	96	96	96	88	96	96	78	96	96	69	96	90	62
			Array Edge	96	96	96	96	96	96	96	96	96	96	96	96	96	96	96	96	96	96	96	96	96	96	96	89	96	96	77	96	96	67	96	84	59	96	75	52	96	67	46	96	60	41
		27.1 to 45	Array Interior	96	96	96	96	96	96	96	96	96	96	96	96	96	96	96	96	96	96	96	96	96	96	96	96	96	96	96	96	96	96	96	96	95	96	96	85	96	96	76	96	96	68
			Array Edge	96	96	96	96	96	96	96	96	96	96	96	96	96	96	96	96	96	96	96	96	96	96	96	96	96	96	84	96	96	73	96	96	64	96	90	57	90	81	51	81	73	46
	C	0 to 7	Array Interior	96	96	96	96	96	96	96	96	96	96	96	96	96	96	96	96	96	96	96	96	96	96	96	96	96	96	96	96	96	83	96	96	73	96	90	64	96	80	57	96	72	51
			Array Edge	96	96	96	96	96	96	96	96	96	96	96	96	96	96	95	96	96	87	96	96	80	96	96	73	96	89	63	96	77	55	92	67	48	81	59	42	72	53	38	65	47	34
		7.1 to 20	Array Interior	96	96	96	96	96	96	96	96	96	96	96	96	96	96	96	96	96	96	96	96	96	96	96	96	96	96	83	96	87	72	96	76	63	96	67	56	90	60	50	81	54	45
			Array Edge	96	96	96	96	96	96	96	96	96	96	96	90	96	96	82	96	90	75	96	83	69	96	77	64	96	66	55	87	58	48	76	51	42	67	45	37	60	40	33	54	36	30
		20.1 to 27	Array Interior	96	96	96	96	96	96	96	96	96	96	96	96	96	96	96	96	96	96	96	96	96	96	96	95	96	96	82	96	96	71	96	90	63	96	80	56	96	71	50	96	64	44
			Array Edge	96	96	96	96	96	96	96	96	96	96	96	88	96	96	81	96	96	74	96	96	68	96	91	63	96	79	55	96	68	48	96	60	42	89	53	37	79	48	33	71	43	29
		27.1 to 45	Array Interior	96	96	96	96	96	96	96	96	96	96	96	96	96	96	96	96	96	96	96	96	96	96	96	96	96	96	89	96	96	78	96	96	69	96	96	61	96	86	55	86	78	49
			Array Edge	96	96	96	96	96	96	96	96	96	96	96	96	96	96	88	96	96	81	96	96	75	96	96	69	96	95	60	92	83	52	81	73	46	72	65	41	65	58	37	58	52	33
	D	0 to 7	Array Interior	96	96	96	96	96	96	96	96	96	96	96	96	96	96	96	96	96	96	96	96	96	96	96	94	96	96	81	96	96	70	96	86	61	96	76	54	92	67	48	82	60	43
			Array Edge	96	96	96	96	96	96	96	96	96	96	96	87	96	96	80	96	96	73	96	94	67	96	87	62	96	75	53	88	65	46	77	57	40	68	50	36	61	44	32	54	40	28
		7.1 to 20	Array Interior	96	96	96	96	96	96	96	96	96	96	96	96	96	96	96	96	96	96	96	96	88	96	96	81	96	84	70	96	73	61	96	64	53	86	57	47	76	51	42	68	45	38
			Array Edge	96	96	96	96	96	92	96	96	83	96	91	76	96	83	69	96	76	63	96	70	58	96	65	54	84	56	46	73	49	40	64	43	35	57	38	31	51	34	28	45	30	25
		20.1 to 27	Array Interior	96	96	96	96	96	96	96	96	96	96	96	96	96	96	96	96	96	94	96	96	87	96	96	80	96	96	69	96	87	60	96	76	53	96	68	47	96	60	42	90	54	37
			Array Edge	96	96	96	96	96	90	96	96	82	96	96	75	96	96	68	96	90	63	96	83	58	96	77	53	96	66	46	96	58	40	85	51	35	75	45	31	67	40	28	60	36	25
		27.1 to 45	Array Interior	96	96	96	96	96	96	96	96	96	96	96	96	96	96	96	96	96	96	96	96	94	96	96	87	96	96	76	96	96	66	96	92	58	91	82	52	81	73	46	73	66	42
			Array Edge	96	96	96	96	96	96	96	96	89	96	96	82	96	96	75	96	96	69	96	96	64	96	93	59	89	81	51	78	71	44	69	62	39	61	55	35	55	49	31	49	44	28

Pegasus Solar - Closed Slot L-Foot - Gable Roof - Flush Mount 0 to 30 Foot Roof - Portrait 72 Cell - Specific Gravity = 0.42

Ground Snow Load (psf)	Exposure Category	Roof/ Panel Angle	Wind Speed (mph)	95			100			105			110			115			120			125			130			140			150			160			170			180			190		
			Roof Area	1	2	3	1	2	3	1	2	3	1	2	3	1	2	3	1	2	3	1	2	3	1	2	3	1	2	3	1	2	3	1	2	3	1	2	3	1	2	3	1	2	3
20	B	0 to 7	Array Interior	96	96	96	96	96	96	96	96	96	96	96	96	96	96	96	96	96	96	96	96	96	96	96	96	96	96	96	96	96	96	96	96	96	96	96	91	96	96	81	96	96	72
			Array Edge	96	96	96	96	96	96	96	96	96	96	96	96	96	96	96	96	96	96	96	96	96	96	96	96	96	96	89	96	96	78	96	95	68	96	84	60	96	75	53	91	67	48
		7.1 to 20	Array Interior	96	96	96	96	96	96	96	96	96	96	96	96	96	96	96	96	96	96	96	96	96	96	96	96	96	96	96	96	96	96	96	96	89	96	95	79	96	84	70	96	76	63
			Array Edge	96	96	96	96	96	96	96	96	96	96	96	96	96	96	96	96	96	96	96	96	96	96	96	90	96	93	77	96	81	67	96	71	59	95	63	52	84	56	47	76	50	42
		20.1 to 27	Array Interior	96	96	96	96	96	96	96	96	96	96	96	96	96	96	96	96	96	96	96	96	96	96	96	96	96	96	96	96	96	96	96	96	88	96	96	78	96	96	69	96	90	62
			Array Edge	96	96	96	96	96	96	96	96	96	96	96	96	96	96	96	96	96	96	96	96	96	96	96	89	96	96	77	96	96	67	96	84	59	96	75	52	96	67	46	96	60	41
		27.1 to 45	Array Interior	96	96	96	96	96	96	96	96	96	96	96	96	96	96	96	96	96	96	96	96	96	96	96	96	96	96	96	96	96	96	96	96	95	96	96	85	96	96	76	96	96	68
			Array Edge	96	96	96	96	96	96	96	96	96	96	96	96	96	96	96	96	96	96	96	96	96	96	96	96	96	96	84	96	96	73	96	96	64	96	90	57	90	81	51	81	73	46
	C	0 to 7	Array Interior	96	96	96	96	96	96	96	96	96	96	96	96	96	96	96	96	96	96	96	96	96	96	96	96	96	96	96	96	96	83	96	96	73	96	90	64	96	80	57	96	72	51
			Array Edge	96	96	96	96	96	96	96	96	96	96	96	96	96	96	95	96	96	87	96	96	80	96	96	73	96	89	63	96	77	55	92	67	48	81	59	42	72	53	38	65	47	34
		7.1 to 20	Array Interior	96	96	96	96	96	96	96	96	96	96	96	96	96	96	96	96	96	96	96	96	96	96	96	96	96	96	83	96	87	72	96	76	63	96	67	56	90	60	50	81	54	45
			Array Edge	96	96	96	96	96	96	96	96	96	96	96	90	96	96	82	96	90	75	96	83	69	96	77	64	96	66	55	87	58	48	76	51	42	67	45	37	60	40	33	54	36	30
		20.1 to 27	Array Interior	96	96	96	96	96	96	96	96	96	96	96	96	96	96	96	96	96	96	96	96	96	96	96	95	96	96	82	96	96	71	96	90	63	96	80	56	96	71	50	96	64	44
			Array Edge	96	96	96	96	96	96	96	96	96	96	96	88	96	96	81	96	96	74	96	96	68	96	91	63	96	79	55	96	68	48	96	60	42	89	53	37	79	48	33	71	43	29
		27.1 to 45	Array Interior	96	96	96	96	96	96	96	96	96	96	96	96	96	96	96	96	96	96	96	96	96	96	96	96	96	96	89	96	96	78	96	96	69	96	96	61	96	86	55	86	78	49
			Array Edge	96	96	96	96	96	96	96	96	96	96	96	96	96	96	88	96	96	81	96	96	75	96	96	69	96	95	60	92	83	52	81	73	46	72	65	41	65	58	37	58	52	33
	D	0 to 7	Array Interior	96	96	96	96	96	96	96	96	96	96	96	96	96	96	96	96	96	96	96	96	96	96	96	94	96	96	81	96	96	70	96	86	61	96	76	54	92	67	48	82	60	43
			Array Edge	96	96	96	96	96	96	96	96	96	96	96	87	96	96	80	96	96	73	96	94	67	96	87	62	96	75	53	88	65	46	77	57	40	68	50	36	61	44	32	54	40	28
		7.1 to 20	Array Interior	96	96	96	96	96	96	96	96	96	96	96	96	96	96	96	96	96	88	96	96	81	96	84	70	96	73	61	96	64	53	86	57	47	76	51	42	68	45	38
			Array Edge	96	96	96	96	96	92	96	96	83	96	91	76	96	83	69	96	76	63	96	70	58	96	65	54	84	56	46	73	49	40	64	43	35	57	38	31	51	34	28	45	30	25
		20.1 to 27	Array Interior	96	96	96	96	96	96	96	96	96	96	96	96	96	96	96	96	96	94	96	96	87	96	96	80	96	96	69	96	87	60	96	76	53	96	68	47	96	60	42	90	54	37
			Array Edge	96	96	96	96	96	90	96	96	82	96	96	75	96	96	68	96	90	63	96	83	58	96	77	53	96	66	46	96	58	40	85	51	35	75	45	31	67	40	28	60	36	25
		27.1 to 45	Array Interior	96	96	96	96	96	96	96	96	96	96	96	96	96	96	96	96	96	96	96	96	94	96	96	87	96	96	76	96	96	66	96	92	58	91	82	52	81	73	46	73	66	42
			Array Edge	96	96	96	96	96	96	96	96	89	96	96	82	96	96	75	96	96	69	96	96	64	96	93	59	89	81	51	78	71	44	69	62	39	61	55	35	55	49	31	49	44	28
25	B	0 to 7	Array Interior	96	96	96	96	96	96	96	96	96	96	96	96	96	96	96	96	96	96	96	96	96	96	96	96	96	96	96	96	96	96	96	96	96	96	96	91	96	96	81	96	96	72
			Array Edge	96	96	96	96	96	96	96	96	96	96	96	96	96	96	96	96	96	96	96	96	96	96	96	96	96	96	89	96	96	78	96	95	68	96	84	60	96	75	53	91	67	48
		7.1 to 20	Array Interior	96	96	96	96	96	96	96	96	96	96	96	96	96	96	96	96	96	96	96	96	96	96	96	96	96	96	96	96	96	96	96	96	89	96	95	79	96	84	70	96	76	63
			Array Edge	96	96	96	96	96	96	96	96	96	96	96	96	96	96	96	96	96	96	96	96	96	96	96	90	96	93	77	96	81	67	96	71	59	95	63	52	84	56	47	76	50	42
		20.1 to 27	Array Interior	96	96	96	96	96	96	96	96	96	96	96	96	96	96	96	96	96	96	96	96	96	96	96	96	96	96	96	96	96	96	96	96	88	96	96	78	96	96	69	96	90	62
			Array Edge	96	96	96	96	96	96	96	96	96	96	96	96	96	96	96	96	96	96	96	96	96	96	96	89	96	96	77	96	96	67	96	84	59	96	75	52	96	67	46	96	60	41
		27.1 to 45	Array Interior	96	96	96	96	96	96	96	96	96	96	96	96	96	96	96	96	96	96	96	96	96	96	96	96	96	96	96	96	96	96	96	96	95	96	96	85	96	96	76	96	96	68
			Array Edge	96	96	96	96	96	96	96	96	96	96	96	96	96	96	96	96	96	96	96	96	96	96	96	96	96	96	84	96	96	73	96	96	64	96	90	57	90	81	51	81	73	46
	C	0 to 7	Array Interior	96	96	96	96	96	96	96	96	96	96	96	96	96	96	96	96	96	96	96	96	96	96	96	96	96	96	96	96	96	83	96	96	73	96	90	64	96	80	57	96	72	51
			Array Edge	96	96	96	96	96	96	96	96	96	96	96	96	96	96	95	96	96	87	96	96	80	96	96	73	96	89	63	96	77	55	92	67	48	81	59	42	72	53	38	65	47	34
		7.1 to 20	Array Interior	96	96	96	96	96	96	96	96	96	96	96	96	96	96	96	96	96	96	96	96	96	96	96	96	96	96	83	96	87	72	96	76	63	96	67	56	90	60	50	81	54	45
			Array Edge	96	96	96	96	96	96	96	96	96	96	96	90	96	96	82	96	90	75	96	83	69	96	77	64	96	66	55	87	58	48	76	51	42	67	45	37	60	40	33	54	36	30
		20.1 to 27	Array Interior	96	96	96	96	96	96	96	96	96	96	96	96	96	96	96	96	96	96	96	96	96	96	96	95	96	96	82	96	96	71	96	90	63	96	80	56	96	71	50	96	64	44
			Array Edge	96	96	96	96	96	96	96	96	96	96	96	88	96	96	81	96	96	74	96	96	68	96	91	63	96	79	55	96	68	48	96	60	42	89	53	37	79	48	33	71	43	29
		27.1 to 45	Array Interior	96	96	96	96	96	96	96	96	96	96	96	96	96	96	96	96	96	96	96	96	96	96	96	96	96	96	89	96	96	78	96	96	69	96	96	61	96	86	55	86	78	49
			Array Edge	96	96	96	96	96	96	96	96	96	96	96	96	96	96	88	96	96	81	96	96	75	96	96	69	96	95	60	92	83	52	81	73	46	72	65	41	65	58	37	58	52	33
	D	0 to 7	Array Interior	96	96	96	96	96	96	96	96	96	96	96	96	96	96	96	96	96	96	96	96	96	96	96	94	96	96	81	96	96	70	96	86	61	96	76	54	92	67	48	82	60	43
			Array Edge	96	96	96	96	96	96	96	96	96	96	96	87	96	96	80	96	96	73	96	94	67	96	87	62	96	75	53	88	65	46	77	57	40	68	50	36	61	44	32	54	40	28
		7.1 to 20	Array Interior	96	96	96	96	96	96	96	96	96	96	96	96	96	96	96	96	96	88	96	96	81	96	84	70	96	73	61	96	64	53	86	57	47	76	51	42	68	45	38
			Array Edge	96	96	96	96	96	92	96	96	83	96	91	76	96	83	69	96	76	63	96	70	58	96	65	54	84	56	46	73	49	40	64	43	35	57	38	31	51	34	28	45	30	25
		20.1 to 27	Array Interior	96	96	96	96	96	96	96	96	96	96	96	96	96	96	96	96	96	94	96	96	87	96	96	80	96	96	69	96	87	60	96	76	53	96	68	47	96	60	42	90	54	37
			Array Edge	96	96	96	96	96	90	96	96	82	96	96	75	96	96	68	96	90	63	96	83	58	96	77	53	96	66	46	96	58	40	85	51	35	75	45	31	67	40	28	60	36	25
		27.1 to 45	Array Interior	96	96	96	96	96	96	96	96	96	96	96	96	96	96	96	96	96	96	96	96	94	96	96	87	96	96	76	96	96	66	96	92	58	91	82	52	81	73	46	73	66	42
			Array Edge	96	96	96	96	96	96	96	96	89	96	96	82	96	96	75	96	96	69	96	96	64	96	93	59	89	81	51	78	71	44	69	62	39	61	55	35	55	49	31	49	44	28
30	B	0 to 7	Array Interior	96	96	96	96	96	96	96	96	96	96	96	96	96	96	96	96	96	96	96	96	96	96	96	96	96	96	96	96	96	96	96	96	96	96	96	91	96	96	81	96	96	72
			Array Edge	96	96	96	96	96	96	96	96	96	96	96	96	96	96	96	96	96	96	96	96	96	96	96	96	96	96	89	96	96	78	96	95	68	96	84	60	96	75	53	91	67	48
		7.1 to 20	Array Interior	96	96	96	96	96	96	96	96	96	96	96	96	96	96	96	96	96	96	96	96	96	96	96	96	96	96	96	96	96	96	96	96	89	96	95	79	96	84	70	96	76	63
			Array Edge	96	96	96	96	96	96	96	96	96	96	96	96	96	96	96	96	96	96	96	96	96	96	96	90	96	93	77	96	81	67	96	71	59	95	63	52	84	56	47	76	50	42
		20.1 to 27	Array Interior	96	96	96	96	96	96	96	96	96	96	96	96	96	96	96	96	96	96	96	96	96	96	96	96	96	96	96	96	96	96	96	96	88	96	96	78	96	96	69	96	90	62
			Array Edge	96	96	96	96	96	96	96	96	96	96	96	96	96	96	96	96	96	96	96	96	96	96	96	89	96	96	77	96	96	67	96	84	59	96	75	52	96	67	46	96	60	41
		27.1 to 45	Array Interior	96	96	96	96	96	96	96	96	96	96	96	96	96	96	96	96	96	96	96	96	96	96	96	96	96	96	96	96	96	96	96	96	95	96	96	85	96	96	76	96	96	68
			Array Edge	96	96	96	96	96	96	96	96	96	96	96	96	96	96	96	96	96	96	96	96	96	96	96	96	96	96	84	96	96	73	96	96	64	96	90	57	90	81	51	81	73	46
	C	0 to 7	Array Interior	96	96	96	96	96	96	96	96	96	96	96	96	96	96	96	96	96	96	96	96	96	96	96	96	96	96	96	96	96	83	96	96	73	96	90	64	96	80	57	96	72	51
			Array Edge	96	96	96	96	96	96	96	96	96	96	96	96	96	96	95	96	96	87	96	96	80	96	96	73	96	89	63	96	77	55	92	67	48	81	59	42	72	53	38	65	47	34
		7.1 to 20	Array Interior	96	96	96	96	96	96	96	96	96	96	96	96	96	96	96	96	96	96	96	96	96	96	96	96	96	96	83	96	87	72	96	76	63	96	67	56	90	60	50	81	54	45
			Array Edge	96	96	96	96	96	96	96	96	96	96	96	90	96	96	82	96	90	75	96	83	69	96	77	64	96	66	55	87	58	48	76	51	42	67	45	37	60	40	33	54	36	30
		20.1 to 27	Array Interior	96	96	96	96	96	96	96	96	96	96	96	96	96	96	96	96	96	96	96	96	96	96	96	95	96	96	82	96	96	71	96	90	63	96	80	56	96	71	50	96	64	44
			Array Edge	96	96	96	96	96	96	96	96	96	96	96	88	96	96	81	96	96	74	96	96	68	96	91	63	96	79	55	96	68	48	96	60	42	89	53	37	79	48	33	71	43	29
		27.1 to 45	Array Interior	96	96	96	96	96	96	96	96	96	96	96	96	96	96	96	96	96	96	96	96	96	96	96	96	96	96	89	96	96	78	96	96	69	96	96	61	96	86	55	86	78	49
			Array Edge	96	96	96	96	96	96	96	96	96	96	96	96	96	96	88	96	96	81	96	96	75	96	96	69	96	95	60	92	83	52	81	73	46	72	65	41	65	58	37	58	52	33
	D	0 to 7	Array Interior	96	96	96	96	96	96	96	96	96	96	96	96	96	96	96	96	96	96	96	96	96	96	96	94	96	96	81	96	96	70	96	86	61	96	76	54	92	67	48	82	60	43
			Array Edge	96	96	96	96	96	96	96	96	96	96	96	87	96	96	80	96	96	73	96	94	67	96	87	62	96	75	53	88	65	46	77	57	40	68	50	36	61	44	32	54	40	28
		7.1 to 20	Array Interior	96	96	96	96	96	96	96	96	96	96	96	96	96	96	96	96	96	88	96	96	81	96	84	70	96	73	61	96	64	53	86	57	47	76	51	42	68	45	38
			Array Edge	96	96	96	96	96	92	96	96	83	96	91	76	96	83	69	96	76	63	96	70	58	96	65	54	84	56	46	73	49	40	64	43	35	57	38	31	51	34	28	45	30	25
		20.1 to 27	Array Interior	96	96	96	96	96	96	96	96	96	96	96	96	96	96	96	96	96	94	96	96	87	96	96	80	96	96	69	96	87	60	96	76	53	96	68	47	96	60	42	90	54	37
			Array Edge	96	96	96	96	96	90	96	96	82	96	96	75	96	96	68	96	90	63	96	83	58	96	77	53	96	66	46	96	58	40	85	51	35	75	45	31	67	40	28	60	36	25
		27.1 to 45	Array Interior	96	96	96	96	96	96	96	96	96	96	96	96	96	96	96	96	96	96	96	96	94	96	96	87	96	96	76	96	96	66	96	92	58	91	82	52	81	73	46	73	66	42
			Array Edge	96	96	96	96	96	96	96	96	89	96	96	82	96	96	75	96	96	69	96	96	64	96	93	59	89	81	51	78	71	44	69	62	39	61	55	35	55	49	31	49	44	28

Pegasus Solar - Closed Slot L-Foot - Gable Roof - Flush Mount 0 to 30 Foot Roof - Landscape - Specific Gravity = 0.42

Ground Snow Load (psf)	Exposure Category	Roof/ Panel Angle	Wind Speed (mph)	95			100			105			110			115			120			125			130			140			150			160			170			180			190		
			Roof Area	1	2	3	1	2	3	1	2	3	1	2	3	1	2	3	1	2	3	1	2	3	1	2	3	1	2	3	1	2	3	1	2	3	1	2	3	1	2	3	1	2	3
0	B	0 to 7	Array Interior	96	96	96	96	96	96	96	96	96	96	96	96	96	96	96	96	96	96	96	96	96	96	96	96	96	96	96	96	96	96	96	96	96	96	96	96	96	96	96	96	96	96
			Array Edge	96	96	96	96	96	96	96	96	96	96	96	96	96	96	96	96	96	96	96	96	96	96	96	96	96	96	96	96	96	96	96	96	96	96	96	96	96	96	96	96	96	96
		7.1 to 20	Array Interior	96	96	96	96	96	96	96	96	96	96	96	96	96	96	96	96	96	96	96	96	96	96	96	96	96	96	96	96	96	96	96	96	96	96	96	96	96	96	96	96	96	96
			Array Edge	96	96	96	96	96	96	96	96	96	96	96	96	96	96	96	96	96	96	96	96	96	96	96	96	96	96	96	96	96	96	96	96	96	96	96	94	96	96	84	96	96	84
		20.1 to 27	Array Interior	96	96	96	96	96	96	96	96	96	96	96	96	96	96	96	96	96	96	96	96	96	96	96	96	96	96	96	96	96	96	96	96	96	96	96	96	96	96	96	96	96	96
			Array Edge	96	96	96	96	96	96	96	96	96	96	96	96	96	96	96	96	96	96	96	96	96	96	96	96	96	96	96	96	96	96	96	96	96	96	96	93	96	96	83	96	96	83
		27.1 to 45	Array Interior	96	96	96	96	96	96	96	96	96	96	96	96	96	96	96	96	96	96	96	96	96	96	96	96	96	96	96	96	96	96	96	96	96	96	96	96	96	96	96	96	96	96
			Array Edge	96	96	96	96	96	96	96	96	96	96	96	96	96	96	96	96	96	96	96	96	96	96	96	96	96	96	96	96	96	96	96	96	96	96	96	96	96	96	92	96	96	92
	C	0 to 7	Array Interior	96	96	96	96	96	96	96	96	96	96	96	96	96	96	96	96	96	96	96	96	96	96	96	96	96	96	96	96	96	96	96	96	96	96	96	96	96	96	96	96	96	96
			Array Edge	96	96	96	96	96	96	96	96	96	96	96	96	96	96	96	96	96	96	96	96	96	96	96	96	96	96	96	96	96	96	96	96	96	96	96	85	96	96	76	96	95	68
		7.1 to 20	Array Interior	96	96	96	96	96	96	96	96	96	96	96	96	96	96	96	96	96	96	96	96	96	96	96	96	96	96	96	96	96	96	96	96	96	96	96	96	96	96	90	96	96	90
			Array Edge	96	96	96	96	96	96	96	96	96	96	96	96	96	96	96	96	96	96	96	96	96	96	96	96	96	96	96	96	96	96	96	96	85	96	90	75	96	80	67	96	72	60
		20.1 to 27	Array Interior	96	96	96	96	96	96	96	96	96	96	96	96	96	96	96	96	96	96	96	96	96	96	96	96	96	96	96	96	96	96	96	96	96	96	96	96	96	96	89	96	96	89
			Array Edge	96	96	96	96	96	96	96	96	96	96	96	96	96	96	96	96	96	96	96	96	96	96	96	96	96	96	96	96	96	96	96	96	84	96	96	74	96	96	66	96	86	59
		27.1 to 45	Array Interior	96	96	96	96	96	96	96	96	96	96	96	96	96	96	96	96	96	96	96	96	96	96	96	96	96	96	96	96	96	96	96	96	96	96	96	96	96	96	96	96	96	96
			Array Edge	96	96	96	96	96	96	96	96	96	96	96	96	96	96	96	96	96	96	96	96	96	96	96	96	96	96	96	96	96	96	96	96	93	96	96	82	96	96	74	96	96	66
	D	0 to 7	Array Interior	96	96	96	96	96	96	96	96	96	96	96	96	96	96	96	96	96	96	96	96	96	96	96	96	96	96	96	96	96	96	96	96	96	96	96	96	96	96	87	96	96	87
			Array Edge	96	96	96	96	96	96	96	96	96	96	96	96	96	96	96	96	96	96	96	96	96	96	96	96	96	96	96	96	96	93	96	96	81	96	96	72	96	89	64	96	80	57
		7.1 to 20	Array Interior	96	96	96	96	96	96	96	96	96	96	96	96	96	96	96	96	96	96	96	96	96	96	96	96	96	96	96	96	96	96	96	96	96	96	96	95	96	96	85	96	91	76
			Array Edge	96	96	96	96	96	96	96	96	96	96	96	96	96	96	96	96	96	96	96	96	96	96	96	96	96	96	93	96	96	81	96	86	71	96	76	63	96	68	56	91	61	50
		20.1 to 27	Array Interior	96	96	96	96	96	96	96	96	96	96	96	96	96	96	96	96	96	96	96	96	96	96	96	96	96	96	96	96	96	96	96	96	96	96	96	94	96	96	84	96	96	75
			Array Edge	96	96	96	96	96	96	96	96	96	96	96	96	96	96	96	96	96	96	96	96	96	96	96	96	96	96	93	96	96	81	96	96	71	96	91	63	96	81	56	96	72	50
		27.1 to 45	Array Interior	96	96	96	96	96	96	96	96	96	96	96	96	96	96	96	96	96	96	96	96	96	96	96	96	96	96	96	96	96	96	96	96	96	96	96	96	96	96	93	96	96	84
			Array Edge	96	96	96	96	96	96	96	96	96	96	96	96	96	96	96	96	96	96	96	96	96	96	96	96	96	96	96	96	96	89	96	96	79	96	96	70	96	96	62	96	89	56
5	B	0 to 7	Array Interior	96	96	96	96	96	96	96	96	96	96	96	96	96	96	96	96	96	96	96	96	96	96	96	96	96	96	96	96	96	96	96	96	96	96	96	96	96	96	96	96	96	96
			Array Edge	96	96	96	96	96	96	96	96	96	96	96	96	96	96	96	96	96	96	96	96	96	96	96	96	96	96	96	96	96	96	96	96	96	96	96	96	96	96	96	96	96	96
		7.1 to 20	Array Interior	96	96	96	96	96	96	96	96	96	96	96	96	96	96	96	96	96	96	96	96	96	96	96	96	96	96	96	96	96	96	96	96	96	96	96	96	96	96	96	96	96	96
			Array Edge	96	96	96	96	96	96	96	96	96	96	96	96	96	96	96	96	96	96	96	96	96	96	96	96	96	96	96	96	96	96	96	96	96	96	96	94	96	96	84	96	96	84
		20.1 to 27	Array Interior	96	96	96	96	96	96	96	96	96	96	96	96	96	96	96	96	96	96	96	96	96	96	96	96	96	96	96	96	96	96	96	96	96	96	96	96	96	96	96	96	96	96
			Array Edge	96	96	96	96	96	96	96	96	96	96	96	96	96	96	96	96	96	96	96	96	96	96	96	96	96	96	96	96	96	96	96	96	96	96	96	93	96	96	83	96	96	83
		27.1 to 45	Array Interior	96	96	96	96	96	96	96	96	96	96	96	96	96	96	96	96	96	96	96	96	96	96	96	96	96	96	96	96	96	96	96	96	96	96	96	96	96	96	96	96	96	96
			Array Edge	96	96	96	96	96	96	96	96	96	96	96	96	96	96	96	96	96	96	96	96	96	96	96	96	96	96	96	96	96	96	96	96	96	96	96	96	96	96	92	96	96	92
	C	0 to 7	Array Interior	96	96	96	96	96	96	96	96	96	96	96	96	96	96	96	96	96	96	96	96	96	96	96	96	96	96	96	96	96	96	96	96	96	96	96	96	96	96	96	96	96	96
			Array Edge	96	96	96	96	96	96	96	96	96	96	96	96	96	96	96	96	96	96	96	96	96	96	96	96	96	96	96	96	96	96	96	96	96	96	96	85	96	96	76	96	95	68
		7.1 to 20	Array Interior	96	96	96	96	96	96	96	96	96	96	96	96	96	96	96	96	96	96	96	96	96	96	96	96	96	96	96	96	96	96	96	96	96	96	96	96	96	96	90	96	96	90
			Array Edge	96	96	96	96	96	96	96	96	96	96	96	96	96	96	96	96	96	96	96	96	96	96	96	96	96	96	96	96	96	96	96	96	85	96	90	75	96	80	67	96	72	60
		20.1 to 27	Array Interior	96	96	96	96	96	96	96	96	96	96	96	96	96	96	96	96	96	96	96	96	96	96	96	96	96	96	96	96	96	96	96	96	96	96	96	96	96	96	89	96	96	89
			Array Edge	96	96	96	96	96	96	96	96	96	96	96	96	96	96	96	96	96	96	96	96	96	96	96	96	96	96	96	96	96	96	96	96	84	96	96	74	96	96	66	96	86	59
		27.1 to 45	Array Interior	96	96	96	96	96	96	96	96	96	96	96	96	96	96	96	96	96	96	96	96	96	96	96	96	96	96	96	96	96	96	96	96	96	96	96	96	96	96	96	96	96	96
			Array Edge	96	96	96	96	96	96	96	96	96	96	96	96	96	96	96	96	96	96	96	96	96	96	96	96	96	96	96	96	96	96	96	96	93	96	96	82	96	96	74	96	96	66
	D	0 to 7	Array Interior	96	96	96	96	96	96	96	96	96	96	96	96	96	96	96	96	96	96	96	96	96	96	96	96	96	96	96	96	96	96	96	96	96	96	96	96	96	96	87	96	96	87
			Array Edge	96	96	96	96	96	96	96	96	96	96	96	96	96	96	96	96	96	96	96	96	96	96	96	96	96	96	96	96	96	93	96	96	81	96	96	72	96	89	64	96	80	57
		7.1 to 20	Array Interior	96	96	96	96	96	96	96	96	96	96	96	96	96	96	96	96	96	96	96	96	96	96	96	96	96	96	96	96	96	96	96	96	96	96	96	95	96	96	85	96	91	76
			Array Edge	96	96	96	96	96	96	96	96	96	96	96	96	96	96	96	96	96	96	96	96	96	96	96	96	96	96	93	96	96	81	96	86	71	96	76	63	96	68	56	91	61	50
		20.1 to 27	Array Interior	96	96	96	96	96	96	96	96	96	96	96	96	96	96	96	96	96	96	96	96	96	96	96	96	96	96	96	96	96	96	96	96	96	96	96	94	96	96	84	96	96	75
			Array Edge	96	96	96	96	96	96	96	96	96	96	96	96	96	96	96	96	96	96	96	96	96	96	96	96	96	96	93	96	96	81	96	96	71	96	91	63	96	81	56	96	72	50
		27.1 to 45	Array Interior	96	96	96	96	96	96	96	96	96	96	96	96	96	96	96	96	96	96	96	96	96	96	96	96	96	96	96	96	96	96	96	96	96	96	96	96	96	96	93	96	96	84
			Array Edge	96	96	96	96	96	96	96	96	96	96	96	96	96	96	96	96	96	96	96	96	96	96	96	96	96	96	96	96	96	89	96	96	79	96	96	70	96	96	62	96	89	56

Pegasus Solar - Closed Slot L-Foot - Gable Roof - Flush Mount 0 to 30 Foot Roof - Landscape - Specific Gravity = 0.42

Ground Snow Load (psf)	Exposure Category	Roof/ Panel Angle	Wind Speed (mph)	95			100			105			110			115			120			125			130			140			150			160			170			180			190		
			Roof Area	1	2	3	1	2	3	1	2	3	1	2	3	1	2	3	1	2	3	1	2	3	1	2	3	1	2	3	1	2	3	1	2	3	1	2	3	1	2	3	1	2	3
10	B	0 to 7	Array Interior	96	96	96	96	96	96	96	96	96	96	96	96	96	96	96	96	96	96	96	96	96	96	96	96	96	96	96	96	96	96	96	96	96	96	96	96	96	96	96	96	96	96
			Array Edge	96	96	96	96	96	96	96	96	96	96	96	96	96	96	96	96	96	96	96	96	96	96	96	96	96	96	96	96	96	96	96	96	96	96	96	96	96	96	96	96	96	96
		7.1 to 20	Array Interior	96	96	96	96	96	96	96	96	96	96	96	96	96	96	96	96	96	96	96	96	96	96	96	96	96	96	96	96	96	96	96	96	96	96	96	96	96	96	96	96	96	96
			Array Edge	96	96	96	96	96	96	96	96	96	96	96	96	96	96	96	96	96	96	96	96	96	96	96	96	96	96	96	96	96	96	96	96	96	96	96	96	96	96	94	96	96	84
		20.1 to 27	Array Interior	96	96	96	96	96	96	96	96	96	96	96	96	96	96	96	96	96	96	96	96	96	96	96	96	96	96	96	96	96	96	96	96	96	96	96	96	96	96	96	96	96	96
			Array Edge	96	96	96	96	96	96	96	96	96	96	96	96	96	96	96	96	96	96	96	96	96	96	96	96	96	96	96	96	96	96	96	96	96	96	96	96	96	96	93	96	96	83
		27.1 to 45	Array Interior	96	96	96	96	96	96	96	96	96	96	96	96	96	96	96	96	96	96	96	96	96	96	96	96	96	96	96	96	96	96	96	96	96	96	96	96	96	96	96	96	96	96
			Array Edge	96	96	96	96	96	96	96	96	96	96	96	96	96	96	96	96	96	96	96	96	96	96	96	96	96	96	96	96	96	96	96	96	96	96	96	96	96	96	96	96	96	92
	C	0 to 7	Array Interior	96	96	96	96	96	96	96	96	96	96	96	96	96	96	96	96	96	96	96	96	96	96	96	96	96	96	96	96	96	96	96	96	96	96	96	96	96	96	96	96	96	96
			Array Edge	96	96	96	96	96	96	96	96	96	96	96	96	96	96	96	96	96	96	96	96	96	96	96	96	96	96	96	96	96	96	96	96	96	96	96	85	96	96	76	96	95	68
		7.1 to 20	Array Interior	96	96	96	96	96	96	96	96	96	96	96	96	96	96	96	96	96	96	96	96	96	96	96	96	96	96	96	96	96	96	96	96	96	96	96	96	96	96	96	96	96	90
			Array Edge	96	96	96	96	96	96	96	96	96	96	96	96	96	96	96	96	96	96	96	96	96	96	96	96	96	96	96	96	96	96	96	96	85	96	90	75	96	80	67	96	72	60
		20.1 to 27	Array Interior	96	96	96	96	96	96	96	96	96	96	96	96	96	96	96	96	96	96	96	96	96	96	96	96	96	96	96	96	96	96	96	96	96	96	96	96	96	96	96	96	96	89
			Array Edge	96	96	96	96	96	96	96	96	96	96	96	96	96	96	96	96	96	96	96	96	96	96	96	96	96	96	96	96	96	96	96	96	84	96	96	74	96	96	66	96	86	59
		27.1 to 45	Array Interior	96	96	96	96	96	96	96	96	96	96	96	96	96	96	96	96	96	96	96	96	96	96	96	96	96	96	96	96	96	96	96	96	96	96	96	96	96	96	96	96	96	96
			Array Edge	96	96	96	96	96	96	96	96	96	96	96	96	96	96	96	96	96	96	96	96	96	96	96	96	96	96	96	96	96	96	96	96	93	96	96	82	96	96	74	96	96	66
	D	0 to 7	Array Interior	96	96	96	96	96	96	96	96	96	96	96	96	96	96	96	96	96	96	96	96	96	96	96	96	96	96	96	96	96	96	96	96	96	96	96	96	96	96	96	96	96	87
			Array Edge	96	96	96	96	96	96	96	96	96	96	96	96	96	96	96	96	96	96	96	96	96	96	96	96	96	96	96	96	96	93	96	96	81	96	96	72	96	89	64	96	80	57
		7.1 to 20	Array Interior	96	96	96	96	96	96	96	96	96	96	96	96	96	96	96	96	96	96	96	96	96	96	96	96	96	96	96	96	96	96	96	96	96	96	96	95	96	96	85	96	91	76
			Array Edge	96	96	96	96	96	96	96	96	96	96	96	96	96	96	96	96	96	96	96	96	96	96	96	96	96	96	93	96	96	81	96	86	71	96	76	63	96	68	56	91	61	50
		20.1 to 27	Array Interior	96	96	96	96	96	96	96	96	96	96	96	96	96	96	96	96	96	96	96	96	96	96	96	96	96	96	96	96	96	96	96	96	96	96	96	94	96	96	84	96	96	75
			Array Edge	96	96	96	96	96	96	96	96	96	96	96	96	96	96	96	96	96	96	96	96	96	96	96	96	96	96	93	96	96	81	96	96	71	96	91	63	96	81	56	96	72	50
		27.1 to 45	Array Interior	96	96	96	96	96	96	96	96	96	96	96	96	96	96	96	96	96	96	96	96	96	96	96	96	96	96	96	96	96	96	96	96	96	96	96	96	96	96	93	96	96	84
			Array Edge	96	96	96	96	96	96	96	96	96	96	96	96	96	96	96	96	96	96	96	96	96	96	96	96	96	96	96	96	96	89	96	96	79	96	96	70	96	96	62	96	89	56
15	B	0 to 7	Array Interior	96	96	96	96	96	96	96	96	96	96	96	96	96	96	96	96	96	96	96	96	96	96	96	96	96	96	96	96	96	96	96	96	96	96	96	96	96	96	96	96	96	96
			Array Edge	96	96	96	96	96	96	96	96	96	96	96	96	96	96	96	96	96	96	96	96	96	96	96	96	96	96	96	96	96	96	96	96	96	96	96	96	96	96	96	96	96	96
		7.1 to 20	Array Interior	96	96	96	96	96	96	96	96	96	96	96	96	96	96	96	96	96	96	96	96	96	96	96	96	96	96	96	96	96	96	96	96	96	96	96	96	96	96	96	96	96	96
			Array Edge	96	96	96	96	96	96	96	96	96	96	96	96	96	96	96	96	96	96	96	96	96	96	96	96	96	96	96	96	96	96	96	96	94	96	96	84	96	96	94	96	96	84
		20.1 to 27	Array Interior	96	96	96	96	96	96	96	96	96	96	96	96	96	96	96	96	96	96	96	96	96	96	96	96	96	96	96	96	96	96	96	96	96	96	96	96	96	96	96	96	96	96
			Array Edge	96	96	96	96	96	96	96	96	96	96	96	96	96	96	96	96	96	96	96	96	96	96	96	96	96	96	96	96	96	96	96	96	96	96	96	96	96	96	93	96	96	83
		27.1 to 45	Array Interior	96	96	96	96	96	96	96	96	96	96	96	96	96	96	96	96	96	96	96	96	96	96	96	96	96	96	96	96	96	96	96	96	96	96	96	96	96	96	96	96	96	96
			Array Edge	96	96	96	96	96	96	96	96	96	96	96	96	96	96	96	96	96	96	96	96	96	96	96	96	96	96	96	96	96	96	96	96	96	96	96	96	96	96	96	96	96	92
	C	0 to 7	Array Interior	96	96	96	96	96	96	96	96	96	96	96	96	96	96	96	96	96	96	96	96	96	96	96	96	96	96	96	96	96	96	96	96	96	96	96	96	96	96	96	96	96	96
			Array Edge	96	96	96	96	96	96	96	96	96	96	96	96	96	96	96	96	96	96	96	96	96	96	96	96	96	96	96	96	96	96	96	96	96	96	96	85	96	96	76	96	95	68
		7.1 to 20	Array Interior	96	96	96	96	96	96	96	96	96	96	96	96	96	96	96	96	96	96	96	96	96	96	96	96	96	96	96	96	96	96	96	96	96	96	96	96	96	96	96	96	96	90
			Array Edge	96	96	96	96	96	96	96	96	96	96	96	96	96	96	96	96	96	96	96	96	96	96	96	96	96	96	96	96	96	96	96	96	85	96	90	75	96	80	67	96	72	60
		20.1 to 27	Array Interior	96	96	96	96	96	96	96	96	96	96	96	96	96	96	96	96	96	96	96	96	96	96	96	96	96	96	96	96	96	96	96	96	96	96	96	96	96	96	96	96	96	89
			Array Edge	96	96	96	96	96	96	96	96	96	96	96	96	96	96	96	96	96	96	96	96	96	96	96	96	96	96	96	96	96	96	96	96	84	96	96	74	96	96	66	96	86	59
		27.1 to 45	Array Interior	96	96	96	96	96	96	96	96	96	96	96	96	96	96	96	96	96	96	96	96	96	96	96	96	96	96	96	96	96	96	96	96	96	96	96	96	96	96	96	96	96	96
			Array Edge	96	96	96	96	96	96	96	96	96	96	96	96	96	96	96	96	96	96	96	96	96	96	96	96	96	96	96	96	96	96	96	96	93	96	96	82	96	96	74	96	96	66
	D	0 to 7	Array Interior	96	96	96	96	96	96	96	96	96	96	96	96	96	96	96	96	96	96	96	96	96	96	96	96	96	96	96	96	96	96	96	96	96	96	96	96	96	96	96	96	96	87
			Array Edge	96	96	96	96	96	96	96	96	96	96	96	96	96	96	96	96	96	96	96	96	96	96	96	96	96	96	96	96	96	93	96	96	81	96	96	72	96	89	64	96	80	57
		7.1 to 20	Array Interior	96	96	96	96	96	96	96	96	96	96	96	96	96	96	96	96	96	96	96	96	96	96	96	96	96	96	96	96	96	96	96	96	96	96	96	95	96	96	85	96	91	76
			Array Edge	96	96	96	96	96	96	96	96	96	96	96	96	96	96	96	96	96	96	96	96	96	96	96	96	96	96	93	96	96	81	96	86	71	96	76	63	96	68	56	91	61	50
		20.1 to 27	Array Interior	96	96	96	96	96	96	96	96	96	96	96	96	96	96	96	96	96	96	96	96	96	96	96	96	96	96	96	96	96	96	96	96	96	96	96	94	96	96	84	96	96	75
			Array Edge	96	96	96	96	96	96	96	96	96	96	96	96	96	96	96	96	96	96	96	96	96	96	96	96	96	96	93	96	96	81	96	96	71	96	91	63	96	81	56	96	72	50
		27.1 to 45	Array Interior	96	96	96	96	96	96	96	96	96	96	96	96	96	96	96	96	96	96	96	96	96	96	96	96	96	96	96	96	96	96	96	96	96	96	96	96	96	96	93	96	96	84
			Array Edge	96	96	96	96	96	96	96	96	96	96	96	96	96	96	96	96	96	96	96	96	96	96	96	96	96	96	96	96	96	89	96	96	79	96	96	70	96	96	62	96	89	56

Pegasus Solar - Closed Slot L-Foot - Gable Roof - Flush Mount 0 to 30 Foot Roof - Landscape - Specific Gravity = 0.42

Ground Snow Load (psf)	Exposure Category	Roof/ Panel Angle	Wind Speed (mph)	95			100			105			110			115			120			125			130			140			150			160			170			180			190		
			Roof Area	1	2	3	1	2	3	1	2	3	1	2	3	1	2	3	1	2	3	1	2	3	1	2	3	1	2	3	1	2	3	1	2	3	1	2	3	1	2	3	1	2	3
20	B	0 to 7	Array Interior	96	96	96	96	96	96	96	96	96	96	96	96	96	96	96	96	96	96	96	96	96	96	96	96	96	96	96	96	96	96	96	96	96	96	96	96	96	96	96	96	96	96
			Array Edge	96	96	96	96	96	96	96	96	96	96	96	96	96	96	96	96	96	96	96	96	96	96	96	96	96	96	96	96	96	96	96	96	96	96	96	96	96	96	96	96	96	96
		7.1 to 20	Array Interior	96	96	96	96	96	96	96	96	96	96	96	96	96	96	96	96	96	96	96	96	96	96	96	96	96	96	96	96	96	96	96	96	96	96	96	96	96	96	96	96	96	96
			Array Edge	96	96	96	96	96	96	96	96	96	96	96	96	96	96	96	96	96	96	96	96	96	96	96	96	96	96	96	96	96	96	96	96	96	96	96	96	96	96	94	96	96	84
		20.1 to 27	Array Interior	96	96	96	96	96	96	96	96	96	96	96	96	96	96	96	96	96	96	96	96	96	96	96	96	96	96	96	96	96	96	96	96	96	96	96	96	96	96	96	96	96	96
			Array Edge	96	96	96	96	96	96	96	96	96	96	96	96	96	96	96	96	96	96	96	96	96	96	96	96	96	96	96	96	96	96	96	96	96	96	96	96	96	96	93	96	96	83
		27.1 to 45	Array Interior	96	96	96	96	96	96	96	96	96	96	96	96	96	96	96	96	96	96	96	96	96	96	96	96	96	96	96	96	96	96	96	96	96	96	96	96	96	96	96	96	96	96
			Array Edge	96	96	96	96	96	96	96	96	96	96	96	96	96	96	96	96	96	96	96	96	96	96	96	96	96	96	96	96	96	96	96	96	96	96	96	96	96	96	96	96	96	92
	C	0 to 7	Array Interior	96	96	96	96	96	96	96	96	96	96	96	96	96	96	96	96	96	96	96	96	96	96	96	96	96	96	96	96	96	96	96	96	96	96	96	96	96	96	96	96	96	96
			Array Edge	96	96	96	96	96	96	96	96	96	96	96	96	96	96	96	96	96	96	96	96	96	96	96	96	96	96	96	96	96	96	96	96	96	96	96	85	96	96	76	96	95	68
		7.1 to 20	Array Interior	96	96	96	96	96	96	96	96	96	96	96	96	96	96	96	96	96	96	96	96	96	96	96	96	96	96	96	96	96	96	96	96	96	96	96	96	96	96	96	96	96	90
			Array Edge	96	96	96	96	96	96	96	96	96	96	96	96	96	96	96	96	96	96	96	96	96	96	96	96	96	96	96	96	96	96	96	96	85	96	90	75	96	80	67	96	72	60
		20.1 to 27	Array Interior	96	96	96	96	96	96	96	96	96	96	96	96	96	96	96	96	96	96	96	96	96	96	96	96	96	96	96	96	96	96	96	96	96	96	96	96	96	96	96	96	96	89
			Array Edge	96	96	96	96	96	96	96	96	96	96	96	96	96	96	96	96	96	96	96	96	96	96	96	96	96	96	96	96	96	96	96	96	84	96	96	74	96	96	66	96	86	59
		27.1 to 45	Array Interior	96	96	96	96	96	96	96	96	96	96	96	96	96	96	96	96	96	96	96	96	96	96	96	96	96	96	96	96	96	96	96	96	96	96	96	96	96	96	96	96	96	96
			Array Edge	96	96	96	96	96	96	96	96	96	96	96	96	96	96	96	96	96	96	96	96	96	96	96	96	96	96	96	96	96	96	96	96	93	96	96	82	96	96	74	96	96	66
	D	0 to 7	Array Interior	96	96	96	96	96	96	96	96	96	96	96	96	96	96	96	96	96	96	96	96	96	96	96	96	96	96	96	96	96	96	96	96	96	96	96	96	96	96	96	96	96	87
			Array Edge	96	96	96	96	96	96	96	96	96	96	96	96	96	96	96	96	96	96	96	96	96	96	96	96	96	96	96	96	96	93	96	96	81	96	96	72	96	89	64	96	80	57
		7.1 to 20	Array Interior	96	96	96	96	96	96	96	96	96	96	96	96	96	96	96	96	96	96	96	96	96	96	96	96	96	96	96	96	96	96	96	96	96	96	96	95	96	96	85	96	91	76
			Array Edge	96	96	96	96	96	96	96	96	96	96	96	96	96	96	96	96	96	96	96	96	96	96	96	96	96	96	93	96	96	81	96	86	71	96	76	63	96	68	56	91	61	50
		20.1 to 27	Array Interior	96	96	96	96	96	96	96	96	96	96	96	96	96	96	96	96	96	96	96	96	96	96	96	96	96	96	96	96	96	96	96	96	96	96	96	94	96	96	84	96	96	75
			Array Edge	96	96	96	96	96	96	96	96	96	96	96	96	96	96	96	96	96	96	96	96	96	96	96	96	96	96	93	96	96	81	96	96	71	96	91	63	96	81	56	96	72	50
		27.1 to 45	Array Interior	96	96	96	96	96	96	96	96	96	96	96	96	96	96	96	96	96	96	96	96	96	96	96	96	96	96	96	96	96	96	96	96	96	96	96	93	96	96	84	96	96	84
			Array Edge	96	96	96	96	96	96	96	96	96	96	96	96	96	96	96	96	96	96	96	96	96	96	96	96	96	96	96	96	96	89	96	96	79	96	96	70	96	96	62	96	89	56
25	B	0 to 7	Array Interior	96	96	96	96	96	96	96	96	96	96	96	96	96	96	96	96	96	96	96	96	96	96	96	96	96	96	96	96	96	96	96	96	96	96	96	96	96	96	96	96	96	96
			Array Edge	96	96	96	96	96	96	96	96	96	96	96	96	96	96	96	96	96	96	96	96	96	96	96	96	96	96	96	96	96	96	96	96	96	96	96	96	96	96	96	96	96	96
		7.1 to 20	Array Interior	96	96	96	96	96	96	96	96	96	96	96	96	96	96	96	96	96	96	96	96	96	96	96	96	96	96	96	96	96	96	96	96	96	96	96	96	96	96	96	96	96	96
			Array Edge	96	96	96	96	96	96	96	96	96	96	96	96	96	96	96	96	96	96	96	96	96	96	96	96	96	96	96	96	96	96	96	96	96	96	96	94	96	96	84	96	96	84
		20.1 to 27	Array Interior	96	96	96	96	96	96	96	96	96	96	96	96	96	96	96	96	96	96	96	96	96	96	96	96	96	96	96	96	96	96	96	96	96	96	96	96	96	96	96	96	96	96
			Array Edge	96	96	96	96	96	96	96	96	96	96	96	96	96	96	96	96	96	96	96	96	96	96	96	96	96	96	96	96	96	96	96	96	96	96	96	93	96	96	83	96	96	83
		27.1 to 45	Array Interior	96	96	96	96	96	96	96	96	96	96	96	96	96	96	96	96	96	96	96	96	96	96	96	96	96	96	96	96	96	96	96	96	96	96	96	96	96	96	96	96	96	96
			Array Edge	96	96	96	96	96	96	96	96	96	96	96	96	96	96	96	96	96	96	96	96	96	96	96	96	96	96	96	96	96	96	96	96	96	96	96	96	96	96	96	96	96	92
	C	0 to 7	Array Interior	96	96	96	96	96	96	96	96	96	96	96	96	96	96	96	96	96	96	96	96	96	96	96	96	96	96	96	96	96	96	96	96	96	96	96	96	96	96	96	96	96	96
			Array Edge	96	96	96	96	96	96	96	96	96	96	96	96	96	96	96	96	96	96	96	96	96	96	96	96	96	96	96	96	96	96	96	96	96	96	96	85	96	96	76	96	95	68
		7.1 to 20	Array Interior	96	96	96	96	96	96	96	96	96	96	96	96	96	96	96	96	96	96	96	96	96	96	96	96	96	96	96	96	96	96	96	96	96	96	96	96	96	96	96	96	96	90
			Array Edge	96	96	96	96	96	96	96	96	96	96	96	96	96	96	96	96	96	96	96	96	96	96	96	96	96	96	96	96	96	96	96	96	85	96	90	75	96	80	67	96	72	60
		20.1 to 27	Array Interior	96	96	96	96	96	96	96	96	96	96	96	96	96	96	96	96	96	96	96	96	96	96	96	96	96	96	96	96	96	96	96	96	96	96	96	96	96	96	96	96	96	89
			Array Edge	96	96	96	96	96	96	96	96	96	96	96	96	96	96	96	96	96	96	96	96	96	96	96	96	96	96	96	96	96	96	96	96	84	96	96	74	96	96	66	96	86	59
		27.1 to 45	Array Interior	96	96	96	96	96	96	96	96	96	96	96	96	96	96	96	96	96	96	96	96	96	96	96	96	96	96	96	96	96	96	96	96	96	96	96	96	96	96	96	96	96	96
			Array Edge	96	96	96	96	96	96	96	96	96	96	96	96	96	96	96	96	96	96	96	96	96	96	96	96	96	96	96	96	96	96	96	96	93	96	96	82	96	96	74	96	96	66
	D	0 to 7	Array Interior	96	96	96	96	96	96	96	96	96	96	96	96	96	96	96	96	96	96	96	96	96	96	96	96	96	96	96	96	96	96	96	96	96	96	96	96	96	96	96	96	96	87
			Array Edge	96	96	96	96	96	96	96	96	96	96	96	96	96	96	96	96	96	96	96	96	96	96	96	96	96	96	96	96	96	93	96	96	81	96	96	72	96	89	64	96	80	57
		7.1 to 20	Array Interior	96	96	96	96	96	96	96	96	96	96	96	96	96	96	96	96	96	96	96	96	96	96	96	96	96	96	96	96	96	96	96	96	96	96	96	95	96	96	85	96	91	76
			Array Edge	96	96	96	96	96	96	96	96	96	96	96	96	96	96	96	96	96	96	96	96	96	96	96	96	96	96	93	96	96	81	96	86	71	96	76	63	96	68	56	91	61	50
		20.1 to 27	Array Interior	96	96	96	96	96	96	96	96	96	96	96	96	96	96	96	96	96	96	96	96	96	96	96	96	96	96	96	96	96	96	96	96	96	96	96	94	96	96	84	96	96	75
			Array Edge	96	96	96	96	96	96	96	96	96	96	96	96	96	96	96	96	96	96	96	96	96	96	96	96	96	96	93	96	96	81	96	96	71	96	91	63	96	81	56	96	72	50
		27.1 to 45	Array Interior	96	96	96	96	96	96	96	96	96	96	96	96	96	96	96	96	96	96	96	96	96	96	96	96	96	96	96	96	96	96	96	96	96	96	96	93	96	96	84	96	96	84
			Array Edge	96	96	96	96	96	96	96	96	96	96	96	96	96	96	96	96	96	96	96	96	96	96	96	96	96	96	96	96	96	89	96	96	79	96	96	70	96	96	62	96	89	56
30	B	0 to 7	Array Interior	96	96	96	96	96	96	96	96	96	96	96	96	96	96	96	96	96	96	96	96	96	96	96	96	96	96	96	96	96	96	96	96	96	96	96	96	96	96	96	96	96	96
			Array Edge	96	96	96	96	96	96	96	96	96	96	96	96	96	96	96	96	96	96	96	96	96	96	96	96	96	96	96	96	96	96	96	96	96	96	96	96	96	96	96	96	96	96
		7.1 to 20	Array Interior	96	96	96	96	96	96	96	96	96	96	96	96	96	96	96	96	96	96	96	96	96	96	96	96	96	96	96	96	96	96	96	96	96	96	96	96	96	96	96	96	96	96
			Array Edge	96	96	96	96	96	96	96	96	96	96	96	96	96	96	96	96	96	96	96	96	96	96	96	96	96	96	96	96	96	96	96	96	96	96	96	94	96	96	84	96	96	84
		20.1 to 27	Array Interior	96	96	96	96	96	96	96	96	96	96	96	96	96	96	96	96	96	96	96	96	96	96	96	96	96	96	96	96	96	96	96	96	96	96	96	96	96	96	96	96	96	96
			Array Edge	96	96	96	96	96	96	96	96	96	96	96	96	96	96	96	96	96	96	96	96	96	96	96	96	96	96	96	96	96	96	96	96	93	96	96	82	96	96	74	96	96	66
		27.1 to 45	Array Interior	96	96	96	96	96	96	96	96	96	96	96	96	96	96	96	96	96	96	96	96	96	96	96	96	96	96	96	96	96	96	96	96	96	96	96	96	96	96	96	96	96	96
			Array Edge	96	96	96	96	96	96	96	96	96	96	96	96	96	96	96	96	96	96	96	96	96	96	96	96	96	96	96	96	96	96	96	96	96	96	96	96	96	96	96	96	96	92
	C	0 to 7	Array Interior	96	96	96	96	96	96	96	96	96	96	96	96	96	96	96	96	96	96	96	96	96	96	96	96	96	96	96	96	96	96	96	96	96	96	96	96	96	96	96	96	96	96
			Array Edge	96	96	96	96	96	96	96	96	96	96	96	96	96	96	96	96	96	96	96	96	96	96	96	96	96	96	96	96	96	96	96	96	96	96	96	85	96	96	76	96	95	68
		7.1 to 20	Array Interior	96	96	96	96	96	96	96	96	96	96	96	96	96	96	96	96	96	96	96	96	96	96	96	96	96	96	96	96	96	96	96	96	96	96	96	96	96	96	96	96	96	90
			Array Edge	96	96	96	96	96	96	96	96	96	96	96	96	96	96	96	96	96	96	96	96	96	96	96	96	96	96	96	96	96	96	96	96	85	96	90	75	96	80	67	96	72	60
		20.1 to 27	Array Interior	96	96	96	96	96	96	96	96	96	96	96	96	96	96	96	96	96	96	96	96	96	96	96	96	96	96	96	96	96	96	96	96	96	96	96	96	96	96	96	96	96	89
			Array Edge	96	96	96	96	96	96	96	96	96	96	96	96	96	96	96	96	96	96	96	96	96	96	96	96	96	96	96	96	96	96	96	96	84	96	96	74	96	96	66	96	86	59
		27.1 to 45	Array Interior	96	96	96	96	96	96	96	96	96	96	96	96	96	96	96	96	96	96	96	96	96	96	96	96	96	96	96	96	96	96	96	96	96	96	96	96	96	96	96	96	96	96
			Array Edge	96	96	96	96	96	96	96	96	96	96	96	96	96	96	96	96	96	96	96	96	96	96	96	96	96	96	96	96	96	96	96	96	93	96	96	82	96	96	74	96	96	66
	D	0 to 7	Array Interior	96	96	96	96	96	96	96	96	96	96	96	96	96	96	96	96	96	96	96	96	96	96	96	96	96	96	96	96	96	96	96	96	96	96	96	96	96	96	96	96	96	87
			Array Edge	96	96	96	96	96	96	96	96	96	96	96	96	96	96	96	96	96	96	96	96	96	96	96	96	96	96	96	96	96	93	96	96	81	96	96	72	96	89	64	96	80	57
		7.1 to 20	Array Interior	96	96	96	96	96	96	96	96	96	96	96	96	96	96	96	96	96	96	96	96	96	96	96	96	96	96	96	96	96	96	96	96	96	96	96	95	96	96	85	96	91	76
			Array Edge	96	96	96	96	96	96	96	96	96	96	96	96	96	96	96	96	96	96	96	96	96	96	96	96	96	96	93	96	96	81	96	86	71	96	76	63	96	68	56	91	61	50
		20.1 to 27	Array Interior	96	96	96	96	96	96	96	96	96	96	96	96	96	96	96	96	96	96	96	96	96	96	96	96	96	96	96	96	96	96	96	96	96	96	96	94	96	96	84	96	96	75
			Array Edge	96	96	96	96	96	96	96	96	96	96	96	96	96	96	96	96	96	96	96	96	96	96	96	96	96	96	93	96	96	81	96	96	71	96	91	63	96	81	56	96	72	50
		27.1 to 45	Array Interior	96	96	96	96	96	96	96	96	96	96	96	96	96	96	96	96	96	96	96	96	96	96	96	96	96	96	96	96	96	96	96	96	96	96	96	93	96	96	84	96	96	84
			Array Edge	96	96	96	96	96	96	96	96	96	96	96	96	96	96	96	96	96	96	96	96	96	96	96	96	96	96	96	96	96	89	96	96	79	96	96	70	96	96	62	96	89	56

Pegasus Solar - Closed Slot L-Foot - Gable Roof - Flush Mount 30 to 60 Foot Roof - Portrait 60 Cell - Specific Gravity = 0.42

Ground Snow Load (psf)	Exposure Category	Roof/ Panel Angle	Wind Speed (mph)	95			100			105			110			115			120			125			130			140			150			160			170			180			190		
			Roof Area	1	2	3	1	2	3	1	2	3	1	2	3	1	2	3	1	2	3	1	2	3	1	2	3	1	2	3	1	2	3	1	2	3	1	2	3	1	2	3	1	2	3
0	B	0 to 7	Array Interior	96	96	96	96	96	96	96	96	96	96	96	96	96	96	96	96	96	96	96	96	96	96	96	96	96	96	96	96	96	96	96	96	96	96	96	87	96	96	78	96	96	69
			Array Edge	96	96	96	96	96	96	96	96	96	96	96	96	96	96	96	96	96	96	96	96	96	96	96	96	96	96	86	96	96	74	96	92	65	96	81	58	96	72	51	88	64	46
		7.1 to 20	Array Interior	96	96	96	96	96	96	96	96	96	96	96	96	96	96	96	96	96	96	96	96	96	96	96	96	96	96	96	96	96	96	96	96	86	96	91	76	96	81	68	96	73	61
			Array Edge	96	96	96	96	96	96	96	96	96	96	96	96	96	96	96	96	96	96	96	96	94	96	96	87	96	90	75	96	78	65	96	69	57	91	61	50	81	54	45	73	48	40
		20.1 to 27	Array Interior	96	96	96	96	96	96	96	96	96	96	96	96	96	96	96	96	96	96	96	96	96	96	96	96	96	96	96	96	96	96	96	96	85	96	96	75	96	96	67	96	87	60
			Array Edge	96	96	96	96	96	96	96	96	96	96	96	96	96	96	96	96	96	96	96	96	93	96	96	86	96	96	74	96	93	64	96	82	57	96	72	50	96	64	45	96	58	40
		27.1 to 45	Array Interior	96	96	96	96	96	96	96	96	96	96	96	96	96	96	96	96	96	96	96	96	96	96	96	96	96	96	96	96	96	96	96	96	93	96	96	83	96	96	74	96	96	66
			Array Edge	96	96	96	96	96	96	96	96	96	96	96	96	96	96	96	96	96	96	96	96	94	96	96	81	96	96	71	96	96	62	96	88	55	87	79	50	78	71	44			
	C	0 to 7	Array Interior	96	96	96	96	96	96	96	96	96	96	96	96	96	96	96	96	96	96	96	96	96	96	96	96	96	96	96	96	96	84	96	96	74	96	91	65	96	81	58	96	73	52
			Array Edge	96	96	96	96	96	96	96	96	96	96	96	96	96	96	96	96	96	88	96	96	81	96	96	74	96	90	64	96	78	56	93	68	49	82	60	43	73	54	38	65	48	34
		7.1 to 20	Array Interior	96	96	96	96	96	96	96	96	96	96	96	96	96	96	96	96	96	96	96	96	96	96	96	96	96	96	84	96	88	73	96	77	64	96	68	57	92	61	51	82	55	45
			Array Edge	96	96	96	96	96	96	96	96	96	96	96	91	96	96	83	96	92	76	96	85	70	96	78	65	96	67	56	88	59	49	77	51	43	68	45	38	61	40	34	55	36	30
		20.1 to 27	Array Interior	96	96	96	96	96	96	96	96	96	96	96	96	96	96	96	96	96	96	96	96	96	96	96	96	96	96	83	96	96	73	96	92	64	96	81	57	96	73	50	96	65	45
			Array Edge	96	96	96	96	96	96	96	96	96	96	96	90	96	96	82	96	96	76	96	96	70	96	93	64	96	80	56	96	70	48	96	61	42	90	54	38	81	48	33	72	43	30
		27.1 to 45	Array Interior	96	96	96	96	96	96	96	96	96	96	96	96	96	96	96	96	96	96	96	96	96	96	96	96	96	96	91	96	96	80	96	96	70	96	96	62	96	88	56	88	79	50
			Array Edge	96	96	96	96	96	96	96	96	96	96	96	96	96	96	90	96	96	83	96	96	77	96	96	71	96	96	61	94	85	54	83	75	47	74	66	42	66	59	37	59	53	33
	D	0 to 7	Array Interior	96	96	96	96	96	96	96	96	96	96	96	96	96	96	96	96	96	96	96	96	96	96	96	96	96	96	84	96	96	73	96	89	64	96	79	56	96	70	50	86	63	45
			Array Edge	96	96	96	96	96	96	96	96	96	96	96	91	96	96	83	96	96	76	96	96	70	96	90	64	96	78	55	92	67	48	80	59	42	71	52	37	63	46	33	57	41	30
		7.1 to 20	Array Interior	96	96	96	96	96	96	96	96	96	96	96	96	96	96	96	96	96	92	96	96	85	96	88	73	96	76	63	96	67	56	89	59	49	80	53	44	71	47	39			
			Array Edge	96	96	96	96	96	96	96	96	87	96	95	79	96	87	72	96	80	66	96	73	61	96	68	56	88	58	48	76	51	42	67	44	37	59	39	33	53	35	29	47	31	26
		20.1 to 27	Array Interior	96	96	96	96	96	96	96	96	96	96	96	96	96	96	96	96	96	96	96	96	91	96	96	84	96	96	72	96	91	63	96	80	55	96	71	49	96	63	44	94	56	39
			Array Edge	96	96	96	96	96	94	96	96	86	96	96	78	96	96	71	96	94	66	96	87	60	96	80	56	96	69	48	96	60	42	88	53	37	78	47	33	70	42	29	63	38	26
		27.1 to 45	Array Interior	96	96	96	96	96	96	96	96	96	96	96	96	96	96	96	96	96	96	96	96	96	96	96	92	96	96	79	96	96	69	96	96	61	95	86	54	85	77	48	77	69	43
			Array Edge	96	96	96	96	96	96	96	96	94	96	96	85	96	96	78	96	96	72	96	96	67	96	96	62	94	84	53	82	74	46	72	65	41	64	58	36	57	52	32	51	46	29
5	B	0 to 7	Array Interior	96	96	96	96	96	96	96	96	96	96	96	96	96	96	96	96	96	96	96	96	96	96	96	96	96	96	96	96	96	96	96	96	96	96	96	87	96	96	78	96	96	69
			Array Edge	96	96	96	96	96	96	96	96	96	96	96	96	96	96	96	96	96	96	96	96	96	96	96	96	96	96	86	96	96	74	96	92	65	96	81	58	96	72	51	88	64	46
		7.1 to 20	Array Interior	96	96	96	96	96	96	96	96	96	96	96	96	96	96	96	96	96	96	96	96	96	96	96	96	96	96	96	96	96	96	96	96	86	96	91	76	96	81	68	96	73	61
			Array Edge	96	96	96	96	96	96	96	96	96	96	96	96	96	96	96	96	96	96	96	96	94	96	96	87	96	90	75	96	78	65	96	69	57	91	61	50	81	54	45	73	48	40
		20.1 to 27	Array Interior	96	96	96	96	96	96	96	96	96	96	96	96	96	96	96	96	96	96	96	96	96	96	96	96	96	96	96	96	96	96	96	96	85	96	96	75	96	96	67	96	87	60
			Array Edge	96	96	96	96	96	96	96	96	96	96	96	96	96	96	96	96	96	96	96	96	93	96	96	86	96	96	74	96	93	64	96	82	57	96	72	50	96	64	45	96	58	40
		27.1 to 45	Array Interior	96	96	96	96	96	96	96	96	96	96	96	96	96	96	96	96	96	96	96	96	96	96	96	96	96	96	96	96	96	96	96	96	93	96	96	83	96	96	74	96	96	66
			Array Edge	96	96	96	96	96	96	96	96	96	96	96	96	96	96	96	96	96	96	96	96	94	96	96	81	96	96	71	96	96	62	96	88	55	87	79	50	78	71	44			
	C	0 to 7	Array Interior	96	96	96	96	96	96	96	96	96	96	96	96	96	96	96	96	96	96	96	96	96	96	96	96	96	96	96	96	96	84	96	96	74	96	91	65	96	81	58	96	73	52
			Array Edge	96	96	96	96	96	96	96	96	96	96	96	96	96	96	96	96	96	88	96	96	81	96	96	74	96	90	64	96	78	56	93	68	49	82	60	43	73	54	38	65	48	34
		7.1 to 20	Array Interior	96	96	96	96	96	96	96	96	96	96	96	96	96	96	96	96	96	96	96	96	96	96	96	96	96	96	84	96	88	73	96	77	64	96	68	57	92	61	51	82	55	45
			Array Edge	96	96	96	96	96	96	96	96	96	96	96	91	96	96	83	96	92	76	96	85	70	96	78	65	96	67	56	88	59	49	77	51	43	68	45	38	61	40	34	55	36	30
		20.1 to 27	Array Interior	96	96	96	96	96	96	96	96	96	96	96	96	96	96	96	96	96	96	96	96	96	96	96	96	96	96	83	96	96	73	96	92	64	96	81	57	96	73	50	96	65	45
			Array Edge	96	96	96	96	96	96	96	96	96	96	96	90	96	96	82	96	96	76	96	96	70	96	93	64	96	80	56	96	70	48	96	61	42	90	54	38	81	48	33	72	43	30
		27.1 to 45	Array Interior	96	96	96	96	96	96	96	96	96	96	96	96	96	96	96	96	96	96	96	96	96	96	96	96	96	96	91	96	96	80	96	96	70	96	96	62	96	88	56	88	79	50
			Array Edge	96	96	96	96	96	96	96	96	96	96	96	96	96	96	90	96	96	83	96	96	77	96	96	71	96	96	61	94	85	54	83	75	47	74	66	42	66	59	37	59	53	33
	D	0 to 7	Array Interior	96	96	96	96	96	96	96	96	96	96	96	96	96	96	96	96	96	96	96	96	96	96	96	96	96	96	84	96	96	73	96	89	64	96	79	56	96	70	50	86	63	45
			Array Edge	96	96	96	96	96	96	96	96	96	96	96	91	96	96	83	96	96	76	96	96	70	96	90	64	96	78	55	92	67	48	80	59	42	71	52	37	63	46	33	57	41	30
		7.1 to 20	Array Interior	96	96	96	96	96	96	96	96	96	96	96	96	96	96	96	96	96	92	96	96	85	96	88	73	96	76	63	96	67	56	89	59	49	80	53	44	71	47	39			
			Array Edge	96	96	96	96	96	96	96	96	87	96	95	79	96	87	72	96	80	66	96	73	61	96	68	56	88	58	48	76	51	42	67	44	37	59	39	33	53	35	29	47	31	26
		20.1 to 27	Array Interior	96	96	96	96	96	96	96	96	96	96	96	96	96	96	96	96	96	96	96	96	91	96	96	84	96	96	72	96	91	63	96	80	55	96	71	49	96	63	44	94	56	39
			Array Edge	96	96	96	96	96	94	96	96	86	96	96	78	96	96	71	96	94	66	96	87	60	96	80	56	96	69	48	96	60	42	88	53	37	78	47	33	70	42	29	63	38	26
		27.1 to 45	Array Interior	96	96	96	96	96	96	96	96	96	96	96	96	96	96	96	96	96	96	96	96	96	96	96	92	96	96	79	96	96	69	96	96	61	95	86	54	85	77	48	77	69	43
			Array Edge	96	96	96	96	96	96	96	96	94	96	96	85	96	96	78	96	96	72	96	96	67	96	96	62	94	84	53	82	74	46	72	65	41	64	58	36	57	52	32	51	46	29

Pegasus Solar - Closed Slot L-Foot - Gable Roof - Flush Mount 30 to 60 Foot Roof - Portrait 60 Cell - Specific Gravity = 0.42

Ground Snow Load (psf)	Exposure Category	Roof/ Panel Angle	Wind Speed (mph)	95			100			105			110			115			120			125			130			140			150			160			170			180			190		
			Roof Area	1	2	3	1	2	3	1	2	3	1	2	3	1	2	3	1	2	3	1	2	3	1	2	3	1	2	3	1	2	3	1	2	3	1	2	3	1	2	3	1	2	3
10	B	0 to 7	Array Interior	96	96	96	96	96	96	96	96	96	96	96	96	96	96	96	96	96	96	96	96	96	96	96	96	96	96	96	96	96	87	96	96	96	96	96	78	96	96	69
			Array Edge	96	96	96	96	96	96	96	96	96	96	96	96	96	96	96	96	96	96	96	96	96	96	96	96	96	96	86	96	96	74	96	92	65	96	81	58	96	72	51	88	64	46
		7.1 to 20	Array Interior	96	96	96	96	96	96	96	96	96	96	96	96	96	96	96	96	96	96	96	96	96	96	96	96	96	96	96	96	96	96	96	96	86	96	91	76	96	81	68	96	73	61
			Array Edge	96	96	96	96	96	96	96	96	96	96	96	96	96	96	96	96	96	94	96	96	87	96	90	75	96	78	65	96	69	57	91	61	50	81	54	45	73	48	40
		20.1 to 27	Array Interior	96	96	96	96	96	96	96	96	96	96	96	96	96	96	96	96	96	96	96	96	96	96	96	96	96	96	96	96	96	96	96	96	85	96	96	75	96	96	67	96	87	60
			Array Edge	96	96	96	96	96	96	96	96	96	96	96	96	96	96	96	96	96	96	96	96	93	96	96	86	96	96	74	96	93	64	96	82	57	96	72	50	96	64	45	96	58	40
		27.1 to 45	Array Interior	96	96	96	96	96	96	96	96	96	96	96	96	96	96	96	96	96	96	96	96	96	96	96	96	96	96	96	96	96	96	96	96	93	96	96	83	96	96	74	96	96	66
			Array Edge	96	96	96	96	96	96	96	96	96	96	96	96	96	96	96	96	96	96	96	96	94	96	96	81	96	96	71	96	96	62	96	88	55	87	79	50	78	71	44			
	C	0 to 7	Array Interior	96	96	96	96	96	96	96	96	96	96	96	96	96	96	96	96	96	96	96	96	96	96	96	96	96	96	96	96	96	84	96	96	74	96	91	65	96	81	58	96	73	52
			Array Edge	96	96	96	96	96	96	96	96	96	96	96	96	96	96	96	96	96	88	96	96	81	96	96	74	96	90	64	96	78	56	93	68	49	82	60	43	73	54	38	65	48	34
		7.1 to 20	Array Interior	96	96	96	96	96	96	96	96	96	96	96	96	96	96	96	96	96	96	96	96	96	96	96	96	96	96	84	96	88	73	96	77	64	96	68	57	92	61	51	82	55	45
			Array Edge	96	96	96	96	96	96	96	96	96	96	96	91	96	96	83	96	92	76	96	85	70	96	78	65	96	67	56	88	59	49	77	51	43	68	45	38	61	40	34	55	36	30
		20.1 to 27	Array Interior	96	96	96	96	96	96	96	96	96	96	96	96	96	96	96	96	96	96	96	96	96	96	96	96	96	96	83	96	96	73	96	92	64	96	81	57	96	73	50	96	65	45
			Array Edge	96	96	96	96	96	96	96	96	96	96	96	90	96	96	82	96	96	76	96	96	70	96	93	64	96	80	56	96	70	48	96	61	42	90	54	38	81	48	33	72	43	30
		27.1 to 45	Array Interior	96	96	96	96	96	96	96	96	96	96	96	96	96	96	96	96	96	96	96	96	96	96	96	96	96	96	91	96	96	80	96	96	70	96	96	62	96	88	56	88	79	50
			Array Edge	96	96	96	96	96	96	96	96	96	96	96	96	96	96	90	96	96	83	96	96	77	96	96	71	96	96	61	94	85	54	83	75	47	74	66	42	66	59	37	59	53	33
	D	0 to 7	Array Interior	96	96	96	96	96	96	96	96	96	96	96	96	96	96	96	96	96	96	96	96	96	96	96	96	96	96	84	96	96	73	96	89	64	96	79	56	96	70	50	86	63	45
			Array Edge	96	96	96	96	96	96	96	96	96	96	96	91	96	96	83	96	96	76	96	96	70	96	90	64	96	78	55	92	67	48	80	59	42	71	52	37	63	46	33	57	41	30
		7.1 to 20	Array Interior	96	96	96	96	96	96	96	96	96	96	96	96	96	96	96	96	96	92	96	96	85	96	88	73	96	76	63	96	67	56	89	59	49	80	53	44	71	47	39			
			Array Edge	96	96	96	96	96	96	96	96	87	96	95	79	96	87	72	96	80	66	96	73	61	96	68	56	88	58	48	76	51	42	67	44	37	59	39	33	53	35	29	47	31	26
		20.1 to 27	Array Interior	96	96	96	96	96	96	96	96	96	96	96	96	96	96	96	96	96	96	96	96	91	96	96	84	96	96	72	96	91	63	96	80	55	96	71	49	96	63	44	94	56	39
			Array Edge	96	96	96	96	96	94	96	96	86	96	96	78	96	96	71	96	94	66	96	87	60	96	80	56	96	69	48	96	60	42	88	53	37	78	47	33	70	42	29	63	38	26
		27.1 to 45	Array Interior	96	96	96	96	96	96	96	96	96	96	96	96	96	96	96	96	96	96	96	96	96	96	96	92	96	96	79	96	96	69	96	96	61	95	86	54	85	77	48	77	69	43
			Array Edge	96	96	96	96	96	96	96	96	94	96	96	85	96	96	78	96	96	72	96	96	67	96	96	62	94	84	53	82	74	46	72	65	41	64	58	36	57	52	32	51	46	29
15	B	0 to 7	Array Interior	96	96	96	96	96	96	96	96	96	96	96	96	96	96	96	96	96	96	96	96	96	96	96	96	96	96	96	96	96	87	96	96	96	96	96	78	96	96	69			
			Array Edge	96	96	96	96	96	96	96	96	96	96	96	96	96	96	96	96	96	96	96	96	96	96	96	96	96	96	86	96	96	74	96	92	65	96	81	58	96	72	51	88	64	46
		7.1 to 20	Array Interior	96	96	96	96	96	96	96	96	96	96	96	96	96	96	96	96	96	96	96	96	96	96	96	96	96	96	96	96	96	96	96	96	86	96	91	76	96	81	68	96	73	61
			Array Edge	96	96	96	96	96	96	96	96	96	96	96	96	96	96	96	96	96	94	96	96	87	96	90	75	96	78	65	96	69	57	91	61	50	81	54	45	73	48	40			
		20.1 to 27	Array Interior	96	96	96	96	96	96	96	96	96	96	96	96	96	96	96	96	96	96	96	96	96	96	96	96	96	96	96	96	96	96	96	96	85	96	96	75	96	96	67	96	87	60
			Array Edge	96	96	96	96	96	96	96	96	96	96	96	96	96	96	96	96	96	96	96	96	93	96	96	86	96	96	74	96	93	64	96	82	57	96	72	50	96	64	45	96	58	40
		27.1 to 45	Array Interior	96	96	96	96	96	96	96	96	96	96	96	96	96	96	96	96	96	96	96	96	96	96	96	96	96	96	96	96	96	96	96	96	93	96	96	83	96	96	74	96	96	66
			Array Edge	96	96	96	96	96	96	96	96	96	96	96	96	96	96	96	96	96	96	96	96	94	96	96	81	96	96	71	96	96	62	96	88	55	87	79	50	78	71	44			
	C	0 to 7	Array Interior	96	96	96	96	96	96	96	96	96	96	96	96	96	96	96	96	96	96	96	96	96	96	96	96	96	96	96	96	96	84	96	96	74	96	91	65	96	81	58	96	73	52
			Array Edge	96	96	96	96	96	96	96	96	96	96	96	96	96	96	96	96	96	88	96	96	81	96	96	74	96	90	64	96	78	56	93	68	49	82	60	43	73	54	38	65	48	34
		7.1 to 20	Array Interior	96	96	96	96	96	96	96	96	96	96	96	96	96	96	96	96	96	96	96	96	96	96	96	96	96	96	84	96	88	73	96	77	64	96	68	57	92	61	51	82	55	45
			Array Edge	96	96	96	96	96	96	96	96	96	96	96	91	96	96	83	96	92	76	96	85	70	96	78	65	96	67	56	88	59	49	77	51	43	68	45	38	61	40	34	55	36	30
		20.1 to 27	Array Interior	96	96	96	96	96	96	96	96	96	96	96	96	96	96	96	96	96	96	96	96	96	96	96	96	96	96	83	96	96	73	96	92	64	96	81	57	96	73	50	96	65	45
			Array Edge	96	96	96	96	96	96	96	96	96	96	96	90	96	96	82	96	96	76	96	96	70	96	93	64	96	80	56	96	70	48	96	61	42	90	54	38	81	48	33	72	43	30
		27.1 to 45	Array Interior	96	96	96	96	96	96	96	96	96	96	96	96	96	96	96	96	96	96	96	96	96	96	96	96	96	96	91	96	96	80	96	96	70	96	96	62	96	88	56	88	79	50
			Array Edge	96	96	96	96	96	96	96	96	96	96	96	96	96	96	90	96	96	83	96	96	77	96	96	71	96	96	61	94	85	54	83	75	47	74	66	42	66	59	37	59	53	33
	D	0 to 7	Array Interior	96	96	96	96	96	96	96	96	96	96	96	96	96	96	96	96	96	96	96	96	96	96	96	96	96	96	84	96	96	73	96	89	64	96	79	56	96	70	50	86	63	45
			Array Edge	96	96	96	96	96	96	96	96	96	96	96	91	96	96	83	96	96	76	96	96	70	96	90	64	96	78	55	92	67	48	80	59	42	71	52	37	63	46	33	57	41	30
		7.1 to 20	Array Interior	96	96	96	96	96	96	96	96	96	96	96	96	96	96	96	96	96	96	96	96	92	96	96	85	96	88	73	96	76	63	96	67	56	89	59	49	80	53	44	71	47	39
			Array Edge	96	96	96	96	96	96	96	96	87	96	95	79	96	87	72	96	80	66	96	73	61	96	68	56	88	58	48	76	51	42	67	44	37	59	39	33	53	35	29	47	31	26
		20.1 to 27	Array Interior	96	96	96	96	96	96	96	96	96	96	96	96	96	96	96	96	96	96	96	96	91	96	96	84	96	96	72	96	91	63	96	80	55	96	71	49	96	63	44	94	56	39
			Array Edge	96	96	96	96	96	94	96	96	86	96	96	78	96	96	71	96	94	66	96	87	60	96	80	56	96	69	48	96	60	42	88	53	37	78	47	33	70	42	29	63	38	26
		27.1 to 45	Array Interior	96	96	96	96	96	96	96	96	96	96	96	96	96	96	96	96	96	96	96	96	96	96	96	92	96	96	79	96	96	69	96	96	61	95	86	54	85	77	48	77	69	43
			Array Edge	96	96	96	96	96	96	96	96	94	96	96	85	96	96	78	96	96	72	96	96	67	96	96	62	94	84	53	82	74	46	72	65	41	64	58	36	57	52	32	51	46	29

Pegasus Solar - Closed Slot L-Foot - Gable Roof - Flush Mount 30 to 60 Foot Roof - Portrait 60 Cell - Specific Gravity = 0.42

Ground Snow Load (psf)	Exposure Category	Roof/ Panel Angle	Wind Speed (mph)	95			100			105			110			115			120			125			130			140			150			160			170			180			190		
			Roof Area	1	2	3	1	2	3	1	2	3	1	2	3	1	2	3	1	2	3	1	2	3	1	2	3	1	2	3	1	2	3	1	2	3	1	2	3	1	2	3	1	2	3
20	B	0 to 7	Array Interior	96	96	96	96	96	96	96	96	96	96	96	96	96	96	96	96	96	96	96	96	96	96	96	96	96	96	96	96	96	96	96	96	96	96	96	87	96	96	78	96	96	69
			Array Edge	96	96	96	96	96	96	96	96	96	96	96	96	96	96	96	96	96	96	96	96	96	96	96	96	96	96	86	96	96	74	96	92	65	96	81	58	96	72	51	88	64	46
		7.1 to 20	Array Interior	96	96	96	96	96	96	96	96	96	96	96	96	96	96	96	96	96	96	96	96	96	96	96	96	96	96	96	96	96	96	96	96	86	96	91	76	96	81	68	96	73	61
			Array Edge	96	96	96	96	96	96	96	96	96	96	96	96	96	96	96	96	96	96	96	96	94	96	96	87	96	90	75	96	78	65	96	69	57	91	61	50	81	54	45	73	48	40
		20.1 to 27	Array Interior	96	96	96	96	96	96	96	96	96	96	96	96	96	96	96	96	96	96	96	96	96	96	96	96	96	96	96	96	96	96	96	96	85	96	96	75	96	96	67	96	87	60
			Array Edge	96	96	96	96	96	96	96	96	96	96	96	96	96	96	96	96	96	96	96	96	93	96	96	86	96	96	74	96	93	64	96	82	57	96	72	50	96	64	45	96	58	40
		27.1 to 45	Array Interior	96	96	96	96	96	96	96	96	96	96	96	96	96	96	96	96	96	96	96	96	96	96	96	96	96	96	96	96	96	96	96	96	93	96	96	83	96	96	74	96	96	66
			Array Edge	96	96	96	96	96	96	96	96	96	96	96	96	96	96	96	96	96	96	96	96	94	96	96	81	96	96	71	96	96	62	96	88	55	87	79	50	78	71	44			
	C	0 to 7	Array Interior	96	96	96	96	96	96	96	96	96	96	96	96	96	96	96	96	96	96	96	96	96	96	96	96	96	96	96	96	96	84	96	96	74	96	91	65	96	81	58	96	73	52
			Array Edge	96	96	96	96	96	96	96	96	96	96	96	96	96	96	96	96	96	88	96	96	81	96	96	74	96	90	64	96	78	56	93	68	49	82	60	43	73	54	38	65	48	34
		7.1 to 20	Array Interior	96	96	96	96	96	96	96	96	96	96	96	96	96	96	96	96	96	96	96	96	96	96	96	96	96	96	84	96	88	73	96	77	64	96	68	57	92	61	51	82	55	45
			Array Edge	96	96	96	96	96	96	96	96	96	96	96	91	96	96	83	96	92	76	96	85	70	96	78	65	96	67	56	88	59	49	77	51	43	68	45	38	61	40	34	55	36	30
		20.1 to 27	Array Interior	96	96	96	96	96	96	96	96	96	96	96	96	96	96	96	96	96	96	96	96	96	96	96	96	96	96	83	96	96	73	96	92	64	96	81	57	96	73	50	96	65	45
			Array Edge	96	96	96	96	96	96	96	96	96	96	96	90	96	96	82	96	96	76	96	96	70	96	93	64	96	80	56	96	70	48	96	61	42	90	54	38	81	48	33	72	43	30
		27.1 to 45	Array Interior	96	96	96	96	96	96	96	96	96	96	96	96	96	96	96	96	96	96	96	96	96	96	96	96	96	96	91	96	96	80	96	96	70	96	96	62	96	88	56	88	79	50
			Array Edge	96	96	96	96	96	96	96	96	96	96	96	96	96	96	90	96	96	83	96	96	77	96	96	71	96	96	61	94	85	54	83	75	47	74	66	42	66	59	37	59	53	33
	D	0 to 7	Array Interior	96	96	96	96	96	96	96	96	96	96	96	96	96	96	96	96	96	96	96	96	96	96	96	96	96	96	84	96	96	73	96	89	64	96	79	56	96	70	50	86	63	45
			Array Edge	96	96	96	96	96	96	96	96	96	96	96	91	96	96	83	96	96	76	96	96	70	96	90	64	96	78	55	92	67	48	80	59	42	71	52	37	63	46	33	57	41	30
		7.1 to 20	Array Interior	96	96	96	96	96	96	96	96	96	96	96	96	96	96	96	96	96	92	96	96	85	96	88	73	96	76	63	96	67	56	89	59	49	80	53	44	71	47	39			
			Array Edge	96	96	96	96	96	96	96	96	87	96	95	79	96	87	72	96	80	66	96	73	61	96	68	56	88	58	48	76	51	42	67	44	37	59	39	33	53	35	29	47	31	26
		20.1 to 27	Array Interior	96	96	96	96	96	96	96	96	96	96	96	96	96	96	96	96	96	96	96	96	91	96	96	84	96	96	72	96	91	63	96	80	55	96	71	49	96	63	44	94	56	39
			Array Edge	96	96	96	96	96	94	96	96	86	96	96	78	96	96	71	96	94	66	96	87	60	96	80	56	96	69	48	96	60	42	88	53	37	78	47	33	70	42	29	63	38	26
		27.1 to 45	Array Interior	96	96	96	96	96	96	96	96	96	96	96	96	96	96	96	96	96	96	96	96	96	96	96	92	96	96	79	96	96	69	96	96	61	95	86	54	85	77	48	77	69	43
			Array Edge	96	96	96	96	96	96	96	96	94	96	96	85	96	96	78	96	96	72	96	96	67	96	96	62	94	84	53	82	74	46	72	65	41	64	58	36	57	52	32	51	46	29
25	B	0 to 7	Array Interior	96	96	96	96	96	96	96	96	96	96	96	96	96	96	96	96	96	96	96	96	96	96	96	96	96	96	96	96	96	96	96	96	96	96	96	87	96	96	78	96	96	69
			Array Edge	96	96	96	96	96	96	96	96	96	96	96	96	96	96	96	96	96	96	96	96	96	96	96	96	96	96	86	96	96	74	96	92	65	96	81	58	96	72	51	88	64	46
		7.1 to 20	Array Interior	96	96	96	96	96	96	96	96	96	96	96	96	96	96	96	96	96	96	96	96	96	96	96	96	96	96	96	96	96	96	96	96	86	96	91	76	96	81	68	96	73	61
			Array Edge	96	96	96	96	96	96	96	96	96	96	96	96	96	96	96	96	96	96	96	96	94	96	96	87	96	90	75	96	78	65	96	69	57	91	61	50	81	54	45	73	48	40
		20.1 to 27	Array Interior	96	96	96	96	96	96	96	96	96	96	96	96	96	96	96	96	96	96	96	96	96	96	96	96	96	96	96	96	96	96	96	96	85	96	96	75	96	96	67	96	87	60
			Array Edge	96	96	96	96	96	96	96	96	96	96	96	96	96	96	96	96	96	96	96	96	93	96	96	86	96	96	74	96	93	64	96	82	57	96	72	50	96	64	45	96	58	40
		27.1 to 45	Array Interior	96	96	96	96	96	96	96	96	96	96	96	96	96	96	96	96	96	96	96	96	96	96	96	96	96	96	96	96	96	96	96	96	93	96	96	83	96	96	74	96	96	66
			Array Edge	96	96	96	96	96	96	96	96	96	96	96	96	96	96	96	96	96	96	96	96	94	96	96	81	96	96	71	96	96	62	96	88	55	87	79	50	78	71	44			
	C	0 to 7	Array Interior	96	96	96	96	96	96	96	96	96	96	96	96	96	96	96	96	96	96	96	96	96	96	96	96	96	96	96	96	96	84	96	96	74	96	91	65	96	81	58	96	73	52
			Array Edge	96	96	96	96	96	96	96	96	96	96	96	96	96	96	96	96	96	88	96	96	81	96	96	74	96	90	64	96	78	56	93	68	49	82	60	43	73	54	38	65	48	34
		7.1 to 20	Array Interior	96	96	96	96	96	96	96	96	96	96	96	96	96	96	96	96	96	96	96	96	96	96	96	96	96	96	84	96	88	73	96	77	64	96	68	57	92	61	51	82	55	45
			Array Edge	96	96	96	96	96	96	96	96	96	96	96	91	96	96	83	96	92	76	96	85	70	96	78	65	96	67	56	88	59	49	77	51	43	68	45	38	61	40	34	55	36	30
		20.1 to 27	Array Interior	96	96	96	96	96	96	96	96	96	96	96	96	96	96	96	96	96	96	96	96	96	96	96	96	96	96	83	96	96	73	96	92	64	96	81	57	96	73	50	96	65	45
			Array Edge	96	96	96	96	96	96	96	96	96	96	96	90	96	96	82	96	96	76	96	96	70	96	93	64	96	80	56	96	70	48	96	61	42	90	54	38	81	48	33	72	43	30
		27.1 to 45	Array Interior	96	96	96	96	96	96	96	96	96	96	96	96	96	96	96	96	96	96	96	96	96	96	96	96	96	96	91	96	96	80	96	96	70	96	96	62	96	88	56	88	79	50
			Array Edge	96	96	96	96	96	96	96	96	96	96	96	96	96	96	90	96	96	83	96	96	77	96	96	71	96	96	61	94	85	54	83	75	47	74	66	42	66	59	37	59	53	33
	D	0 to 7	Array Interior	96	96	96	96	96	96	96	96	96	96	96	96	96	96	96	96	96	96	96	96	96	96	96	96	96	96	84	96	96	73	96	89	64	96	79	56	96	70	50	86	63	45
			Array Edge	96	96	96	96	96	96	96	96	96	96	96	91	96	96	83	96	96	76	96	96	70	96	90	64	96	78	55	92	67	48	80	59	42	71	52	37	63	46	33	57	41	30
		7.1 to 20	Array Interior	96	96	96	96	96	96	96	96	96	96	96	96	96	96	96	96	96	92	96	96	85	96	88	73	96	76	63	96	67	56	89	59	49	80	53	44	71	47	39			
			Array Edge	96	96	96	96	96	96	96	96	87	96	95	79	96	87	72	96	80	66	96	73	61	96	68	56	88	58	48	76	51	42	67	44	37	59	39	33	53	35	29	47	31	26
		20.1 to 27	Array Interior	96	96	96	96	96	96	96	96	96	96	96	96	96	96	96	96	96	96	96	96	91	96	96	84	96	96	72	96	91	63	96	80	55	96	71	49	96	63	44	94	56	39
			Array Edge	96	96	96	96	96	94	96	96	86	96	96	78	96	96	71	96	94	66	96	87	60	96	80	56	96	69	48	96	60	42	88	53	37	78	47	33	70	42	29	63	38	26
		27.1 to 45	Array Interior	96	96	96	96	96	96	96	96	96	96	96	96	96	96	96	96	96	96	96	96	96	96	96	92	96	96	79	96	96	69	96	96	61	95	86	54	85	77	48	77	69	43
			Array Edge	96	96	96	96	96	96	96	96	94	96	96	85	96	96	78	96	96	72	96	96	67	96	96	62	94	84	53	82	74	46	72	65	41	64	58	36	57	52	32	51	46	29
30	B	0 to 7	Array Interior	96	96	96	96	96	96	96	96	96	96	96	96	96	96	96	96	96	96	96	96	96	96	96	96	96	96	96	96	96	96	96	96	96	96	96	87	96	96	78	96	96	69
			Array Edge	96	96	96	96	96	96	96	96	96	96	96	96	96	96	96	96	96	96	96	96	96	96	96	96	96	96	86	96	96	74	96	92	65	96	81	58	96	72	51	88	64	46
		7.1 to 20	Array Interior	96	96	96	96	96	96	96	96	96	96	96	96	96	96	96	96	96	96	96	96	96	96	96	96	96	96	96	96	96	96	96	96	86	96	91	76	96	81	68	96	73	61
			Array Edge	96	96	96	96	96	96	96	96	96	96	96	96	96	96	96	96	96	96	96	96	94	96	96	87	96	90	75	96	78	65	96	69	57	91	61	50	81	54	45	73	48	40
		20.1 to 27	Array Interior	96	96	96	96	96	96	96	96	96	96	96	96	96	96	96	96	96	96	96	96	96	96	96	96	96	96	96	96	96	96	96	96	85	96	96	75	96	96	67	96	87	60
			Array Edge	96	96	96	96	96	96	96	96	96	96	96	96	96	96	96	96	96	96	96	96	93	96	96	86	96	96	74	96	93	64	96	82	57	96	72	50	96	64	45	96	58	40
		27.1 to 45	Array Interior	96	96	96	96	96	96	96	96	96	96	96	96	96	96	96	96	96	96	96	96	96	96	96	96	96	96	96	96	96	96	96	96	93	96	96	83	96	96	74	96	96	66
			Array Edge	96	96	96	96	96	96	96	96	96	96	96	96	96	96	96	96	96	96	96	96	94	96	96	81	96	96	71	96	96	62	96	88	55	87	79	50	78	71	44			
	C	0 to 7	Array Interior	96	96	96	96	96	96	96	96	96	96	96	96	96	96	96	96	96	96	96	96	96	96	96	96	96	96	96	96	96	84	96	96	74	96	91	65	96	81	58	96	73	52
			Array Edge	96	96	96	96	96	96	96	96	96	96	96	96	96	96	96	96	96	88	96	96	81	96	96	74	96	90	64	96	78	56	93	68	49	82	60	43	73	54	38	65	48	34
		7.1 to 20	Array Interior	96	96	96	96	96	96	96	96	96	96	96	96	96	96	96	96	96	96	96	96	96	96	96	96	96	96	84	96	88	73	96	77	64	96	68	57	92	61	51	82	55	45
			Array Edge	96	96	96	96	96	96	96	96	96	96	96	91	96	96	83	96	92	76	96	85	70	96	78	65	96	67	56	88	59	49	77	51	43	68	45	38	61	40	34	55	36	30
		20.1 to 27	Array Interior	96	96	96	96	96	96	96	96	96	96	96	96	96	96	96	96	96	96	96	96	96	96	96	96	96	96	83	96	96	73	96	92	64	96	81	57	96	73	50	96	65	45
			Array Edge	96	96	96	96	96	96	96	96	96	96	96	90	96	96	82	96	96	76	96	96	70	96	93	64	96	80	56	96	70	48	96	61	42	90	54	38	81	48	33	72	43	30
		27.1 to 45	Array Interior	96	96	96	96	96	96	96	96	96	96	96	96	96	96	96	96	96	96	96	96	96	96	96	96	96	96	91	96	96	80	96	96	70	96	96	62	96	88	56	88	79	50
			Array Edge	96	96	96	96	96	96	96	96	96	96	96	96	96	96	90	96	96	83	96	96	77	96	96	71	96	96	61	94	85	54	83	75	47	74	66	42	66	59	37	59	53	33
	D	0 to 7	Array Interior	96	96	96	96	96	96	96	96	96	96	96	96	96	96	96	96	96	96	96	96	96	96	96	96	96	96	84	96	96	73	96	89	64	96	79	56	96	70	50	86	63	45
			Array Edge	96	96	96	96	96	96	96	96	96	96	96	91	96	96	83	96	96	76	96	96	70	96	90	64	96	78	55	92	67	48	80	59	42	71	52	37	63	46	33	57	41	30
		7.1 to 20	Array Interior	96	96	96	96	96	96	96	96	96	96	96	96	96	96	96	96	96	92	96	96	85	96	88	73	96	76	63	96	67	56	89	59	49	80	53	44	71	47	39			
			Array Edge	96	96	96	96	96	96	96	96	87	96	95	79	96	87	72	96	80	66	96	73	61	96	68	56	88	58	48	76	51	42	67	44	37	59	39	33	53	35	29	47	31	26
		20.1 to 27	Array Interior	96	96	96	96	96	96	96	96	96	96	96	96	96	96	96	96	96	96	96	96	91	96	96	84	96	96	72	96	91	63	96	80	55	96	71	49	96	63	44	94	56	39
			Array Edge	96	96	96	96	96	94	96	96	86	96	96	78	96	96	71	96	94	66	96	87	60	96	80	56	96	69	48	96	60	42	88	53	37	78	47	33	70	42	29	63	38	26
		27.1 to 45	Array Interior	96	96	96	96	96	96	96	96	96	96	96	96	96	96	96	96	96	96	96	96	96	96	96	92	96	96	79	96	96	69	96	96	61	95	86	54	85	77	48	77	69	43
			Array Edge	96	96	96	96	96	96	96	96	94	96	96	85	96	96	78	96	96	72	96	96	67	96	96	62	94	84	53	82	74	46	72	65	41	64	58	36	57	52	32	51	46	29

Pegasus Solar - Closed Slot L-Foot - Gable Roof - Flush Mount 30 to 60 Foot Roof - Portrait 72 Cell - Specific Gravity = 0.42

Ground Snow Load (psf)	Exposure Category	Roof/ Panel Angle	Wind Speed (mph)	95			100			105			110			115			120			125			130			140			150			160			170			180			190		
			Roof Area	1	2	3	1	2	3	1	2	3	1	2	3	1	2	3	1	2	3	1	2	3	1	2	3	1	2	3	1	2	3	1	2	3	1	2	3	1	2	3	1	2	3
0	B	0 to 7	Array Interior	96	96	96	96	96	96	96	96	96	96	96	96	96	96	96	96	96	96	96	96	96	96	96	96	96	96	96	96	96	96	96	96	84	96	96	74	96	93	66	96	83	59
			Array Edge	96	96	96	96	96	96	96	96	96	96	96	96	96	96	96	96	96	96	96	96	92	96	96	85	96	96	73	96	89	63	96	78	55	94	69	49	83	61	43	75	55	39
		7.1 to 20	Array Interior	96	96	96	96	96	96	96	96	96	96	96	96	96	96	96	96	96	96	96	96	96	96	96	96	96	96	96	96	96	83	96	88	73	96	78	65	96	69	57	93	62	52
			Array Edge	96	96	96	96	96	96	96	96	96	96	96	96	96	96	94	96	96	87	96	96	80	96	89	74	96	76	63	96	66	55	88	58	48	78	52	43	69	46	38	62	41	34
		20.1 to 27	Array Interior	96	96	96	96	96	96	96	96	96	96	96	96	96	96	96	96	96	96	96	96	96	96	96	96	96	96	94	96	96	82	96	96	72	96	92	64	96	82	57	96	74	51
			Array Edge	96	96	96	96	96	96	96	96	96	96	96	96	96	96	93	96	96	85	96	96	79	96	96	73	96	90	63	96	79	55	96	69	48	96	61	43	91	55	38	82	49	34
		27.1 to 45	Array Interior	96	96	96	96	96	96	96	96	96	96	96	96	96	96	96	96	96	96	96	96	96	96	96	96	96	96	96	96	96	89	96	96	79	96	96	70	96	96	63	96	89	56
			Array Edge	96	96	96	96	96	96	96	96	96	96	96	96	96	96	96	96	96	93	96	96	86	96	96	80	96	96	69	96	95	60	93	84	53	83	75	47	74	67	42	67	60	38
	C	0 to 7	Array Interior	96	96	96	96	96	96	96	96	96	96	96	96	96	96	96	96	96	96	96	96	96	96	96	96	96	96	82	96	96	71	96	88	63	96	78	55	94	69	49	84	62	44
			Array Edge	96	96	96	96	96	96	96	96	96	96	96	89	96	96	81	96	96	75	96	96	69	96	89	63	96	76	54	90	66	47	79	58	41	70	51	36	62	46	32	56	41	29
		7.1 to 20	Array Interior	96	96	96	96	96	96	96	96	96	96	96	96	96	96	96	96	96	96	96	96	90	96	96	83	96	86	72	96	75	62	96	66	55	88	58	48	78	52	43	70	46	39
			Array Edge	96	96	96	96	96	94	96	96	85	96	93	77	96	85	71	96	78	65	96	72	60	96	66	55	86	57	48	75	50	41	66	44	36	58	39	32	52	34	29	46	31	26
		20.1 to 27	Array Interior	96	96	96	96	96	96	96	96	96	96	96	96	96	96	96	96	96	96	96	96	89	96	96	82	96	96	71	96	89	62	96	78	54	96	69	48	96	62	43	92	55	38
			Array Edge	96	96	96	96	96	92	96	96	84	96	96	76	96	96	70	96	92	64	96	85	59	96	79	55	96	68	47	96	59	41	87	52	36	77	46	32	68	41	28	61	37	25
		27.1 to 45	Array Interior	96	96	96	96	96	96	96	96	96	96	96	96	96	96	96	96	96	96	96	96	96	96	96	89	96	96	77	96	96	68	96	94	60	93	84	53	83	75	47	75	67	43
			Array Edge	96	96	96	96	96	96	96	96	91	96	96	83	96	96	77	96	96	70	96	96	65	96	95	60	91	82	52	80	72	45	70	64	40	63	56	35	56	50	32	50	45	28
	D	0 to 7	Array Interior	96	96	96	96	96	96	96	96	96	96	96	96	96	96	96	96	96	96	96	96	90	96	96	83	96	96	71	96	87	62	96	76	54	92	67	48	81	60	42	73	53	38
			Array Edge	96	96	96	96	96	94	96	96	85	96	96	77	96	96	70	96	90	64	96	83	59	96	77	55	90	66	47	78	57	41	68	50	36	60	44	31	54	39	28	48	35	25
		7.1 to 20	Array Interior	96	96	96	96	96	96	96	96	96	96	96	96	96	96	92	96	96	85	96	94	78	96	87	72	96	74	62	96	65	54	86	57	47	76	50	42	68	45	37	61	40	33
			Array Edge	96	96	90	96	96	81	96	88	74	96	81	67	96	74	61	96	68	56	94	62	52	87	57	48	74	49	41	65	43	36	57	38	31	50	33	28	45	30	25	40	27	22
		20.1 to 27	Array Interior	96	96	96	96	96	96	96	96	96	96	96	96	96	96	91	96	96	83	96	96	77	96	96	71	96	88	61	96	77	53	96	68	47	96	60	42	89	53	37	80	48	33
			Array Edge	96	96	89	96	96	80	96	96	73	96	95	66	96	87	61	96	80	56	96	74	51	96	68	47	96	59	41	85	51	36	75	45	31	67	40	28	59	36	25	53	32	22
		27.1 to 45	Array Interior	96	96	96	96	96	96	96	96	96	96	96	96	96	96	96	96	96	91	96	96	84	96	96	78	96	96	67	96	93	59	91	82	52	81	73	46	72	65	41	65	59	37
			Array Edge	96	96	96	96	96	87	96	96	79	96	96	73	96	96	67	96	96	61	96	89	57	92	83	52	79	72	45	69	63	39	61	55	35	54	49	31	49	44	27	44	39	25
5	B	0 to 7	Array Interior	96	96	96	96	96	96	96	96	96	96	96	96	96	96	96	96	96	96	96	96	96	96	96	96	96	96	96	96	96	96	96	96	84	96	96	74	96	93	66	96	83	59
			Array Edge	96	96	96	96	96	96	96	96	96	96	96	96	96	96	96	96	96	96	96	96	92	96	96	85	96	96	73	96	89	63	96	78	55	94	69	49	83	61	43	75	55	39
		7.1 to 20	Array Interior	96	96	96	96	96	96	96	96	96	96	96	96	96	96	96	96	96	96	96	96	96	96	96	96	96	96	96	96	96	83	96	88	73	96	78	65	96	69	57	93	62	52
			Array Edge	96	96	96	96	96	96	96	96	96	96	96	96	96	96	94	96	96	87	96	96	80	96	89	74	96	76	63	96	66	55	88	58	48	78	52	43	69	46	38	62	41	34
		20.1 to 27	Array Interior	96	96	96	96	96	96	96	96	96	96	96	96	96	96	96	96	96	96	96	96	96	96	96	96	96	96	94	96	96	82	96	96	72	96	92	64	96	82	57	96	74	51
			Array Edge	96	96	96	96	96	96	96	96	96	96	96	96	96	96	93	96	96	85	96	96	79	96	96	73	96	90	63	96	79	55	96	69	48	96	61	43	91	55	38	82	49	34
		27.1 to 45	Array Interior	96	96	96	96	96	96	96	96	96	96	96	96	96	96	96	96	96	96	96	96	96	96	96	96	96	96	96	96	96	89	96	96	79	96	96	70	96	96	63	96	89	56
			Array Edge	96	96	96	96	96	96	96	96	96	96	96	96	96	96	96	96	96	93	96	96	86	96	96	80	96	96	69	96	95	60	93	84	53	83	75	47	74	67	42	67	60	38
	C	0 to 7	Array Interior	96	96	96	96	96	96	96	96	96	96	96	96	96	96	96	96	96	96	96	96	96	96	96	96	96	96	82	96	96	71	96	88	63	96	78	55	94	69	49	84	62	44
			Array Edge	96	96	96	96	96	96	96	96	96	96	96	89	96	96	81	96	96	75	96	96	69	96	89	63	96	76	54	90	66	47	79	58	41	70	51	36	62	46	32	56	41	29
		7.1 to 20	Array Interior	96	96	96	96	96	96	96	96	96	96	96	96	96	96	96	96	96	96	96	96	90	96	96	83	96	86	72	96	75	62	96	66	55	88	58	48	78	52	43	70	46	39
			Array Edge	96	96	96	96	96	94	96	96	85	96	93	77	96	85	71	96	78	65	96	72	60	96	66	55	86	57	48	75	50	41	66	44	36	58	39	32	52	34	29	46	31	26
		20.1 to 27	Array Interior	96	96	96	96	96	96	96	96	96	96	96	96	96	96	96	96	96	96	96	96	89	96	96	82	96	96	71	96	89	62	96	78	54	96	69	48	96	62	43	92	55	38
			Array Edge	96	96	96	96	96	92	96	96	84	96	96	76	96	96	70	96	92	64	96	85	59	96	79	55	96	68	47	96	59	41	87	52	36	77	46	32	68	41	28	61	37	25
		27.1 to 45	Array Interior	96	96	96	96	96	96	96	96	96	96	96	96	96	96	96	96	96	96	96	96	96	96	96	89	96	96	77	96	96	68	96	94	60	93	84	53	83	75	47	75	67	43
			Array Edge	96	96	96	96	96	96	96	96	91	96	96	83	96	96	77	96	96	70	96	96	65	96	95	60	91	82	52	80	72	45	70	64	40	63	56	35	56	50	32	50	45	28
	D	0 to 7	Array Interior	96	96	96	96	96	96	96	96	96	96	96	96	96	96	96	96	96	96	96	96	90	96	96	83	96	96	71	96	87	62	96	76	54	92	67	48	81	60	42	73	53	38
			Array Edge	96	96	96	96	96	94	96	96	85	96	96	77	96	96	70	96	90	64	96	83	59	96	77	55	90	66	47	78	57	41	68	50	36	60	44	31	54	39	28	48	35	25
		7.1 to 20	Array Interior	96	96	96	96	96	96	96	96	96	96	96	96	96	96	92	96	96	85	96	94	78	96	87	72	96	74	62	96	65	54	86	57	47	76	50	42	68	45	37	61	40	33
			Array Edge	96	96	90	96	96	81	96	88	74	96	81	67	96	74	61	96	68	56	94	62	52	87	57	48	74	49	41	65	43	36	57	38	31	50	33	28	45	30	25	40	27	22
		20.1 to 27	Array Interior	96	96	96	96	96	96	96	96	96	96	96	96	96	96	91	96	96	83	96	96	77	96	96	71	96	88	61	96	77	53	96	68	47	96	60	42	89	53	37	80	48	33
			Array Edge	96	96	89	96	96	80	96	96	73	96	95	66	96	87	61	96	80	56	96	74	51	96	68	47	96	59	41	85	51	36	75	45	31	67	40	28	59	36	25	53	32	22
		27.1 to 45	Array Interior	96	96	96	96	96	96	96	96	96	96	96	96	96	96	96	96	96	91	96	96	84	96	96	78	96	96	67	96	93	59	91	82	52	81	73	46	72	65	41	65	59	37
			Array Edge	96	96	96	96	96	87	96	96	79	96	96	73	96	96	67	96	96	61	96	89	57	92	83	52	79	72	45	69	63	39	61	55	35	54	49	31	49	44	27	44	39	25

Pegasus Solar - Closed Slot L-Foot - Gable Roof - Flush Mount 30 to 60 Foot Roof - Portrait 72 Cell - Specific Gravity = 0.42

Ground Snow Load (psf)	Exposure Category	Roof/ Panel Angle	Wind Speed (mph)	95			100			105			110			115			120			125			130			140			150			160			170			180			190		
			Roof Area	1	2	3	1	2	3	1	2	3	1	2	3	1	2	3	1	2	3	1	2	3	1	2	3	1	2	3	1	2	3	1	2	3	1	2	3	1	2	3	1	2	3
10	B	0 to 7	Array Interior	96	96	96	96	96	96	96	96	96	96	96	96	96	96	96	96	96	96	96	96	96	96	96	96	96	96	96	96	96	96	96	96	84	96	96	74	96	93	66	96	83	59
			Array Edge	96	96	96	96	96	96	96	96	96	96	96	96	96	96	96	96	96	96	96	96	92	96	96	85	96	96	73	96	89	63	96	78	55	94	69	49	83	61	43	75	55	39
		7.1 to 20	Array Interior	96	96	96	96	96	96	96	96	96	96	96	96	96	96	96	96	96	96	96	96	96	96	96	96	96	96	96	96	96	83	96	88	73	96	78	65	96	69	57	93	62	52
			Array Edge	96	96	96	96	96	96	96	96	96	96	96	96	96	96	94	96	96	87	96	96	80	96	89	74	96	76	63	96	66	55	88	58	48	78	52	43	69	46	38	62	41	34
		20.1 to 27	Array Interior	96	96	96	96	96	96	96	96	96	96	96	96	96	96	96	96	96	96	96	96	96	96	96	96	96	96	94	96	96	82	96	96	72	96	92	64	96	82	57	96	74	51
			Array Edge	96	96	96	96	96	96	96	96	96	96	96	96	96	96	93	96	96	85	96	96	79	96	96	73	96	90	63	96	79	55	96	69	48	96	61	43	91	55	38	82	49	34
		27.1 to 45	Array Interior	96	96	96	96	96	96	96	96	96	96	96	96	96	96	96	96	96	96	96	96	96	96	96	96	96	96	96	96	96	89	96	96	79	96	96	70	96	96	63	96	89	56
			Array Edge	96	96	96	96	96	96	96	96	96	96	96	96	96	96	96	96	96	93	96	96	86	96	96	80	96	96	69	96	95	60	93	84	53	83	75	47	74	67	42	67	60	38
	C	0 to 7	Array Interior	96	96	96	96	96	96	96	96	96	96	96	96	96	96	96	96	96	96	96	96	96	96	96	96	96	96	82	96	96	71	96	88	63	96	78	55	94	69	49	84	62	44
			Array Edge	96	96	96	96	96	96	96	96	96	96	96	89	96	96	81	96	96	75	96	96	69	96	89	63	96	76	54	90	66	47	79	58	41	70	51	36	62	46	32	56	41	29
		7.1 to 20	Array Interior	96	96	96	96	96	96	96	96	96	96	96	96	96	96	96	96	96	96	96	96	90	96	96	83	96	86	72	96	75	62	96	66	55	88	58	48	78	52	43	70	46	39
			Array Edge	96	96	96	96	96	94	96	96	85	96	93	77	96	85	71	96	78	65	96	72	60	96	66	55	86	57	48	75	50	41	66	44	36	58	39	32	52	34	29	46	31	26
		20.1 to 27	Array Interior	96	96	96	96	96	96	96	96	96	96	96	96	96	96	96	96	96	96	96	96	89	96	96	82	96	96	71	96	89	62	96	78	54	96	69	48	96	62	43	92	55	38
			Array Edge	96	96	96	96	96	92	96	96	84	96	96	76	96	96	70	96	92	64	96	85	59	96	79	55	96	68	47	96	59	41	87	52	36	77	46	32	68	41	28	61	37	25
		27.1 to 45	Array Interior	96	96	96	96	96	96	96	96	96	96	96	96	96	96	96	96	96	96	96	96	96	96	96	89	96	96	77	96	96	68	96	94	60	93	84	53	83	75	47	75	67	43
			Array Edge	96	96	96	96	96	96	96	96	91	96	96	83	96	96	77	96	96	70	96	96	65	96	95	60	91	82	52	80	72	45	70	64	40	63	56	35	56	50	32	50	45	28
	D	0 to 7	Array Interior	96	96	96	96	96	96	96	96	96	96	96	96	96	96	96	96	96	96	96	96	90	96	96	83	96	96	71	96	87	62	96	76	54	92	67	48	81	60	42	73	53	38
			Array Edge	96	96	96	96	96	94	96	96	85	96	96	77	96	96	70	96	90	64	96	83	59	96	77	55	90	66	47	78	57	41	68	50	36	60	44	31	54	39	28	48	35	25
		7.1 to 20	Array Interior	96	96	96	96	96	96	96	96	96	96	96	96	96	96	92	96	96	85	96	94	78	96	87	72	96	74	62	96	65	54	86	57	47	76	50	42	68	45	37	61	40	33
			Array Edge	96	96	90	96	96	81	96	88	74	96	81	67	96	74	61	96	68	56	94	62	52	87	57	48	74	49	41	65	43	36	57	38	31	50	33	28	45	30	25	40	27	22
		20.1 to 27	Array Interior	96	96	96	96	96	96	96	96	96	96	96	96	96	96	91	96	96	83	96	96	77	96	96	71	96	88	61	96	77	53	96	68	47	96	60	42	89	53	37	80	48	33
			Array Edge	96	96	89	96	96	80	96	96	73	96	95	66	96	87	61	96	80	56	96	74	51	96	68	47	96	59	41	85	51	36	75	45	31	67	40	28	59	36	25	53	32	22
		27.1 to 45	Array Interior	96	96	96	96	96	96	96	96	96	96	96	96	96	96	96	96	96	91	96	96	84	96	96	78	96	96	67	96	93	59	91	82	52	81	73	46	72	65	41	65	59	37
			Array Edge	96	96	96	96	96	87	96	96	79	96	96	73	96	96	67	96	96	61	96	89	57	92	83	52	79	72	45	69	63	39	61	55	35	54	49	31	49	44	27	44	39	25
15	B	0 to 7	Array Interior	96	96	96	96	96	96	96	96	96	96	96	96	96	96	96	96	96	96	96	96	96	96	96	96	96	96	96	96	96	96	96	96	84	96	96	74	96	93	66	96	83	59
			Array Edge	96	96	96	96	96	96	96	96	96	96	96	96	96	96	96	96	96	96	96	96	92	96	96	85	96	96	73	96	89	63	96	78	55	94	69	49	83	61	43	75	55	39
		7.1 to 20	Array Interior	96	96	96	96	96	96	96	96	96	96	96	96	96	96	96	96	96	96	96	96	96	96	96	96	96	96	96	96	96	83	96	88	73	96	78	65	96	69	57	93	62	52
			Array Edge	96	96	96	96	96	96	96	96	96	96	96	96	96	96	94	96	96	87	96	96	80	96	89	74	96	76	63	96	66	55	88	58	48	78	52	43	69	46	38	62	41	34
		20.1 to 27	Array Interior	96	96	96	96	96	96	96	96	96	96	96	96	96	96	96	96	96	96	96	96	96	96	96	96	96	96	94	96	96	82	96	96	72	96	92	64	96	82	57	96	74	51
			Array Edge	96	96	96	96	96	96	96	96	96	96	96	96	96	96	93	96	96	85	96	96	79	96	96	73	96	90	63	96	79	55	96	69	48	96	61	43	91	55	38	82	49	34
		27.1 to 45	Array Interior	96	96	96	96	96	96	96	96	96	96	96	96	96	96	96	96	96	96	96	96	96	96	96	96	96	96	96	96	96	89	96	96	79	96	96	70	96	96	63	96	89	56
			Array Edge	96	96	96	96	96	96	96	96	96	96	96	96	96	96	96	96	96	93	96	96	86	96	96	80	96	96	69	96	95	60	93	84	53	83	75	47	74	67	42	67	60	38
	C	0 to 7	Array Interior	96	96	96	96	96	96	96	96	96	96	96	96	96	96	96	96	96	96	96	96	96	96	96	96	96	96	82	96	96	71	96	88	63	96	78	55	94	69	49	84	62	44
			Array Edge	96	96	96	96	96	96	96	96	96	96	96	89	96	96	81	96	96	75	96	96	69	96	89	63	96	76	54	90	66	47	79	58	41	70	51	36	62	46	32	56	41	29
		7.1 to 20	Array Interior	96	96	96	96	96	96	96	96	96	96	96	96	96	96	96	96	96	96	96	96	90	96	96	83	96	86	72	96	75	62	96	66	55	88	58	48	78	52	43	70	46	39
			Array Edge	96	96	96	96	96	94	96	96	85	96	93	77	96	85	71	96	78	65	96	72	60	96	66	55	86	57	48	75	50	41	66	44	36	58	39	32	52	34	29	46	31	26
		20.1 to 27	Array Interior	96	96	96	96	96	96	96	96	96	96	96	96	96	96	96	96	96	96	96	96	89	96	96	82	96	96	71	96	89	62	96	78	54	96	69	48	96	62	43	92	55	38
			Array Edge	96	96	96	96	96	92	96	96	84	96	96	76	96	96	70	96	92	64	96	85	59	96	79	55	96	68	47	96	59	41	87	52	36	77	46	32	68	41	28	61	37	25
		27.1 to 45	Array Interior	96	96	96	96	96	96	96	96	96	96	96	96	96	96	96	96	96	96	96	96	96	96	96	89	96	96	77	96	96	68	96	94	60	93	84	53	83	75	47	75	67	43
			Array Edge	96	96	96	96	96	96	96	96	91	96	96	83	96	96	77	96	96	70	96	96	65	96	95	60	91	82	52	80	72	45	70	64	40	63	56	35	56	50	32	50	45	28
	D	0 to 7	Array Interior	96	96	96	96	96	96	96	96	96	96	96	96	96	96	96	96	96	96	96	96	90	96	96	83	96	96	71	96	87	62	96	76	54	92	67	48	81	60	42	73	53	38
			Array Edge	96	96	96	96	96	94	96	96	85	96	96	77	96	96	70	96	90	64	96	83	59	96	77	55	90	66	47	78	57	41	68	50	36	60	44	31	54	39	28	48	35	25
		7.1 to 20	Array Interior	96	96	96	96	96	96	96	96	96	96	96	96	96	96	92	96	96	85	96	94	78	96	87	72	96	74	62	96	65	54	86	57	47	76	50	42	68	45	37	61	40	33
			Array Edge	96	96	90	96	96	81	96	88	74	96	81	67	96	74	61	96	68	56	94	62	52	87	57	48	74	49	41	65	43	36	57	38	31	50	33	28	45	30	25	40	27	22
		20.1 to 27	Array Interior	96	96	96	96	96	96	96	96	96	96	96	96	96	96	91	96	96	83	96	96	77	96	96	71	96	88	61	96	77	53	96	68	47	96	60	42	89	53	37	80	48	33
			Array Edge	96	96	89	96	96	80	96	96	73	96	95	66	96	87	61	96	80	56	96	74	51	96	68	47	96	59	41	85	51	36	75	45	31	67	40	28	59	36	25	53	32	22
		27.1 to 45	Array Interior	96	96	96	96	96	96	96	96	96	96	96	96	96	96	96	96	96	91	96	96	84	96	96	78	96	96	67	96	93	59	91	82	52	81	73	46	72	65	41	65	59	37
			Array Edge	96	96	96	96	96	87	96	96	79	96	96	73	96	96	67	96	96	61	96	89	57	92	83	52	79	72	45	69	63	39	61	55	35	54	49	31	49	44	27	44	39	25

Pegasus Solar - Closed Slot L-Foot - Gable Roof - Flush Mount 30 to 60 Foot Roof - Portrait 72 Cell - Specific Gravity = 0.42

Ground Snow Load (psf)	Exposure Category	Roof/ Panel Angle	Wind Speed (mph)	95			100			105			110			115			120			125			130			140			150			160			170			180			190		
			Roof Area	1	2	3	1	2	3	1	2	3	1	2	3	1	2	3	1	2	3	1	2	3	1	2	3	1	2	3	1	2	3	1	2	3	1	2	3	1	2	3	1	2	3
20	B	0 to 7	Array Interior	96	96	96	96	96	96	96	96	96	96	96	96	96	96	96	96	96	96	96	96	96	96	96	96	96	96	96	96	96	96	96	96	84	96	96	74	96	93	66	96	83	59
			Array Edge	96	96	96	96	96	96	96	96	96	96	96	96	96	96	96	96	96	96	96	96	92	96	96	85	96	96	73	96	89	63	96	78	55	94	69	49	83	61	43	75	55	39
		7.1 to 20	Array Interior	96	96	96	96	96	96	96	96	96	96	96	96	96	96	96	96	96	96	96	96	96	96	96	96	96	96	96	96	96	83	96	88	73	96	78	65	96	69	57	93	62	52
			Array Edge	96	96	96	96	96	96	96	96	96	96	96	96	96	96	94	96	96	87	96	96	80	96	89	74	96	76	63	96	66	55	88	58	48	78	52	43	69	46	38	62	41	34
		20.1 to 27	Array Interior	96	96	96	96	96	96	96	96	96	96	96	96	96	96	96	96	96	96	96	96	96	96	96	96	96	96	94	96	96	82	96	96	72	96	92	64	96	82	57	96	74	51
			Array Edge	96	96	96	96	96	96	96	96	96	96	96	96	96	96	93	96	96	85	96	96	79	96	96	73	96	90	63	96	79	55	96	69	48	96	61	43	91	55	38	82	49	34
		27.1 to 45	Array Interior	96	96	96	96	96	96	96	96	96	96	96	96	96	96	96	96	96	96	96	96	96	96	96	96	96	96	96	96	96	89	96	96	79	96	96	70	96	96	63	96	89	56
			Array Edge	96	96	96	96	96	96	96	96	96	96	96	96	96	96	96	96	96	93	96	96	86	96	96	80	96	96	69	96	95	60	93	84	53	83	75	47	74	67	42	67	60	38
	C	0 to 7	Array Interior	96	96	96	96	96	96	96	96	96	96	96	96	96	96	96	96	96	96	96	96	96	96	96	96	96	96	82	96	96	71	96	88	63	96	78	55	94	69	49	84	62	44
			Array Edge	96	96	96	96	96	96	96	96	96	96	96	89	96	96	81	96	96	75	96	96	69	96	89	63	96	76	54	90	66	47	79	58	41	70	51	36	62	46	32	56	41	29
		7.1 to 20	Array Interior	96	96	96	96	96	96	96	96	96	96	96	96	96	96	96	96	96	96	96	96	90	96	96	83	96	86	72	96	75	62	96	66	55	88	58	48	78	52	43	70	46	39
			Array Edge	96	96	96	96	96	94	96	96	85	96	93	77	96	85	71	96	78	65	96	72	60	96	66	55	86	57	48	75	50	41	66	44	36	58	39	32	52	34	29	46	31	26
		20.1 to 27	Array Interior	96	96	96	96	96	96	96	96	96	96	96	96	96	96	96	96	96	96	96	96	89	96	96	82	96	96	71	96	89	62	96	78	54	96	69	48	96	62	43	92	55	38
			Array Edge	96	96	96	96	96	92	96	96	84	96	96	76	96	96	70	96	92	64	96	85	59	96	79	55	96	68	47	96	59	41	87	52	36	77	46	32	68	41	28	61	37	25
		27.1 to 45	Array Interior	96	96	96	96	96	96	96	96	96	96	96	96	96	96	96	96	96	96	96	96	96	96	96	89	96	96	77	96	96	68	96	94	60	93	84	53	83	75	47	75	67	43
			Array Edge	96	96	96	96	96	96	96	96	91	96	96	83	96	96	77	96	96	70	96	96	65	96	95	60	91	82	52	80	72	45	70	64	40	63	56	35	56	50	32	50	45	28
	D	0 to 7	Array Interior	96	96	96	96	96	96	96	96	96	96	96	96	96	96	96	96	96	96	96	96	90	96	96	83	96	96	71	96	87	62	96	76	54	92	67	48	81	60	42	73	53	38
			Array Edge	96	96	96	96	96	94	96	96	85	96	96	77	96	96	70	96	90	64	96	83	59	96	77	55	90	66	47	78	57	41	68	50	36	60	44	31	54	39	28	48	35	25
		7.1 to 20	Array Interior	96	96	96	96	96	96	96	96	96	96	96	96	96	96	92	96	96	85	96	94	78	96	87	72	96	74	62	96	65	54	86	57	47	76	50	42	68	45	37	61	40	33
			Array Edge	96	96	90	96	96	81	96	88	74	96	81	67	96	74	61	96	68	56	94	62	52	87	57	48	74	49	41	65	43	36	57	38	31	50	33	28	45	30	25	40	27	22
		20.1 to 27	Array Interior	96	96	96	96	96	96	96	96	96	96	96	96	96	96	91	96	96	83	96	96	77	96	96	71	96	88	61	96	77	53	96	68	47	96	60	42	89	53	37	80	48	33
			Array Edge	96	96	89	96	96	80	96	96	73	96	95	66	96	87	61	96	80	56	96	74	51	96	68	47	96	59	41	85	51	36	75	45	31	67	40	28	59	36	25	53	32	22
		27.1 to 45	Array Interior	96	96	96	96	96	96	96	96	96	96	96	96	96	96	96	96	96	91	96	96	84	96	96	78	96	96	67	96	93	59	91	82	52	81	73	46	72	65	41	65	59	37
			Array Edge	96	96	96	96	96	87	96	96	79	96	96	73	96	96	67	96	96	61	96	89	57	92	83	52	79	72	45	69	63	39	61	55	35	54	49	31	49	44	27	44	39	25
25	B	0 to 7	Array Interior	96	96	96	96	96	96	96	96	96	96	96	96	96	96	96	96	96	96	96	96	96	96	96	96	96	96	96	96	96	96	96	96	84	96	96	74	96	93	66	96	83	59
			Array Edge	96	96	96	96	96	96	96	96	96	96	96	96	96	96	96	96	96	96	96	96	92	96	96	85	96	96	73	96	89	63	96	78	55	94	69	49	83	61	43	75	55	39
		7.1 to 20	Array Interior	96	96	96	96	96	96	96	96	96	96	96	96	96	96	96	96	96	96	96	96	96	96	96	96	96	96	96	96	96	83	96	88	73	96	78	65	96	69	57	93	62	52
			Array Edge	96	96	96	96	96	96	96	96	96	96	96	96	96	96	94	96	96	87	96	96	80	96	89	74	96	76	63	96	66	55	88	58	48	78	52	43	69	46	38	62	41	34
		20.1 to 27	Array Interior	96	96	96	96	96	96	96	96	96	96	96	96	96	96	96	96	96	96	96	96	96	96	96	96	96	96	94	96	96	82	96	96	72	96	92	64	96	82	57	96	74	51
			Array Edge	96	96	96	96	96	96	96	96	96	96	96	96	96	96	93	96	96	85	96	96	79	96	96	73	96	90	63	96	79	55	96	69	48	96	61	43	91	55	38	82	49	34
		27.1 to 45	Array Interior	96	96	96	96	96	96	96	96	96	96	96	96	96	96	96	96	96	96	96	96	96	96	96	96	96	96	96	96	96	89	96	96	79	96	96	70	96	96	63	96	89	56
			Array Edge	96	96	96	96	96	96	96	96	96	96	96	96	96	96	96	96	96	93	96	96	86	96	96	80	96	96	69	96	95	60	93	84	53	83	75	47	74	67	42	67	60	38
	C	0 to 7	Array Interior	96	96	96	96	96	96	96	96	96	96	96	96	96	96	96	96	96	96	96	96	96	96	96	96	96	96	82	96	96	71	96	88	63	96	78	55	94	69	49	84	62	44
			Array Edge	96	96	96	96	96	96	96	96	96	96	96	89	96	96	81	96	96	75	96	96	69	96	89	63	96	76	54	90	66	47	79	58	41	70	51	36	62	46	32	56	41	29
		7.1 to 20	Array Interior	96	96	96	96	96	96	96	96	96	96	96	96	96	96	96	96	96	96	96	96	90	96	96	83	96	86	72	96	75	62	96	66	55	88	58	48	78	52	43	70	46	39
			Array Edge	96	96	96	96	96	94	96	96	85	96	93	77	96	85	71	96	78	65	96	72	60	96	66	55	86	57	48	75	50	41	66	44	36	58	39	32	52	34	29	46	31	26
		20.1 to 27	Array Interior	96	96	96	96	96	96	96	96	96	96	96	96	96	96	96	96	96	96	96	96	89	96	96	82	96	96	71	96	89	62	96	78	54	96	69	48	96	62	43	92	55	38
			Array Edge	96	96	96	96	96	92	96	96	84	96	96	76	96	96	70	96	92	64	96	85	59	96	79	55	96	68	47	96	59	41	87	52	36	77	46	32	68	41	28	61	37	25
		27.1 to 45	Array Interior	96	96	96	96	96	96	96	96	96	96	96	96	96	96	96	96	96	96	96	96	96	96	96	89	96	96	77	96	96	68	96	94	60	93	84	53	83	75	47	75	67	43
			Array Edge	96	96	96	96	96	96	96	96	91	96	96	83	96	96	77	96	96	70	96	96	65	96	95	60	91	82	52	80	72	45	70	64	40	63	56	35	56	50	32	50	45	28
	D	0 to 7	Array Interior	96	96	96	96	96	96	96	96	96	96	96	96	96	96	96	96	96	96	96	96	90	96	96	83	96	96	71	96	87	62	96	76	54	92	67	48	81	60	42	73	53	38
			Array Edge	96	96	96	96	96	94	96	96	85	96	96	77	96	96	70	96	90	64	96	83	59	96	77	55	90	66	47	78	57	41	68	50	36	60	44	31	54	39	28	48	35	25
		7.1 to 20	Array Interior	96	96	96	96	96	96	96	96	96	96	96	96	96	96	92	96	96	85	96	94	78	96	87	72	96	74	62	96	65	54	86	57	47	76	50	42	68	45	37	61	40	33
			Array Edge	96	96	90	96	96	81	96	88	74	96	81	67	96	74	61	96	68	56	94	62	52	87	57	48	74	49	41	65	43	36	57	38	31	50	33	28	45	30	25	40	27	22
		20.1 to 27	Array Interior	96	96	96	96	96	96	96	96	96	96	96	96	96	96	91	96	96	83	96	96	77	96	96	71	96	88	61	96	77	53	96	68	47	96	60	42	89	53	37	80	48	33
			Array Edge	96	96	89	96	96	80	96	96	73	96	95	66	96	87	61	96	80	56	96	74	51	96	68	47	96	59	41	85	51	36	75	45	31	67	40	28	59	36	25	53	32	22
		27.1 to 45	Array Interior	96	96	96	96	96	96	96	96	96	96	96	96	96	96	96	96	96	91	96	96	84	96	96	78	96	96	67	96	93	59	91	82	52	81	73	46	72	65	41	65	59	37
			Array Edge	96	96	96	96	96	87	96	96	79	96	96	73	96	96	67	96	96	61	96	89	57	92	83	52	79	72	45	69	63	39	61	55	35	54	49	31	49	44	27	44	39	25
30	B	0 to 7	Array Interior	96	96	96	96	96	96	96	96	96	96	96	96	96	96	96	96	96	96	96	96	96	96	96	96	96	96	96	96	96	96	96	96	84	96	96	74	96	93	66	96	83	59
			Array Edge	96	96	96	96	96	96	96	96	96	96	96	96	96	96	96	96	96	96	96	96	92	96	96	85	96	96	73	96	89	63	96	78	55	94	69	49	83	61	43	75	55	39
		7.1 to 20	Array Interior	96	96	96	96	96	96	96	96	96	96	96	96	96	96	96	96	96	96	96	96	96	96	96	96	96	96	96	96	96	83	96	88	73	96	78	65	96	69	57	93	62	52
			Array Edge	96	96	96	96	96	96	96	96	96	96	96	96	96	96	94	96	96	87	96	96	80	96	89	74	96	76	63	96	66	55	88	58	48	78	52	43	69	46	38	62	41	34
		20.1 to 27	Array Interior	96	96	96	96	96	96	96	96	96	96	96	96	96	96	96	96	96	96	96	96	96	96	96	96	96	96	94	96	96	82	96	96	72	96	92	64	96	82	57	96	74	51
			Array Edge	96	96	96	96	96	96	96	96	96	96	96	96	96	96	93	96	96	85	96	96	79	96	96	73	96	90	63	96	79	55	96	69	48	96	61	43	91	55	38	82	49	34
		27.1 to 45	Array Interior	96	96	96	96	96	96	96	96	96	96	96	96	96	96	96	96	96	96	96	96	96	96	96	96	96	96	96	96	96	89	96	96	79	96	96	70	96	96	63	96	89	56
			Array Edge	96	96	96	96	96	96	96	96	96	96	96	96	96	96	96	96	96	93	96	96	86	96	96	80	96	96	69	96	95	60	93	84	53	83	75	47	74	67	42	67	60	38
	C	0 to 7	Array Interior	96	96	96	96	96	96	96	96	96	96	96	96	96	96	96	96	96	96	96	96	96	96	96	96	96	96	82	96	96	71	96	88	63	96	78	55	94	69	49	84	62	44
			Array Edge	96	96	96	96	96	96	96	96	96	96	96	89	96	96	81	96	96	75	96	96	69	96	89	63	96	76	54	90	66	47	79	58	41	70	51	36	62	46	32	56	41	29
		7.1 to 20	Array Interior	96	96	96	96	96	96	96	96	96	96	96	96	96	96	96	96	96	96	96	96	90	96	96	83	96	86	72	96	75	62	96	66	55	88	58	48	78	52	43	70	46	39
			Array Edge	96	96	96	96	96	94	96	96	85	96	93	77	96	85	71	96	78	65	96	72	60	96	66	55	86	57	48	75	50	41	66	44	36	58	39	32	52	34	29	46	31	26
		20.1 to 27	Array Interior	96	96	96	96	96	96	96	96	96	96	96	96	96	96	96	96	96	96	96	96	89	96	96	82	96	96	71	96	89	62	96	78	54	96	69	48	96	62	43	92	55	38
			Array Edge	96	96	96	96	96	92	96	96	84	96	96	76	96	96	70	96	92	64	96	85	59	96	79	55	96	68	47	96	59	41	87	52	36	77	46	32	68	41	28	61	37	25
		27.1 to 45	Array Interior	96	96	96	96	96	96	96	96	96	96	96	96	96	96	96	96	96	96	96	96	96	96	96	89	96	96	77	96	96	68	96	94	60	93	84	53	83	75	47	75	67	43
			Array Edge	96	96	96	96	96	96	96	96	91	96	96	83	96	96	77	96	96	70	96	96	65	96	95	60	91	82	52	80	72	45	70	64	40	63	56	35	56	50	32	50	45	28
	D	0 to 7	Array Interior	96	96	96	96	96	96	96	96	96	96	96	96	96	96	96	96	96	96	96	96	90	96	96	83	96	96	71	96	87	62	96	76	54	92	67	48	81	60	42	73	53	38
			Array Edge	96	96	96	96	96	94	96	96	85	96	96	77	96	96	70	96	90	64	96	83	59	96	77	55	90	66	47	78	57	41	68	50	36	60	44	31	54	39	28	48	35	25
		7.1 to 20	Array Interior	96	96	96	96	96	96	96	96	96	96	96	96	96	96	92	96	96	85	96	94	78	96	87	72	96	74	62	96	65	54	86	57	47	76	50	42	68	45	37	61	40	33
			Array Edge	96	96	90	96	96	81	96	88	74	96	81	67	96	74	61	96	68	56	94	62	52	87	57	48	74	49	41	65	43	36	57	38	31	50	33	28	45	30	25	40	27	22
		20.1 to 27	Array Interior	96	96	96	96	96	96	96	96	96	96	96	96	96	96	91	96	96	83	96	96	77	96	96	71	96	88	61	96	77	53	96	68	47	96	60	42	89	53	37	80	48	33
			Array Edge	96	96	89	96	96	80	96	96	73	96	95	66	96	87	61	96	80	56	96	74	51	96	68	47	96	59	41	85	51	36	75	45	31	67	40	28	59	36	25	53	32	22
		27.1 to 45	Array Interior	96	96	96	96	96	96	96	96	96	96	96	96	96	96	96	96	96	91	96	96	84	96	96	78	96	96	67	96	93	59	91	82	52	81	73	46	72	65	41	65	59	37
			Array Edge	96	96	96	96	96	87	96	96	79	96	96	73	96	96	67	96	96	61	96	89	57	92	83	52	79	72	45	69	63	39	61	55	35	54	49	31	49	44	27	44	39	25

Pegasus Solar - Closed Slot L-Foot - Gable Roof - Flush Mount 30 to 60 Foot Roof - Landscape - Specific Gravity = 0.42

Ground Snow Load (psf)	Exposure Category	Roof/ Panel Angle	Wind Speed (mph)	95			100			105			110			115			120			125			130			140			150			160			170			180			190		
			Roof Area	1	2	3	1	2	3	1	2	3	1	2	3	1	2	3	1	2	3	1	2	3	1	2	3	1	2	3	1	2	3	1	2	3	1	2	3	1	2	3	1	2	3
0	B	0 to 7	Array Interior	96	96	96	96	96	96	96	96	96	96	96	96	96	96	96	96	96	96	96	96	96	96	96	96	96	96	96	96	96	96	96	96	96	96	96	96	96	96	96	96	96	96
			Array Edge	96	96	96	96	96	96	96	96	96	96	96	96	96	96	96	96	96	96	96	96	96	96	96	96	96	96	96	96	96	96	96	96	96	96	96	96	96	96	87	96	96	78
		7.1 to 20	Array Interior	96	96	96	96	96	96	96	96	96	96	96	96	96	96	96	96	96	96	96	96	96	96	96	96	96	96	96	96	96	96	96	96	96	96	96	96	96	96	96	96	96	96
			Array Edge	96	96	96	96	96	96	96	96	96	96	96	96	96	96	96	96	96	96	96	96	96	96	96	96	96	96	96	96	96	96	96	96	96	96	96	86	96	92	77	96	83	69
		20.1 to 27	Array Interior	96	96	96	96	96	96	96	96	96	96	96	96	96	96	96	96	96	96	96	96	96	96	96	96	96	96	96	96	96	96	96	96	96	96	96	96	96	96	96	96	96	96
			Array Edge	96	96	96	96	96	96	96	96	96	96	96	96	96	96	96	96	96	96	96	96	96	96	96	96	96	96	96	96	96	96	96	96	96	96	96	86	96	96	76	96	96	68
		27.1 to 45	Array Interior	96	96	96	96	96	96	96	96	96	96	96	96	96	96	96	96	96	96	96	96	96	96	96	96	96	96	96	96	96	96	96	96	96	96	96	96	96	96	96	96	96	96
			Array Edge	96	96	96	96	96	96	96	96	96	96	96	96	96	96	96	96	96	96	96	96	96	96	96	96	96	96	96	96	96	96	96	96	96	96	96	95	96	96	85	96	96	76
	C	0 to 7	Array Interior	96	96	96	96	96	96	96	96	96	96	96	96	96	96	96	96	96	96	96	96	96	96	96	96	96	96	96	96	96	96	96	96	96	96	96	96	96	96	96	96	96	88
			Array Edge	96	96	96	96	96	96	96	96	96	96	96	96	96	96	96	96	96	96	96	96	96	96	96	96	96	96	96	96	96	95	96	96	83	96	96	73	96	92	65	96	82	59
		7.1 to 20	Array Interior	96	96	96	96	96	96	96	96	96	96	96	96	96	96	96	96	96	96	96	96	96	96	96	96	96	96	96	96	96	96	96	96	96	96	96	96	96	96	87	96	93	78
			Array Edge	96	96	96	96	96	96	96	96	96	96	96	96	96	96	96	96	96	96	96	96	96	96	96	96	96	96	96	96	96	83	96	88	73	96	78	65	96	69	58	93	62	52
		20.1 to 27	Array Interior	96	96	96	96	96	96	96	96	96	96	96	96	96	96	96	96	96	96	96	96	96	96	96	96	96	96	96	96	96	96	96	96	96	96	96	96	96	96	86	96	96	77
			Array Edge	96	96	96	96	96	96	96	96	96	96	96	96	96	96	96	96	96	96	96	96	96	96	96	96	96	96	95	96	96	83	96	96	73	96	93	64	96	83	57	96	74	51
		27.1 to 45	Array Interior	96	96	96	96	96	96	96	96	96	96	96	96	96	96	96	96	96	96	96	96	96	96	96	96	96	96	96	96	96	96	96	96	96	96	96	96	96	96	95	96	96	86
			Array Edge	96	96	96	96	96	96	96	96	96	96	96	96	96	96	96	96	96	96	96	96	96	96	96	96	96	96	96	96	96	91	96	96	80	96	96	71	96	96	64	96	91	57
	D	0 to 7	Array Interior	96	96	96	96	96	96	96	96	96	96	96	96	96	96	96	96	96	96	96	96	96	96	96	96	96	96	96	96	96	96	96	96	96	96	96	96	96	96	85	96	96	77
			Array Edge	96	96	96	96	96	96	96	96	96	96	96	96	96	96	96	96	96	96	96	96	96	96	96	96	96	96	94	96	96	82	96	96	72	96	89	63	96	79	57	96	71	51
		7.1 to 20	Array Interior	96	96	96	96	96	96	96	96	96	96	96	96	96	96	96	96	96	96	96	96	96	96	96	96	96	96	96	96	96	96	96	96	95	96	96	84	96	90	75	96	81	67
			Array Edge	96	96	96	96	96	96	96	96	96	96	96	96	96	96	96	96	96	96	96	96	96	96	96	96	96	96	83	96	86	72	96	76	63	96	67	56	90	60	50	81	54	45
		20.1 to 27	Array Interior	96	96	96	96	96	96	96	96	96	96	96	96	96	96	96	96	96	96	96	96	96	96	96	96	96	96	96	96	96	96	96	96	94	96	96	84	96	96	75	96	96	67
			Array Edge	96	96	96	96	96	96	96	96	96	96	96	96	96	96	96	96	96	96	96	96	96	96	96	95	96	96	82	96	96	72	96	91	63	96	80	56	96	72	50	96	64	44
		27.1 to 45	Array Interior	96	96	96	96	96	96	96	96	96	96	96	96	96	96	96	96	96	96	96	96	96	96	96	96	96	96	96	96	96	96	96	96	96	96	96	92	96	96	83	96	96	74
			Array Edge	96	96	96	96	96	96	96	96	96	96	96	96	96	96	96	96	96	96	96	96	96	96	96	96	96	96	91	96	96	79	96	96	70	96	96	62	96	88	55	88	79	50
5	B	0 to 7	Array Interior	96	96	96	96	96	96	96	96	96	96	96	96	96	96	96	96	96	96	96	96	96	96	96	96	96	96	96	96	96	96	96	96	96	96	96	96	96	96	96	96	96	96
			Array Edge	96	96	96	96	96	96	96	96	96	96	96	96	96	96	96	96	96	96	96	96	96	96	96	96	96	96	96	96	96	96	96	96	96	96	96	87	96	96	78			
		7.1 to 20	Array Interior	96	96	96	96	96	96	96	96	96	96	96	96	96	96	96	96	96	96	96	96	96	96	96	96	96	96	96	96	96	96	96	96	96	96	96	96	96	96	96	96	96	96
			Array Edge	96	96	96	96	96	96	96	96	96	96	96	96	96	96	96	96	96	96	96	96	96	96	96	96	96	96	96	96	96	96	96	96	96	96	96	86	96	92	77	96	83	69
		20.1 to 27	Array Interior	96	96	96	96	96	96	96	96	96	96	96	96	96	96	96	96	96	96	96	96	96	96	96	96	96	96	96	96	96	96	96	96	96	96	96	96	96	96	96	96	96	96
			Array Edge	96	96	96	96	96	96	96	96	96	96	96	96	96	96	96	96	96	96	96	96	96	96	96	96	96	96	96	96	96	96	96	96	96	96	96	86	96	96	76	96	96	68
		27.1 to 45	Array Interior	96	96	96	96	96	96	96	96	96	96	96	96	96	96	96	96	96	96	96	96	96	96	96	96	96	96	96	96	96	96	96	96	96	96	96	96	96	96	96	96	96	96
			Array Edge	96	96	96	96	96	96	96	96	96	96	96	96	96	96	96	96	96	96	96	96	96	96	96	96	96	96	96	96	96	96	96	96	96	96	96	95	96	96	85	96	96	76
	C	0 to 7	Array Interior	96	96	96	96	96	96	96	96	96	96	96	96	96	96	96	96	96	96	96	96	96	96	96	96	96	96	96	96	96	96	96	96	96	96	96	96	96	96	96	96	96	88
			Array Edge	96	96	96	96	96	96	96	96	96	96	96	96	96	96	96	96	96	96	96	96	96	96	96	96	96	96	96	96	96	95	96	96	83	96	96	73	96	92	65	96	82	59
		7.1 to 20	Array Interior	96	96	96	96	96	96	96	96	96	96	96	96	96	96	96	96	96	96	96	96	96	96	96	96	96	96	96	96	96	96	96	96	96	96	96	96	96	96	87	96	93	78
			Array Edge	96	96	96	96	96	96	96	96	96	96	96	96	96	96	96	96	96	96	96	96	96	96	96	96	96	96	96	96	96	83	96	88	73	96	78	65	96	69	58	93	62	52
		20.1 to 27	Array Interior	96	96	96	96	96	96	96	96	96	96	96	96	96	96	96	96	96	96	96	96	96	96	96	96	96	96	96	96	96	96	96	96	96	96	96	96	96	96	86	96	96	77
			Array Edge	96	96	96	96	96	96	96	96	96	96	96	96	96	96	96	96	96	96	96	96	96	96	96	96	96	96	95	96	96	83	96	96	73	96	93	64	96	83	57	96	74	51
		27.1 to 45	Array Interior	96	96	96	96	96	96	96	96	96	96	96	96	96	96	96	96	96	96	96	96	96	96	96	96	96	96	96	96	96	96	96	96	96	96	96	96	96	96	95	96	96	86
			Array Edge	96	96	96	96	96	96	96	96	96	96	96	96	96	96	96	96	96	96	96	96	96	96	96	96	96	96	96	96	96	91	96	96	80	96	96	71	96	96	64	96	91	57
	D	0 to 7	Array Interior	96	96	96	96	96	96	96	96	96	96	96	96	96	96	96	96	96	96	96	96	96	96	96	96	96	96	96	96	96	96	96	96	96	96	96	96	96	96	85	96	96	77
			Array Edge	96	96	96	96	96	96	96	96	96	96	96	96	96	96	96	96	96	96	96	96	96	96	96	96	96	96	94	96	96	82	96	96	72	96	89	63	96	79	57	96	71	51
		7.1 to 20	Array Interior	96	96	96	96	96	96	96	96	96	96	96	96	96	96	96	96	96	96	96	96	96	96	96	96	96	96	96	96	96	96	96	96	95	96	96	84	96	90	75	96	81	67
			Array Edge	96	96	96	96	96	96	96	96	96	96	96	96	96	96	96	96	96	96	96	96	96	96	96	96	96	96	83	96	86	72	96	76	63	96	67	56	90	60	50	81	54	45
		20.1 to 27	Array Interior	96	96	96	96	96	96	96	96	96	96	96	96	96	96	96	96	96	96	96	96	96	96	96	96	96	96	96	96	96	96	96	96	94	96	96	84	96	96	75	96	96	67
			Array Edge	96	96	96	96	96	96	96	96	96	96	96	96	96	96	96	96	96	96	96	96	96	96	96	95	96	96	82	96	96	72	96	91	63	96	80	56	96	72	50	96	64	44
		27.1 to 45	Array Interior	96	96	96	96	96	96	96	96	96	96	96	96	96	96	96	96	96	96	96	96	96	96	96	96	96	96	96	96	96	96	96	96	96	96	96	92	96	96	83	96	96	74
			Array Edge	96	96	96	96	96	96	96	96	96	96	96	96	96	96	96	96	96	96	96	96	96	96	96	96	96	96	91	96	96	79	96	96	70	96	96	62	96	88	55	88	79	50

Pegasus Solar - Closed Slot L-Foot - Gable Roof - Flush Mount 30 to 60 Foot Roof - Landscape - Specific Gravity = 0.42

Ground Snow Load (psf)	Exposure Category	Roof/ Panel Angle	Wind Speed (mph)	95			100			105			110			115			120			125			130			140			150			160			170			180			190		
			Roof Area	1	2	3	1	2	3	1	2	3	1	2	3	1	2	3	1	2	3	1	2	3	1	2	3	1	2	3	1	2	3	1	2	3	1	2	3	1	2	3	1	2	3
10	B	0 to 7	Array Interior	96	96	96	96	96	96	96	96	96	96	96	96	96	96	96	96	96	96	96	96	96	96	96	96	96	96	96	96	96	96	96	96	96	96	96	96	96	96	96	96	96	96
			Array Edge	96	96	96	96	96	96	96	96	96	96	96	96	96	96	96	96	96	96	96	96	96	96	96	96	96	96	96	96	96	96	96	96	96	96	96	96	96	96	87	96	96	78
		7.1 to 20	Array Interior	96	96	96	96	96	96	96	96	96	96	96	96	96	96	96	96	96	96	96	96	96	96	96	96	96	96	96	96	96	96	96	96	96	96	96	96	96	96	96	96	96	96
			Array Edge	96	96	96	96	96	96	96	96	96	96	96	96	96	96	96	96	96	96	96	96	96	96	96	96	96	96	96	96	96	96	96	96	96	96	96	86	96	92	77	96	83	69
		20.1 to 27	Array Interior	96	96	96	96	96	96	96	96	96	96	96	96	96	96	96	96	96	96	96	96	96	96	96	96	96	96	96	96	96	96	96	96	96	96	96	96	96	96	96	96	96	96
			Array Edge	96	96	96	96	96	96	96	96	96	96	96	96	96	96	96	96	96	96	96	96	96	96	96	96	96	96	96	96	96	96	96	96	96	96	96	86	96	96	76	96	96	68
		27.1 to 45	Array Interior	96	96	96	96	96	96	96	96	96	96	96	96	96	96	96	96	96	96	96	96	96	96	96	96	96	96	96	96	96	96	96	96	96	96	96	96	96	96	96	96	96	96
			Array Edge	96	96	96	96	96	96	96	96	96	96	96	96	96	96	96	96	96	96	96	96	96	96	96	96	96	96	96	96	96	96	96	96	96	96	96	95	96	96	85	96	96	76
	C	0 to 7	Array Interior	96	96	96	96	96	96	96	96	96	96	96	96	96	96	96	96	96	96	96	96	96	96	96	96	96	96	96	96	96	96	96	96	96	96	96	96	96	96	96	96	96	88
			Array Edge	96	96	96	96	96	96	96	96	96	96	96	96	96	96	96	96	96	96	96	96	96	96	96	96	96	96	96	96	96	95	96	96	83	96	96	73	96	92	65	96	82	59
		7.1 to 20	Array Interior	96	96	96	96	96	96	96	96	96	96	96	96	96	96	96	96	96	96	96	96	96	96	96	96	96	96	96	96	96	96	96	96	96	96	96	96	96	96	87	96	93	78
			Array Edge	96	96	96	96	96	96	96	96	96	96	96	96	96	96	96	96	96	96	96	96	96	96	96	96	96	96	96	96	96	83	96	88	73	96	78	65	96	69	58	93	62	52
		20.1 to 27	Array Interior	96	96	96	96	96	96	96	96	96	96	96	96	96	96	96	96	96	96	96	96	96	96	96	96	96	96	96	96	96	96	96	96	96	96	96	96	96	96	86	96	96	77
			Array Edge	96	96	96	96	96	96	96	96	96	96	96	96	96	96	96	96	96	96	96	96	96	96	96	96	96	96	95	96	96	83	96	96	73	96	93	64	96	83	57	96	74	51
		27.1 to 45	Array Interior	96	96	96	96	96	96	96	96	96	96	96	96	96	96	96	96	96	96	96	96	96	96	96	96	96	96	96	96	96	96	96	96	96	96	96	96	96	96	95	96	96	86
			Array Edge	96	96	96	96	96	96	96	96	96	96	96	96	96	96	96	96	96	96	96	96	96	96	96	96	96	96	96	96	96	91	96	96	80	96	96	71	96	96	64	96	91	57
	D	0 to 7	Array Interior	96	96	96	96	96	96	96	96	96	96	96	96	96	96	96	96	96	96	96	96	96	96	96	96	96	96	96	96	96	96	96	96	96	96	96	96	96	96	85	96	96	77
			Array Edge	96	96	96	96	96	96	96	96	96	96	96	96	96	96	96	96	96	96	96	96	96	96	96	96	96	96	94	96	96	82	96	96	72	96	89	63	96	79	57	96	71	51
		7.1 to 20	Array Interior	96	96	96	96	96	96	96	96	96	96	96	96	96	96	96	96	96	96	96	96	96	96	96	96	96	96	96	96	96	96	96	96	95	96	96	84	96	90	75	96	81	67
			Array Edge	96	96	96	96	96	96	96	96	96	96	96	96	96	96	96	96	96	96	96	96	96	96	96	96	96	96	83	96	86	72	96	76	63	96	67	56	90	60	50	81	54	45
		20.1 to 27	Array Interior	96	96	96	96	96	96	96	96	96	96	96	96	96	96	96	96	96	96	96	96	96	96	96	96	96	96	96	96	96	96	96	96	94	96	96	84	96	96	75	96	96	67
			Array Edge	96	96	96	96	96	96	96	96	96	96	96	96	96	96	96	96	96	96	96	96	96	96	96	95	96	96	82	96	96	72	96	91	63	96	80	56	96	72	50	96	64	44
		27.1 to 45	Array Interior	96	96	96	96	96	96	96	96	96	96	96	96	96	96	96	96	96	96	96	96	96	96	96	96	96	96	96	96	96	96	96	96	96	96	96	92	96	96	83	96	96	74
			Array Edge	96	96	96	96	96	96	96	96	96	96	96	96	96	96	96	96	96	96	96	96	96	96	96	96	96	96	91	96	96	79	96	96	70	96	96	62	96	88	55	88	79	50
15	B	0 to 7	Array Interior	96	96	96	96	96	96	96	96	96	96	96	96	96	96	96	96	96	96	96	96	96	96	96	96	96	96	96	96	96	96	96	96	96	96	96	96	96	96	96	96	96	96
			Array Edge	96	96	96	96	96	96	96	96	96	96	96	96	96	96	96	96	96	96	96	96	96	96	96	96	96	96	96	96	96	96	96	96	96	96	96	96	96	96	87	96	96	78
		7.1 to 20	Array Interior	96	96	96	96	96	96	96	96	96	96	96	96	96	96	96	96	96	96	96	96	96	96	96	96	96	96	96	96	96	96	96	96	96	96	96	96	96	96	96	96	96	96
			Array Edge	96	96	96	96	96	96	96	96	96	96	96	96	96	96	96	96	96	96	96	96	96	96	96	96	96	96	96	96	96	96	96	96	96	96	96	86	96	92	77	96	83	69
		20.1 to 27	Array Interior	96	96	96	96	96	96	96	96	96	96	96	96	96	96	96	96	96	96	96	96	96	96	96	96	96	96	96	96	96	96	96	96	96	96	96	96	96	96	96	96	96	96
			Array Edge	96	96	96	96	96	96	96	96	96	96	96	96	96	96	96	96	96	96	96	96	96	96	96	96	96	96	96	96	96	96	96	96	96	96	96	86	96	96	76	96	96	68
		27.1 to 45	Array Interior	96	96	96	96	96	96	96	96	96	96	96	96	96	96	96	96	96	96	96	96	96	96	96	96	96	96	96	96	96	96	96	96	96	96	96	96	96	96	96	96	96	96
			Array Edge	96	96	96	96	96	96	96	96	96	96	96	96	96	96	96	96	96	96	96	96	96	96	96	96	96	96	96	96	96	96	96	96	96	96	96	95	96	96	85	96	96	76
	C	0 to 7	Array Interior	96	96	96	96	96	96	96	96	96	96	96	96	96	96	96	96	96	96	96	96	96	96	96	96	96	96	96	96	96	96	96	96	96	96	96	96	96	96	96	96	96	88
			Array Edge	96	96	96	96	96	96	96	96	96	96	96	96	96	96	96	96	96	96	96	96	96	96	96	96	96	96	96	96	96	95	96	96	83	96	96	73	96	92	65	96	82	59
		7.1 to 20	Array Interior	96	96	96	96	96	96	96	96	96	96	96	96	96	96	96	96	96	96	96	96	96	96	96	96	96	96	96	96	96	96	96	96	96	96	96	96	96	96	87	96	93	78
			Array Edge	96	96	96	96	96	96	96	96	96	96	96	96	96	96	96	96	96	96	96	96	96	96	96	96	96	96	96	96	96	83	96	88	73	96	78	65	96	69	58	93	62	52
		20.1 to 27	Array Interior	96	96	96	96	96	96	96	96	96	96	96	96	96	96	96	96	96	96	96	96	96	96	96	96	96	96	96	96	96	96	96	96	96	96	96	96	96	96	86	96	96	77
			Array Edge	96	96	96	96	96	96	96	96	96	96	96	96	96	96	96	96	96	96	96	96	96	96	96	96	96	96	95	96	96	83	96	96	73	96	93	64	96	83	57	96	74	51
		27.1 to 45	Array Interior	96	96	96	96	96	96	96	96	96	96	96	96	96	96	96	96	96	96	96	96	96	96	96	96	96	96	96	96	96	96	96	96	96	96	96	96	96	96	95	96	96	86
			Array Edge	96	96	96	96	96	96	96	96	96	96	96	96	96	96	96	96	96	96	96	96	96	96	96	96	96	96	96	96	96	91	96	96	80	96	96	71	96	96	64	96	91	57
	D	0 to 7	Array Interior	96	96	96	96	96	96	96	96	96	96	96	96	96	96	96	96	96	96	96	96	96	96	96	96	96	96	96	96	96	96	96	96	96	96	96	96	96	96	85	96	96	77
			Array Edge	96	96	96	96	96	96	96	96	96	96	96	96	96	96	96	96	96	96	96	96	96	96	96	96	96	96	94	96	96	82	96	96	72	96	89	63	96	79	57	96	71	51
		7.1 to 20	Array Interior	96	96	96	96	96	96	96	96	96	96	96	96	96	96	96	96	96	96	96	96	96	96	96	96	96	96	96	96	96	96	96	96	95	96	96	84	96	90	75	96	81	67
			Array Edge	96	96	96	96	96	96	96	96	96	96	96	96	96	96	96	96	96	96	96	96	96	96	96	96	96	96	83	96	86	72	96	76	63	96	67	56	90	60	50	81	54	45
		20.1 to 27	Array Interior	96	96	96	96	96	96	96	96	96	96	96	96	96	96	96	96	96	96	96	96	96	96	96	96	96	96	96	96	96	96	96	96	94	96	96	84	96	96	75	96	96	67
			Array Edge	96	96	96	96	96	96	96	96	96	96	96	96	96	96	96	96	96	96	96	96	96	96	96	95	96	96	82	96	96	72	96	91	63	96	80	56	96	72	50	96	64	44
		27.1 to 45	Array Interior	96	96	96	96	96	96	96	96	96	96	96	96	96	96	96	96	96	96	96	96	96	96	96	96	96	96	96	96	96	96	96	96	96	96	96	92	96	96	83	96	96	74
			Array Edge	96	96	96	96	96	96	96	96	96	96	96	96	96	96	96	96	96	96	96	96	96	96	96	96	96	96	91	96	96	79	96	96	70	96	96	62	96	88	55	88	79	50

Pegasus Solar - Closed Slot L-Foot - Gable Roof - Flush Mount 30 to 60 Foot Roof - Landscape - Specific Gravity = 0.42

Ground Snow Load (psf)	Exposure Category	Roof/ Panel Angle	Wind Speed (mph)	95			100			105			110			115			120			125			130			140			150			160			170			180			190		
			Roof Area	1	2	3	1	2	3	1	2	3	1	2	3	1	2	3	1	2	3	1	2	3	1	2	3	1	2	3	1	2	3	1	2	3	1	2	3	1	2	3	1	2	3
20	B	0 to 7	Array Interior	96	96	96	96	96	96	96	96	96	96	96	96	96	96	96	96	96	96	96	96	96	96	96	96	96	96	96	96	96	96	96	96	96	96	96	96	96	96	96	96	96	96
			Array Edge	96	96	96	96	96	96	96	96	96	96	96	96	96	96	96	96	96	96	96	96	96	96	96	96	96	96	96	96	96	96	96	96	96	96	96	96	96	96	87	96	96	78
		7.1 to 20	Array Interior	96	96	96	96	96	96	96	96	96	96	96	96	96	96	96	96	96	96	96	96	96	96	96	96	96	96	96	96	96	96	96	96	96	96	96	96	96	96	96	96	96	96
			Array Edge	96	96	96	96	96	96	96	96	96	96	96	96	96	96	96	96	96	96	96	96	96	96	96	96	96	96	96	96	96	96	96	96	96	96	96	86	96	92	77	96	83	69
		20.1 to 27	Array Interior	96	96	96	96	96	96	96	96	96	96	96	96	96	96	96	96	96	96	96	96	96	96	96	96	96	96	96	96	96	96	96	96	96	96	96	96	96	96	96	96	96	96
			Array Edge	96	96	96	96	96	96	96	96	96	96	96	96	96	96	96	96	96	96	96	96	96	96	96	96	96	96	96	96	96	96	96	96	96	96	96	86	96	96	76	96	96	68
		27.1 to 45	Array Interior	96	96	96	96	96	96	96	96	96	96	96	96	96	96	96	96	96	96	96	96	96	96	96	96	96	96	96	96	96	96	96	96	96	96	96	96	96	96	96	96	96	96
			Array Edge	96	96	96	96	96	96	96	96	96	96	96	96	96	96	96	96	96	96	96	96	96	96	96	96	96	96	96	96	96	96	96	96	96	96	96	95	96	96	85	96	96	76
	C	0 to 7	Array Interior	96	96	96	96	96	96	96	96	96	96	96	96	96	96	96	96	96	96	96	96	96	96	96	96	96	96	96	96	96	96	96	96	96	96	96	96	96	96	96	96	96	88
			Array Edge	96	96	96	96	96	96	96	96	96	96	96	96	96	96	96	96	96	96	96	96	96	96	96	96	96	96	96	96	96	95	96	96	83	96	96	73	96	92	65	96	82	59
		7.1 to 20	Array Interior	96	96	96	96	96	96	96	96	96	96	96	96	96	96	96	96	96	96	96	96	96	96	96	96	96	96	96	96	96	96	96	96	96	96	96	96	96	96	87	96	93	78
			Array Edge	96	96	96	96	96	96	96	96	96	96	96	96	96	96	96	96	96	96	96	96	96	96	96	96	96	96	96	96	96	83	96	88	73	96	78	65	96	69	58	93	62	52
		20.1 to 27	Array Interior	96	96	96	96	96	96	96	96	96	96	96	96	96	96	96	96	96	96	96	96	96	96	96	96	96	96	96	96	96	96	96	96	96	96	96	96	96	96	86	96	96	77
			Array Edge	96	96	96	96	96	96	96	96	96	96	96	96	96	96	96	96	96	96	96	96	96	96	96	96	96	96	95	96	96	83	96	96	73	96	93	64	96	83	57	96	74	51
		27.1 to 45	Array Interior	96	96	96	96	96	96	96	96	96	96	96	96	96	96	96	96	96	96	96	96	96	96	96	96	96	96	96	96	96	96	96	96	96	96	96	96	96	96	95	96	96	86
			Array Edge	96	96	96	96	96	96	96	96	96	96	96	96	96	96	96	96	96	96	96	96	96	96	96	96	96	96	96	96	96	91	96	96	80	96	96	71	96	96	64	96	91	57
	D	0 to 7	Array Interior	96	96	96	96	96	96	96	96	96	96	96	96	96	96	96	96	96	96	96	96	96	96	96	96	96	96	96	96	96	96	96	96	96	96	96	96	96	96	85	96	96	77
			Array Edge	96	96	96	96	96	96	96	96	96	96	96	96	96	96	96	96	96	96	96	96	96	96	96	96	96	96	94	96	96	82	96	96	72	96	89	63	96	79	57	96	71	51
		7.1 to 20	Array Interior	96	96	96	96	96	96	96	96	96	96	96	96	96	96	96	96	96	96	96	96	96	96	96	96	96	96	96	96	96	96	96	96	95	96	96	84	96	90	75	96	81	67
			Array Edge	96	96	96	96	96	96	96	96	96	96	96	96	96	96	96	96	96	96	96	96	96	96	96	96	96	96	83	96	86	72	96	76	63	96	67	56	90	60	50	81	54	45
		20.1 to 27	Array Interior	96	96	96	96	96	96	96	96	96	96	96	96	96	96	96	96	96	96	96	96	96	96	96	96	96	96	96	96	96	96	96	96	94	96	96	84	96	96	75	96	96	67
			Array Edge	96	96	96	96	96	96	96	96	96	96	96	96	96	96	96	96	96	96	96	96	96	96	96	95	96	96	82	96	96	72	96	91	63	96	80	56	96	72	50	96	64	44
		27.1 to 45	Array Interior	96	96	96	96	96	96	96	96	96	96	96	96	96	96	96	96	96	96	96	96	96	96	96	96	96	96	96	96	96	96	96	96	96	96	96	92	96	96	83	96	96	74
			Array Edge	96	96	96	96	96	96	96	96	96	96	96	96	96	96	96	96	96	96	96	96	96	96	96	96	96	96	91	96	96	79	96	96	70	96	96	62	96	88	55	88	79	50
25	B	0 to 7	Array Interior	96	96	96	96	96	96	96	96	96	96	96	96	96	96	96	96	96	96	96	96	96	96	96	96	96	96	96	96	96	96	96	96	96	96	96	96	96	96	96	96	96	96
			Array Edge	96	96	96	96	96	96	96	96	96	96	96	96	96	96	96	96	96	96	96	96	96	96	96	96	96	96	96	96	96	96	96	96	96	96	96	87	96	96	78	96	96	78
		7.1 to 20	Array Interior	96	96	96	96	96	96	96	96	96	96	96	96	96	96	96	96	96	96	96	96	96	96	96	96	96	96	96	96	96	96	96	96	96	96	96	96	96	96	96	96	96	96
			Array Edge	96	96	96	96	96	96	96	96	96	96	96	96	96	96	96	96	96	96	96	96	96	96	96	96	96	96	96	96	96	96	96	96	96	96	96	86	96	92	77	96	83	69
		20.1 to 27	Array Interior	96	96	96	96	96	96	96	96	96	96	96	96	96	96	96	96	96	96	96	96	96	96	96	96	96	96	96	96	96	96	96	96	96	96	96	96	96	96	96	96	96	96
			Array Edge	96	96	96	96	96	96	96	96	96	96	96	96	96	96	96	96	96	96	96	96	96	96	96	96	96	96	96	96	96	96	96	96	96	96	96	86	96	96	76	96	96	68
		27.1 to 45	Array Interior	96	96	96	96	96	96	96	96	96	96	96	96	96	96	96	96	96	96	96	96	96	96	96	96	96	96	96	96	96	96	96	96	96	96	96	96	96	96	96	96	96	96
			Array Edge	96	96	96	96	96	96	96	96	96	96	96	96	96	96	96	96	96	96	96	96	96	96	96	96	96	96	96	96	96	96	96	96	96	96	96	95	96	96	85	96	96	76
	C	0 to 7	Array Interior	96	96	96	96	96	96	96	96	96	96	96	96	96	96	96	96	96	96	96	96	96	96	96	96	96	96	96	96	96	96	96	96	96	96	96	96	96	96	96	96	96	88
			Array Edge	96	96	96	96	96	96	96	96	96	96	96	96	96	96	96	96	96	96	96	96	96	96	96	96	96	96	96	96	96	95	96	96	83	96	96	73	96	92	65	96	82	59
		7.1 to 20	Array Interior	96	96	96	96	96	96	96	96	96	96	96	96	96	96	96	96	96	96	96	96	96	96	96	96	96	96	96	96	96	96	96	96	96	96	96	96	96	96	87	96	93	78
			Array Edge	96	96	96	96	96	96	96	96	96	96	96	96	96	96	96	96	96	96	96	96	96	96	96	96	96	96	96	96	96	83	96	88	73	96	78	65	96	69	58	93	62	52
		20.1 to 27	Array Interior	96	96	96	96	96	96	96	96	96	96	96	96	96	96	96	96	96	96	96	96	96	96	96	96	96	96	96	96	96	96	96	96	96	96	96	96	96	96	86	96	96	77
			Array Edge	96	96	96	96	96	96	96	96	96	96	96	96	96	96	96	96	96	96	96	96	96	96	96	95	96	96	83	96	96	73	96	93	64	96	83	57	96	74	51			
		27.1 to 45	Array Interior	96	96	96	96	96	96	96	96	96	96	96	96	96	96	96	96	96	96	96	96	96	96	96	96	96	96	96	96	96	96	96	96	96	96	96	95	96	96	86			
			Array Edge	96	96	96	96	96	96	96	96	96	96	96	96	96	96	96	96	96	96	96	96	96	96	96	96	96	96	91	96	96	80	96	96	71	96	96	64	96	91	57			
	D	0 to 7	Array Interior	96	96	96	96	96	96	96	96	96	96	96	96	96	96	96	96	96	96	96	96	96	96	96	96	96	96	96	96	96	96	96	96	96	96	96	96	96	96	85	96	96	77
			Array Edge	96	96	96	96	96	96	96	96	96	96	96	96	96	96	96	96	96	96	96	96	96	96	96	96	96	96	94	96	96	82	96	96	72	96	89	63	96	79	57	96	71	51
		7.1 to 20	Array Interior	96	96	96	96	96	96	96	96	96	96	96	96	96	96	96	96	96	96	96	96	96	96	96	96	96	96	96	96	96	96	96	96	95	96	96	84	96	90	75	96	81	67
			Array Edge	96	96	96	96	96	96	96	96	96	96	96	96	96	96	96	96	96	96	96	96	96	96	96	96	96	96	83	96	86	72	96	76	63	96	67	56	90	60	50	81	54	45
		20.1 to 27	Array Interior	96	96	96	96	96	96	96	96	96	96	96	96	96	96	96	96	96	96	96	96	96	96	96	96	96	96	96	96	96	96	96	96	94	96	96	84	96	96	75	96	96	67
			Array Edge	96	96	96	96	96	96	96	96	96	96	96	96	96	96	96	96	96	96	96	96	96	96	96	95	96	96	82	96	96	72	96	91	63	96	80	56	96	72	50	96	64	44
		27.1 to 45	Array Interior	96	96	96	96	96	96	96	96	96	96	96	96	96	96	96	96	96	96	96	96	96	96	96	96	96	96	96	96	96	96	96	96	96	96	96	92	96	96	83	96	96	74
			Array Edge	96	96	96	96	96	96	96	96	96	96	96	96	96	96	96	96	96	96	96	96	96	96	96	96	96	96	91	96	96	79	96	96	70	96	96	62	96	88	55	88	79	50
30	B	0 to 7	Array Interior	96	96	96	96	96	96	96	96	96	96	96	96	96	96	96	96	96	96	96	96	96	96	96	96	96	96	96	96	96	96	96	96	96	96	96	96	96	96	96	96	96	96
			Array Edge	96	96	96	96	96	96	96	96	96	96	96	96	96	96	96	96	96	96	96	96	96	96	96	96	96	96	96	96	96	96	96	96	96	96	96	87	96	96	78			
		7.1 to 20	Array Interior	96	96	96	96	96	96	96	96	96	96	96	96	96	96	96	96	96	96	96	96	96	96	96	96	96	96	96	96	96	96	96	96	96	96	96	96	96	96	96	96	96	96
			Array Edge	96	96	96	96	96	96	96	96	96	96	96	96	96	96	96	96	96	96	96	96	96	96	96	96	96	96	96	96	96	96	96	96	96	96	96	86	96	92	77	96	83	69
		20.1 to 27	Array Interior	96	96	96	96	96	96	96	96	96	96	96	96	96	96	96	96	96	96	96	96	96	96	96	96	96	96	96	96	96	96	96	96	96	96	96	96	96	96	96	96	96	96
			Array Edge	96	96	96	96	96	96	96	96	96	96	96	96	96	96	96	96	96	96	96	96	96	96	96	96	96	96	96	96	96	96	96	96	96	96	96	86	96	96	76	96	96	68
		27.1 to 45	Array Interior	96	96	96	96	96	96	96	96	96	96	96	96	96	96	96	96	96	96	96	96	96	96	96	96	96	96	96	96	96	96	96	96	96	96	96	96	96	96	96	96	96	96
			Array Edge	96	96	96	96	96	96	96	96	96	96	96	96	96	96	96	96	96	96	96	96	96	96	96	96	96	96	96	96	96	96	96	96	96	96	96	95	96	96	85	96	96	76
	C	0 to 7	Array Interior	96	96	96	96	96	96	96	96	96	96	96	96	96	96	96	96	96	96	96	96	96	96	96	96	96	96	96	96	96	96	96	96	96	96	96	96	96	96	96	96	96	88
			Array Edge	96	96	96	96	96	96	96	96	96	96	96	96	96	96	96	96	96	96	96	96	96	96	96	96	96	96	96	96	96	95	96	96	83	96	96	73	96	92	65	96	82	59
		7.1 to 20	Array Interior	96	96	96	96	96	96	96	96	96	96	96	96	96	96	96	96	96	96	96	96	96	96	96	96	96	96	96	96	96	96	96	96	96	96	96	96	96	96	87	96	93	78
			Array Edge	96	96	96	96	96	96	96	96	96	96	96	96	96	96	96	96	96	96	96	96	96	96	96	96	96	96	37	96	96	32	96	88	73	96	78	65	96	69	58	93	62	52
		20.1 to 27	Array Interior	96	96	96	96	96	96	96	96	96	96	96	89	96	96	82	96	96	75	96	96	69	96	96	64	96	96	55	96	96	48	96	96	42	96	96	37	96	96	33	96	96	30
			Array Edge	96	96	80	96	96	72	96	96	65	96	96	59	96	96	54	96	96	50	96	96	46	96	96	42	96	96	36	96	96	32	96	96	28	96	93	25	96	83	22	96	74	20
		27.1 to 45	Array Interior	96	96	96	96	96	96	96	96	96	96	96	96	96	96	89	96	96	82	96	96	75	96	96	70	96	96	60	96	96	53	96	96	46	96	96	41	96	96	37	96	96	33
			Array Edge	96	96	87	96	96	78	96	96	71	96	96	65	96	96	60	96	96	55	96	96	51	96	96	47	96	96	40	96	96	35	96	96	31	96	96	27	96	96	24	96	91	22
	D	0 to 7	Array Interior	96	96	96	96	96	96	96	96	96	96	96	91	96	96	83	96	96	76	96	96	69	96	96	64	96	96	55	96	96	48	96	96	42	96	96	37	96	96	33	96	96	29
			Array Edge	96	96	81	96	96	72	96	96	65	96	96	59	96	96	54	96	96	50	96	96	46	96	96	42	96	96	36	96	96	31	96	96	27	96	89	24	96	79	22	96	71	19
		7.1 to 20	Array Interior	96	96	96	96	96	95	96	96	86	96	96	78	96	96	72	96	96	66	96	96	60	96	96	56	96	96	48	96	96	42	96	96	37	96	96	32	96	90	29	96	81	26
			Array Edge	96	96	70	96	96	63	96	96	57	96	96	52	96	96	47	96	96	43	96	96	40	96	96	37	96	96	32	96	86	28	96	76	24	96	67	21	90	60	19	81	54	17
		20.1 to 27	Array Interior	96	96	96	96	96	94	96	96	85	96	96	77	96	96	71	96	96	65	96	96	60	96	96	55	96	96	48	96	96	41	96	96	36	96	96	32	96	96	29	96	96	26
			Array Edge	96	96	69	96	96	62	96	96	56	96	96	51	96	96	47	96	96	43	96	96	40	96	96	37	96	96	32	96	96	27	96	91	24	96	80	21	96	72	19	96	64	17
		27.1 to 45	Array Interior	96	96	96	96	96	96	96	96	92	96	96	84	96	96	77	96	96	71	96	96	66	96	96	61	96	96	52	96	96	46	96	96	40	96	96	36	96	96	32	96	96	29
			Array Edge	96	96	75	96	96	68	96	96	62	96	96	57	96	96	52	96	96	48	96	96	44	96	96	41	96	96	35	96	96	31	96	96	27	96	96	24	96	88	21	88	79	19

Pegasus Solar - Closed Slot L-Foot - Hip Roof - Flush Mount 0 to 30 Foot Roof - Portrait 60 Cell - Specific Gravity = 0.42

Ground Snow Load (psf)	Exposure Category	Roof/ Panel Angle	Wind Speed (mph)	95			100			105			110			115			120			125			130			140			150			160			170			180			190		
			Roof Area	1	2	3	1	2	3	1	2	3	1	2	3	1	2	3	1	2	3	1	2	3	1	2	3	1	2	3	1	2	3	1	2	3	1	2	3	1	2	3	1	2	3
0	B	0 to 7	Array Interior	0	0	0	0	0	0	0	0	0	0	0	0	0	0	0	0	0	0	0	0	0	0	0	0	0	0	0	0	0	0	0	0	0	0	0	0	0	0	0	0	0	0
			Array Edge	0	0	0	0	0	0	0	0	0	0	0	0	0	0	0	0	0	0	0	0	0	0	0	0	0	0	0	0	0	0	0	0	0	0	0	0	0	0	0	0	0	0
		7.1 to 20	Array Interior	96	96	96	96	96	96	96	96	96	96	96	96	96	96	96	96	96	96	96	96	96	96	96	96	96	96	96	96	96	96	96	96	96	96	96	96	96	96	89	96	86	80
			Array Edge	96	96	96	96	96	96	96	96	96	96	96	96	96	96	96	96	96	96	96	96	96	96	96	96	96	96	96	96	92	85	96	81	75	96	72	66	85	64	59	77	57	53
		20.1 to 27	Array Interior	96	96	0	96	96	0	96	96	0	96	96	0	96	96	0	96	96	0	96	96	0	96	96	0	96	96	0	96	96	0	96	96	0	96	96	0	96	96	0	96	96	0
			Array Edge	96	96	0	96	96	0	96	96	0	96	96	0	96	96	0	96	96	0	96	96	0	96	96	0	96	96	0	96	96	0	96	96	0	96	85	0	96	76	0	96	68	0
		27.1 to 45	Array Interior	96	96	96	96	96	96	96	96	96	96	96	96	96	96	96	96	96	96	96	96	96	96	96	96	96	96	96	96	96	88	96	96	78	96	88	69	96	79	62	96	71	56
			Array Edge	96	96	96	96	96	96	96	96	96	96	96	96	96	96	96	96	96	92	96	96	85	96	96	79	96	87	68	96	76	59	96	67	52	96	59	46	96	53	41	88	48	37
	C	0 to 7	Array Interior	0	0	0	0	0	0	0	0	0	0	0	0	0	0	0	0	0	0	0	0	0	0	0	0	0	0	0	0	0	0	0	0	0	0	0	0	0	0	0	0	0	0
			Array Edge	0	0	0	0	0	0	0	0	0	0	0	0	0	0	0	0	0	0	0	0	0	0	0	0	0	0	0	0	0	0	0	0	0	0	0	0	0	0	0	0	0	0
		7.1 to 20	Array Interior	96	96	96	96	96	96	96	96	96	96	96	96	96	96	96	96	96	96	96	96	96	96	96	96	96	96	96	96	96	91	96	87	80	96	77	71	91	68	63	82	61	56
			Array Edge	96	96	96	96	96	96	96	96	96	96	96	96	96	96	96	96	96	95	96	95	87	96	88	81	96	75	70	88	66	60	77	57	53	68	51	47	61	45	42	54	41	37
		20.1 to 27	Array Interior	96	96	0	96	96	0	96	96	0	96	96	0	96	96	0	96	96	0	96	96	0	96	96	0	96	96	0	96	96	0	96	96	0	96	91	0	96	81	0	96	73	0
			Array Edge	96	96	0	96	96	0	96	96	0	96	96	0	96	96	0	96	96	0	96	96	0	96	96	0	96	89	0	96	78	0	96	68	0	87	61	0	77	54	0	69	48	0
		27.1 to 45	Array Interior	96	96	96	96	96	96	96	96	96	96	96	96	96	96	96	96	96	96	96	96	91	96	96	84	96	93	73	96	81	63	96	72	56	96	64	50	96	57	44	94	51	40
			Array Edge	96	96	96	96	96	94	96	96	86	96	96	78	96	92	72	96	84	66	96	78	61	96	72	56	96	62	49	96	55	43	89	48	37	79	43	33	70	38	30	63	34	26
	D	0 to 7	Array Interior	0	0	0	0	0	0	0	0	0	0	0	0	0	0	0	0	0	0	0	0	0	0	0	0	0	0	0	0	0	0	0	0	0	0	0	0	0	0	0	0	0	0
			Array Edge	0	0	0	0	0	0	0	0	0	0	0	0	0	0	0	0	0	0	0	0	0	0	0	0	0	0	0	0	0	0	0	0	0	0	0	0	0	0	0	0	0	0
		7.1 to 20	Array Interior	96	96	96	96	96	96	96	96	96	96	96	96	96	96	96	96	96	96	96	96	96	96	96	96	96	96	88	96	83	77	96	73	67	87	65	60	77	58	53	69	52	48
			Array Edge	96	96	96	96	96	96	96	96	96	96	96	96	96	95	87	96	87	80	96	80	74	96	74	68	85	64	59	74	55	51	65	48	45	57	43	40	51	38	35	46	34	31
		20.1 to 27	Array Interior	96	96	0	96	96	0	96	96	0	96	96	0	96	96	0	96	96	0	96	96	0	96	96	0	96	96	0	96	96	0	96	87	0	96	77	0	96	69	0	88	62	0
			Array Edge	96	96	0	96	96	0	96	96	0	96	96	0	96	96	0	96	96	0	96	95	0	96	88	0	96	76	0	94	66	0	83	58	0	73	51	0	65	46	0	59	41	0
		27.1 to 45	Array Interior	96	96	96	96	96	96	96	96	96	96	96	96	96	96	91	96	96	83	96	96	77	96	91	71	96	79	62	96	69	54	96	61	47	96	54	42	89	48	37	80	43	34
			Array Edge	96	96	88	96	96	80	96	93	73	96	85	66	96	78	61	96	72	56	96	66	52	96	61	48	96	53	41	85	46	36	75	41	32	67	36	28	60	32	25	54	29	22
5	B	0 to 7	Array Interior	0	0	0	0	0	0	0	0	0	0	0	0	0	0	0	0	0	0	0	0	0	0	0	0	0	0	0	0	0	0	0	0	0	0	0	0	0	0	0	0	0	0
			Array Edge	0	0	0	0	0	0	0	0	0	0	0	0	0	0	0	0	0	0	0	0	0	0	0	0	0	0	0	0	0	0	0	0	0	0	0	0	0	0	0	0	0	0
		7.1 to 20	Array Interior	96	96	96	96	96	96	96	96	96	96	96	96	96	96	96	96	96	96	96	96	96	96	96	96	96	96	96	96	96	96	96	96	96	96	96	96	96	96	89	96	86	80
			Array Edge	96	96	96	96	96	96	96	96	96	96	96	96	96	96	96	96	96	96	96	96	96	96	96	96	96	96	96	96	92	85	96	81	75	96	72	66	85	64	59	77	57	53
		20.1 to 27	Array Interior	96	96	0	96	96	0	96	96	0	96	96	0	96	96	0	96	96	0	96	96	0	96	96	0	96	96	0	96	96	0	96	96	0	96	96	0	96	96	0	96	96	0
			Array Edge	96	96	0	96	96	0	96	96	0	96	96	0	96	96	0	96	96	0	96	96	0	96	96	0	96	96	0	96	96	0	96	96	0	96	85	0	96	76	0	96	68	0
		27.1 to 45	Array Interior	96	96	96	96	96	96	96	96	96	96	96	96	96	96	96	96	96	96	96	96	96	96	96	96	96	96	96	96	96	88	96	96	78	96	88	69	96	79	62	96	71	56
			Array Edge	96	96	96	96	96	96	96	96	96	96	96	96	96	96	96	96	96	92	96	96	85	96	96	79	96	87	68	96	76	59	96	67	52	96	59	46	96	53	41	88	48	37
	C	0 to 7	Array Interior	0	0	0	0	0	0	0	0	0	0	0	0	0	0	0	0	0	0	0	0	0	0	0	0	0	0	0	0	0	0	0	0	0	0	0	0	0	0	0	0	0	0
			Array Edge	0	0	0	0	0	0	0	0	0	0	0	0	0	0	0	0	0	0	0	0	0	0	0	0	0	0	0	0	0	0	0	0	0	0	0	0	0	0	0	0	0	0
		7.1 to 20	Array Interior	96	96	96	96	96	96	96	96	96	96	96	96	96	96	96	96	96	96	96	96	96	96	96	96	96	96	96	96	96	91	96	87	80	96	77	71	91	68	63	82	61	56
			Array Edge	96	96	96	96	96	96	96	96	96	96	96	96	96	96	96	96	96	95	96	95	87	96	88	81	96	75	70	88	66	60	77	57	53	68	51	47	61	45	42	54	41	37
		20.1 to 27	Array Interior	96	96	0	96	96	0	96	96	0	96	96	0	96	96	0	96	96	0	96	96	0	96	96	0	96	96	0	96	96	0	96	96	0	96	91	0	96	81	0	96	73	0
			Array Edge	96	96	0	96	96	0	96	96	0	96	96	0	96	96	0	96	96	0	96	96	0	96	96	0	96	89	0	96	78	0	96	68	0	87	61	0	77	54	0	69	48	0
		27.1 to 45	Array Interior	96	96	96	96	96	96	96	96	96	96	96	96	96	96	96	96	96	96	96	96	91	96	96	84	96	93	73	96	81	63	96	72	56	96	64	50	96	57	44	94	51	40
			Array Edge	96	96	96	96	96	94	96	96	86	96	96	78	96	92	72	96	84	66	96	78	61	96	72	56	96	62	49	96	55	43	89	48	37	79	43	33	70	38	30	63	34	26
	D	0 to 7	Array Interior	0	0	0	0	0	0	0	0	0	0	0	0	0	0	0	0	0	0	0	0	0	0	0	0	0	0	0	0	0	0	0	0	0	0	0	0	0	0	0	0	0	0
			Array Edge	0	0	0	0	0	0	0	0	0	0	0	0	0	0	0	0	0	0	0	0	0	0	0	0	0	0	0	0	0	0	0	0	0	0	0	0	0	0	0	0	0	0
		7.1 to 20	Array Interior	96	96	96	96	96	96	96	96	96	96	96	96	96	96	96	96	96	96	96	96	96	96	96	96	96	96	88	96	83	77	96	73	67	87	65	60	77	58	53	69	52	48
			Array Edge	96	96	96	96	96	96	96	96	96	96	96	96	96	95	87	96	87	80	96	80	74	96	74	68	85	64	59	74	55	51	65	48	45	57	43	40	51	38	35	46	34	31
		20.1 to 27	Array Interior	96	96	0	96	96	0	96	96	0	96	96	0	96	96	0	96	96	0	96	96	0	96	96	0	96	96	0	96	96	0	96	87	0	96	77	0	96	69	0	88	62	0
			Array Edge	96	96	0	96	96	0	96	96	0	96	96	0	96	96	0	96	96	0	96	95	0	96	88	0	96	76	0	94	66	0	83	58	0	73	51	0	65	46	0	59	41	0
		27.1 to 45	Array Interior	96	96	96	96	96	96	96	96	96	96	96	96	96	96	91	96	96	83	96	96	77	96	91	71	96	79	62	96	69	54	96	61	47	96	54	42	89	48	37	80	43	34
			Array Edge	96	96	88	96	96	80	96	93	73	96	85	66	96	78	61	96	72	56	96	66	52	96	61	48	96	53	41	85	46	36	75	41	32	67	36	28	60	32	25	54	29	22

Pegasus Solar - Closed Slot L-Foot - Hip Roof - Flush Mount 0 to 30 Foot Roof - Portrait 60 Cell - Specific Gravity = 0.42

Ground Snow Load (psf)	Exposure Category	Roof/ Panel Angle	Wind Speed (mph)	95			100			105			110			115			120			125			130			140			150			160			170			180			190		
			Roof Zone	1	2	3	1	2	3	1	2	3	1	2	3	1	2	3	1	2	3	1	2	3	1	2	3	1	2	3	1	2	3	1	2	3	1	2	3	1	2	3	1	2	3
10	B	0 to 7	Array Interior	0	0	0	0	0	0	0	0	0	0	0	0	0	0	0	0	0	0	0	0	0	0	0	0	0	0	0	0	0	0	0	0	0	0	0	0	0	0	0	0	0	0
			Array Edge	0	0	0	0	0	0	0	0	0	0	0	0	0	0	0	0	0	0	0	0	0	0	0	0	0	0	0	0	0	0	0	0	0	0	0	0	0	0	0	0	0	0
		7.1 to 20	Array Interior	96	96	96	96	96	96	96	96	96	96	96	96	96	96	96	96	96	96	96	96	96	96	96	96	96	96	96	96	96	96	96	96	96	96	96	96	96	96	89	96	86	80
			Array Edge	96	96	96	96	96	96	96	96	96	96	96	96	96	96	96	96	96	96	96	96	96	96	96	96	96	96	96	96	92	85	96	81	75	96	72	66	85	64	59	77	57	53
		20.1 to 27	Array Interior	96	96	0	96	96	0	96	96	0	96	96	0	96	96	0	96	96	0	96	96	0	96	96	0	96	96	0	96	96	0	96	96	0	96	96	0	96	96	0	96	96	0
			Array Edge	96	96	0	96	96	0	96	96	0	96	96	0	96	96	0	96	96	0	96	96	0	96	96	0	96	96	0	96	96	0	96	96	0	96	85	0	96	76	0	96	68	0
		27.1 to 45	Array Interior	96	96	96	96	96	96	96	96	96	96	96	96	96	96	96	96	96	96	96	96	96	96	96	96	96	96	96	96	96	88	96	96	78	96	88	69	96	79	62	96	71	56
			Array Edge	96	96	96	96	96	96	96	96	96	96	96	96	96	96	96	96	96	92	96	96	85	96	96	79	96	87	68	96	76	59	96	67	52	96	59	46	96	53	41	88	48	37
	C	0 to 7	Array Interior	0	0	0	0	0	0	0	0	0	0	0	0	0	0	0	0	0	0	0	0	0	0	0	0	0	0	0	0	0	0	0	0	0	0	0	0	0	0	0	0	0	0
			Array Edge	0	0	0	0	0	0	0	0	0	0	0	0	0	0	0	0	0	0	0	0	0	0	0	0	0	0	0	0	0	0	0	0	0	0	0	0	0	0	0	0	0	0
		7.1 to 20	Array Interior	96	96	96	96	96	96	96	96	96	96	96	96	96	96	96	96	96	96	96	96	96	96	96	96	96	96	96	96	96	91	96	87	80	96	77	71	91	68	63	82	61	56
			Array Edge	96	96	96	96	96	96	96	96	96	96	96	96	96	96	96	96	96	95	96	95	87	96	88	81	96	75	70	88	66	60	77	57	53	68	51	47	61	45	42	54	41	37
		20.1 to 27	Array Interior	96	96	0	96	96	0	96	96	0	96	96	0	96	96	0	96	96	0	96	96	0	96	96	0	96	96	0	96	96	0	96	96	0	96	91	0	96	81	0	96	73	0
			Array Edge	96	96	0	96	96	0	96	96	0	96	96	0	96	96	0	96	96	0	96	96	0	96	96	0	96	89	0	96	78	0	96	68	0	87	61	0	77	54	0	69	48	0
		27.1 to 45	Array Interior	96	96	96	96	96	96	96	96	96	96	96	96	96	96	96	96	96	96	96	96	91	96	96	84	96	93	73	96	81	63	96	72	56	96	64	50	96	57	44	94	51	40
			Array Edge	96	96	96	96	96	94	96	96	86	96	96	78	96	92	72	96	84	66	96	78	61	96	72	56	96	62	49	96	55	43	89	48	37	79	43	33	70	38	30	63	34	26
	D	0 to 7	Array Interior	0	0	0	0	0	0	0	0	0	0	0	0	0	0	0	0	0	0	0	0	0	0	0	0	0	0	0	0	0	0	0	0	0	0	0	0	0	0	0	0	0	0
			Array Edge	0	0	0	0	0	0	0	0	0	0	0	0	0	0	0	0	0	0	0	0	0	0	0	0	0	0	0	0	0	0	0	0	0	0	0	0	0	0	0	0	0	0
		7.1 to 20	Array Interior	96	96	96	96	96	96	96	96	96	96	96	96	96	96	96	96	96	96	96	96	96	96	96	96	96	96	88	96	83	77	96	73	67	87	65	60	77	58	53	69	52	48
			Array Edge	96	96	96	96	96	96	96	96	96	96	96	96	96	95	87	96	87	80	96	80	74	96	74	68	85	64	59	74	55	51	65	48	45	57	43	40	51	38	35	46	34	31
		20.1 to 27	Array Interior	96	96	0	96	96	0	96	96	0	96	96	0	96	96	0	96	96	0	96	96	0	96	96	0	96	96	0	96	96	0	96	87	0	96	77	0	96	69	0	88	62	0
			Array Edge	96	96	0	96	96	0	96	96	0	96	96	0	96	96	0	96	96	0	96	95	0	96	88	0	96	76	0	94	66	0	83	58	0	73	51	0	65	46	0	59	41	0
		27.1 to 45	Array Interior	96	96	96	96	96	96	96	96	96	96	96	96	96	96	91	96	96	83	96	96	77	96	91	71	96	79	62	96	69	54	96	61	47	96	54	42	89	48	37	80	43	34
			Array Edge	96	96	88	96	96	80	96	93	73	96	85	66	96	78	61	96	72	56	96	66	52	96	61	48	96	53	41	85	46	36	75	41	32	67	36	28	60	32	25	54	29	22
15	B	0 to 7	Array Interior	0	0	0	0	0	0	0	0	0	0	0	0	0	0	0	0	0	0	0	0	0	0	0	0	0	0	0	0	0	0	0	0	0	0	0	0	0	0	0	0	0	0
			Array Edge	0	0	0	0	0	0	0	0	0	0	0	0	0	0	0	0	0	0	0	0	0	0	0	0	0	0	0	0	0	0	0	0	0	0	0	0	0	0	0	0	0	0
		7.1 to 20	Array Interior	96	96	96	96	96	96	96	96	96	96	96	96	96	96	96	96	96	96	96	96	96	96	96	96	96	96	96	96	96	96	96	96	96	96	96	96	96	96	89	96	86	80
			Array Edge	96	96	96	96	96	96	96	96	96	96	96	96	96	96	96	96	96	96	96	96	96	96	96	96	96	96	96	96	92	85	96	81	75	96	72	66	85	64	59	77	57	53
		20.1 to 27	Array Interior	96	96	0	96	96	0	96	96	0	96	96	0	96	96	0	96	96	0	96	96	0	96	96	0	96	96	0	96	96	0	96	96	0	96	96	0	96	96	0	96	96	0
			Array Edge	96	96	0	96	96	0	96	96	0	96	96	0	96	96	0	96	96	0	96	96	0	96	96	0	96	96	0	96	96	0	96	96	0	96	85	0	96	76	0	96	68	0
		27.1 to 45	Array Interior	96	96	96	96	96	96	96	96	96	96	96	96	96	96	96	96	96	96	96	96	96	96	96	96	96	96	96	96	96	88	96	96	78	96	88	69	96	79	62	96	71	56
			Array Edge	96	96	96	96	96	96	96	96	96	96	96	96	96	96	96	96	96	92	96	96	85	96	96	79	96	87	68	96	76	59	96	67	52	96	59	46	96	53	41	88	48	37
	C	0 to 7	Array Interior	0	0	0	0	0	0	0	0	0	0	0	0	0	0	0	0	0	0	0	0	0	0	0	0	0	0	0	0	0	0	0	0	0	0	0	0	0	0	0	0	0	0
			Array Edge	0	0	0	0	0	0	0	0	0	0	0	0	0	0	0	0	0	0	0	0	0	0	0	0	0	0	0	0	0	0	0	0	0	0	0	0	0	0	0	0	0	0
		7.1 to 20	Array Interior	96	96	96	96	96	96	96	96	96	96	96	96	96	96	96	96	96	96	96	96	96	96	96	96	96	96	96	96	96	91	96	87	80	96	77	71	91	68	63	82	61	56
			Array Edge	96	96	96	96	96	96	96	96	96	96	96	96	96	96	96	96	96	95	96	95	87	96	88	81	96	75	70	88	66	60	77	57	53	68	51	47	61	45	42	54	41	37
		20.1 to 27	Array Interior	96	96	0	96	96	0	96	96	0	96	96	0	96	96	0	96	96	0	96	96	0	96	96	0	96	96	0	96	96	0	96	96	0	96	91	0	96	81	0	96	73	0
			Array Edge	96	96	0	96	96	0	96	96	0	96	96	0	96	96	0	96	96	0	96	96	0	96	96	0	96	89	0	96	78	0	96	68	0	87	61	0	77	54	0	69	48	0
		27.1 to 45	Array Interior	96	96	96	96	96	96	96	96	96	96	96	96	96	96	96	96	96	96	96	96	91	96	96	84	96	93	73	96	81	63	96	72	56	96	64	50	96	57	44	94	51	40
			Array Edge	96	96	96	96	96	94	96	96	86	96	96	78	96	92	72	96	84	66	96	78	61	96	72	56	96	62	49	96	55	43	89	48	37	79	43	33	70	38	30	63	34	26
	D	0 to 7	Array Interior	0	0	0	0	0	0	0	0	0	0	0	0	0	0	0	0	0	0	0	0	0	0	0	0	0	0	0	0	0	0	0	0	0	0	0	0	0	0	0	0	0	0
			Array Edge	0	0	0	0	0	0	0	0	0	0	0	0	0	0	0	0	0	0	0	0	0	0	0	0	0	0	0	0	0	0	0	0	0	0	0	0	0	0	0	0	0	0
		7.1 to 20	Array Interior	96	96	96	96	96	96	96	96	96	96	96	96	96	96	96	96	96	96	96	96	96	96	96	96	96	96	88	96	83	77	96	73	67	87	65	60	77	58	53	69	52	48
			Array Edge	96	96	96	96	96	96	96	96	96	96	96	96	96	95	87	96	87	80	96	80	74	96	74	68	85	64	59	74	55	51	65	48	45	57	43	40	51	38	35	46	34	31
		20.1 to 27	Array Interior	96	96	0	96	96	0	96	96	0	96	96	0	96	96	0	96	96	0	96	96	0	96	96	0	96	96	0	96	96	0	96	87	0	96	77	0	96	69	0	88	62	0
			Array Edge	96	96	0	96	96	0	96	96	0	96	96	0	96	96	0	96	96	0	96	95	0	96	88	0	96	76	0	94	66	0	83	58	0	73	51	0	65	46	0	59	41	0
		27.1 to 45	Array Interior	96	96	96	96	96	96	96	96	96	96	96	96	96	96	91	96	96	83	96	96	77	96	91	71	96	79	62	96	69	54	96	61	47	96	54	42	89	48	37	80	43	34
			Array Edge	96	96	88	96	96	80	96	93	73	96	85	66	96	78	61	96	72	56	96	66	52	96	61	48	96	53	41	85	46	36	75	41	32	67	36	28	60	32	25	54	29	22

Pegasus Solar - Closed Slot L-Foot - Hip Roof - Flush Mount 0 to 30 Foot Roof - Portrait 60 Cell - Specific Gravity = 0.42

Ground Snow Load (psf)	Exposure Category	Roof/ Panel Angle	Wind Speed (mph)	95			100			105			110			115			120			125			130			140			150			160			170			180			190		
			Roof Zone	1	2	3	1	2	3	1	2	3	1	2	3	1	2	3	1	2	3	1	2	3	1	2	3	1	2	3	1	2	3	1	2	3	1	2	3	1	2	3	1	2	3
20	B	0 to 7	Array Interior	0	0	0	0	0	0	0	0	0	0	0	0	0	0	0	0	0	0	0	0	0	0	0	0	0	0	0	0	0	0	0	0	0	0	0	0	0	0	0	0	0	0
			Array Edge	0	0	0	0	0	0	0	0	0	0	0	0	0	0	0	0	0	0	0	0	0	0	0	0	0	0	0	0	0	0	0	0	0	0	0	0	0	0	0	0	0	0
		7.1 to 20	Array Interior	96	96	96	96	96	96	96	96	96	96	96	96	96	96	96	96	96	96	96	96	96	96	96	96	96	96	96	96	96	96	96	96	96	96	96	96	96	96	89	96	86	80
			Array Edge	96	96	96	96	96	96	96	96	96	96	96	96	96	96	96	96	96	96	96	96	96	96	96	96	96	96	96	96	92	85	96	81	75	96	72	66	85	64	59	77	57	53
		20.1 to 27	Array Interior	96	96	0	96	96	0	96	96	0	96	96	0	96	96	0	96	96	0	96	96	0	96	96	0	96	96	0	96	96	0	96	96	0	96	96	0	96	96	0	96	96	0
			Array Edge	96	96	0	96	96	0	96	96	0	96	96	0	96	96	0	96	96	0	96	96	0	96	96	0	96	96	0	96	96	0	96	96	0	96	85	0	96	76	0	96	68	0
		27.1 to 45	Array Interior	96	96	96	96	96	96	96	96	96	96	96	96	96	96	96	96	96	96	96	96	96	96	96	96	96	96	96	96	96	88	96	96	78	96	88	69	96	79	62	96	71	56
			Array Edge	96	96	96	96	96	96	96	96	96	96	96	96	96	96	96	96	96	92	96	96	85	96	96	79	96	87	68	96	76	59	96	67	52	96	59	46	96	53	41	88	48	37
	C	0 to 7	Array Interior	0	0	0	0	0	0	0	0	0	0	0	0	0	0	0	0	0	0	0	0	0	0	0	0	0	0	0	0	0	0	0	0	0	0	0	0	0	0	0	0	0	0
			Array Edge	0	0	0	0	0	0	0	0	0	0	0	0	0	0	0	0	0	0	0	0	0	0	0	0	0	0	0	0	0	0	0	0	0	0	0	0	0	0	0	0	0	0
		7.1 to 20	Array Interior	96	96	96	96	96	96	96	96	96	96	96	96	96	96	96	96	96	96	96	96	96	96	96	96	96	96	96	96	96	91	96	87	80	96	77	71	91	68	63	82	61	56
			Array Edge	96	96	96	96	96	96	96	96	96	96	96	96	96	96	96	96	96	95	96	95	87	96	88	81	96	75	70	88	66	60	77	57	53	68	51	47	61	45	42	54	41	37
		20.1 to 27	Array Interior	96	96	0	96	96	0	96	96	0	96	96	0	96	96	0	96	96	0	96	96	0	96	96	0	96	96	0	96	96	0	96	96	0	96	91	0	96	81	0	96	73	0
			Array Edge	96	96	0	96	96	0	96	96	0	96	96	0	96	96	0	96	96	0	96	96	0	96	96	0	96	89	0	96	78	0	96	68	0	87	61	0	77	54	0	69	48	0
		27.1 to 45	Array Interior	96	96	96	96	96	96	96	96	96	96	96	96	96	96	96	96	96	96	96	96	91	96	96	84	96	93	73	96	81	63	96	72	56	96	64	50	96	57	44	94	51	40
			Array Edge	96	96	96	96	96	94	96	96	86	96	96	78	96	92	72	96	84	66	96	78	61	96	72	56	96	62	49	96	55	43	89	48	37	79	43	33	70	38	30	63	34	26
	D	0 to 7	Array Interior	0	0	0	0	0	0	0	0	0	0	0	0	0	0	0	0	0	0	0	0	0	0	0	0	0	0	0	0	0	0	0	0	0	0	0	0	0	0	0	0	0	0
			Array Edge	0	0	0	0	0	0	0	0	0	0	0	0	0	0	0	0	0	0	0	0	0	0	0	0	0	0	0	0	0	0	0	0	0	0	0	0	0	0	0	0	0	0
		7.1 to 20	Array Interior	96	96	96	96	96	96	96	96	96	96	96	96	96	96	96	96	96	96	96	96	96	96	96	96	96	96	88	96	83	77	96	73	67	87	65	60	77	58	53	69	52	48
			Array Edge	96	96	96	96	96	96	96	96	96	96	96	96	96	95	87	96	87	80	96	80	74	96	74	68	85	64	59	74	55	51	65	48	45	57	43	40	51	38	35	46	34	31
		20.1 to 27	Array Interior	96	96	0	96	96	0	96	96	0	96	96	0	96	96	0	96	96	0	96	96	0	96	96	0	96	96	0	96	96	0	96	87	0	96	77	0	96	69	0	88	62	0
			Array Edge	96	96	0	96	96	0	96	96	0	96	96	0	96	96	0	96	96	0	96	95	0	96	88	0	96	76	0	94	66	0	83	58	0	73	51	0	65	46	0	59	41	0
		27.1 to 45	Array Interior	96	96	96	96	96	96	96	96	96	96	96	96	96	96	91	96	96	83	96	96	77	96	91	71	96	79	62	96	69	54	96	61	47	96	54	42	89	48	37	80	43	34
			Array Edge	96	96	88	96	96	80	96	93	73	96	85	66	96	78	61	96	72	56	96	66	52	96	61	48	96	53	41	85	46	36	75	41	32	67	36	28	60	32	25	54	29	22
25	B	0 to 7	Array Interior	0	0	0	0	0	0	0	0	0	0	0	0	0	0	0	0	0	0	0	0	0	0	0	0	0	0	0	0	0	0	0	0	0	0	0	0	0	0	0	0	0	0
			Array Edge	0	0	0	0	0	0	0	0	0	0	0	0	0	0	0	0	0	0	0	0	0	0	0	0	0	0	0	0	0	0	0	0	0	0	0	0	0	0	0	0	0	0
		7.1 to 20	Array Interior	96	96	96	96	96	96	96	96	96	96	96	96	96	96	96	96	96	96	96	96	96	96	96	96	96	96	96	96	96	96	96	96	96	96	96	96	96	96	89	96	86	80
			Array Edge	96	96	96	96	96	96	96	96	96	96	96	96	96	96	96	96	96	96	96	96	96	96	96	96	96	96	96	96	92	85	96	81	75	96	72	66	85	64	59	77	57	53
		20.1 to 27	Array Interior	96	96	0	96	96	0	96	96	0	96	96	0	96	96	0	96	96	0	96	96	0	96	96	0	96	96	0	96	96	0	96	96	0	96	96	0	96	96	0	96	96	0
			Array Edge	96	96	0	96	96	0	96	96	0	96	96	0	96	96	0	96	96	0	96	96	0	96	96	0	96	96	0	96	96	0	96	96	0	96	85	0	96	76	0	96	68	0
		27.1 to 45	Array Interior	96	96	96	96	96	96	96	96	96	96	96	96	96	96	96	96	96	96	96	96	96	96	96	96	96	96	96	96	96	88	96	96	78	96	88	69	96	79	62	96	71	56
			Array Edge	96	96	96	96	96	96	96	96	96	96	96	96	96	96	96	96	96	92	96	96	85	96	96	79	96	87	68	96	76	59	96	67	52	96	59	46	96	53	41	88	48	37
	C	0 to 7	Array Interior	0	0	0	0	0	0	0	0	0	0	0	0	0	0	0	0	0	0	0	0	0	0	0	0	0	0	0	0	0	0	0	0	0	0	0	0	0	0	0	0	0	0
			Array Edge	0	0	0	0	0	0	0	0	0	0	0	0	0	0	0	0	0	0	0	0	0	0	0	0	0	0	0	0	0	0	0	0	0	0	0	0	0	0	0	0	0	0
		7.1 to 20	Array Interior	96	96	96	96	96	96	96	96	96	96	96	96	96	96	96	96	96	96	96	96	96	96	96	96	96	96	96	96	96	91	96	87	80	96	77	71	91	68	63	82	61	56
			Array Edge	96	96	96	96	96	96	96	96	96	96	96	96	96	96	96	96	96	95	96	95	87	96	88	81	96	75	70	88	66	60	77	57	53	68	51	47	61	45	42	54	41	37
		20.1 to 27	Array Interior	96	96	0	96	96	0	96	96	0	96	96	0	96	96	0	96	96	0	96	96	0	96	96	0	96	96	0	96	96	0	96	96	0	96	91	0	96	81	0	96	73	0
			Array Edge	96	96	0	96	96	0	96	96	0	96	96	0	96	96	0	96	96	0	96	96	0	96	96	0	96	89	0	96	78	0	96	68	0	87	61	0	77	54	0	69	48	0
		27.1 to 45	Array Interior	96	96	96	96	96	96	96	96	96	96	96	96	96	96	91	96	96	96	96	96	91	96	96	84	96	93	73	96	81	63	96	72	56	96	64	50	96	57	44	94	51	40
			Array Edge	96	96	96	96	96	94	96	96	86	96	96	78	96	92	72	96	84	66	96	78	61	96	72	56	96	62	49	96	55	43	89	48	37	79	43	33	70	38	30	63	34	26
	D	0 to 7	Array Interior	0	0	0	0	0	0	0	0	0	0	0	0	0	0	0	0	0	0	0	0	0	0	0	0	0	0	0	0	0	0	0	0	0	0	0	0	0	0	0	0	0	0
			Array Edge	0	0	0	0	0	0	0	0	0	0	0	0	0	0	0	0	0	0	0	0	0	0	0	0	0	0	0	0	0	0	0	0	0	0	0	0	0	0	0	0	0	0
		7.1 to 20	Array Interior	96	96	96	96	96	96	96	96	96	96	96	96	96	96	96	96	96	96	96	96	96	96	96	96	96	96	88	96	83	77	96	73	67	87	65	60	77	58	53	69	52	48
			Array Edge	96	96	96	96	96	96	96	96	96	96	96	96	96	95	87	96	87	80	96	80	74	96	74	68	85	64	59	74	55	51	65	48	45	57	43	40	51	38	35	46	34	31
		20.1 to 27	Array Interior	96	96	0	96	96	0	96	96	0	96	96	0	96	96	0	96	96	0	96	96	0	96	96	0	96	96	0	96	96	0	96	87	0	96	77	0	96	69	0	88	62	0
			Array Edge	96	96	0	96	96	0	96	96	0	96	96	0	96	96	0	96	96	0	96	95	0	96	88	0	96	76	0	94	66	0	83	58	0	73	51	0	65	46	0	59	41	0
		27.1 to 45	Array Interior	96	96	96	96	96	96	96	96	96	96	96	96	96	96	91	96	96	83	96	96	77	96	91	71	96	79	62	96	69	54	96	61	47	96	54	42	89	48	37	80	43	34
			Array Edge	96	96	88	96	96	80	96	93	73	96	85	66	96	78	61	96	72	56	96	66	52	96	61	48	96	53	41	85	46	36	75	41	32	67	36	28	60	32	25	54	29	22
30	B	0 to 7	Array Interior	0	0	0	0	0	0	0	0	0	0	0	0	0	0	0	0	0	0	0	0	0	0	0	0	0	0	0	0	0	0	0	0	0	0	0	0	0	0	0	0	0	0
			Array Edge	0	0	0	0	0	0	0	0	0	0	0	0	0	0	0	0	0	0	0	0	0	0	0	0	0	0	0	0	0	0	0	0	0	0	0	0	0	0	0	0	0	0
		7.1 to 20	Array Interior	96	96	96	96	96	96	96	96	96	96	96	96	96	96	96	96	96	96	96	96	96	96	96	96	96	96	96	96	96	96	96	96	96	96	96	96	96	96	89	96	86	80
			Array Edge	96	96	96	96	96	96	96	96	96	96	96	96	96	96	96	96	96	96	96	96	96	96	96	96	96	96	96	96	92	85	96	81	75	96	72	66	85	64	59	77	57	53
		20.1 to 27	Array Interior	96	96	0	96	96	0	96	96	0	96	96	0	96	96	0	96	96	0	96	96	0	96	96	0	96	96	0	96	96	0	96	96	0	96	96	0	96	96	0	96	96	0
			Array Edge	96	96	0	96	96	0	96	96	0	96	96	0	96	96	0	96	96	0	96	96	0	96	96	0	96	96	0	96	96	0	96	96	0	96	85	0	96	76	0	96	68	0
		27.1 to 45	Array Interior	96	96	96	96	96	96	96	96	96	96	96	96	96	96	96	96	96	96	96	96	96	96	96	96	96	96	96	96	96	88	96	96	78	96	88	69	96	79	62	96	71	56
			Array Edge	96	96	96	96	96	96	96	96	96	96	96	96	96	96	96	96	96	92	96	96	85	96	96	79	96	87	68	96	76	59	96	67	52	96	59	46	96	53	41	88	48	37
	C	0 to 7	Array Interior	0	0	0	0	0	0	0	0	0	0	0	0	0	0	0	0	0	0	0	0	0	0	0	0	0	0	0	0	0	0	0	0	0	0	0	0	0	0	0	0	0	0
			Array Edge	0	0	0	0	0	0	0	0	0	0	0	0	0	0	0	0	0	0	0	0	0	0	0	0	0	0	0	0	0	0	0	0	0	0	0	0	0	0	0	0	0	0
		7.1 to 20	Array Interior	96	96	96	96	96	96	96	96	96	96	96	96	96	96	96	96	96	96	96	96	96	96	96	96	96	96	96	96	96	91	96	87	80	96	77	71	91	68	63	82	61	56
			Array Edge	96	96	96	96	96	96	96	96	96	96	96	96	96	96	96	96	96	95	96	95	87	96	88	81	96	75	70	88	66	60	77	57	53	68	51	47	61	45	42	54	41	37
		20.1 to 27	Array Interior	96	96	0	96	96	0	96	96	0	96	96	0	96	96	0	96	96	0	96	96	0	96	96	0	96	96	0	96	96	0	96	96	0	96	91	0	96	81	0	96	73	0
			Array Edge	96	96	0	96	96	0	96	96	0	96	96	0	96	96	0	96	96	0	96	96	0	96	96	0	96	89	0	96	78	0	96	68	0	87	61	0	77	54	0	69	48	0
		27.1 to 45	Array Interior	96	96	96	96	96	96	96	96	96	96	96	96	96	96	91	96	96	96	96	96	91	96	96	84	96	93	73	96	81	63	96	72	56	96	64	50	96	57	44	94	51	40
			Array Edge	96	96	96	96	96	94	96	96	86	96	96	78	96	92	72	96	84	66	96	78	61	96	72	56	96	62	49	96	55	43	89	48	37	79	43	33	70	38	30	63	34	26
	D	0 to 7	Array Interior	0	0	0	0	0	0	0	0	0	0	0	0	0	0	0	0	0	0	0	0	0	0	0	0	0	0	0	0	0	0	0	0	0	0	0	0	0	0	0	0	0	0
			Array Edge	0	0	0	0	0	0	0	0	0	0	0	0	0	0	0	0	0	0	0	0	0	0	0	0	0	0	0	0	0	0	0	0	0	0	0	0	0	0	0	0	0	0
		7.1 to 20	Array Interior	96	96	96	96	96	96	96	96	96	96	96	96	96	96	96	96	96	96	96	96	96	96	96	96	96	96	88	96	83	77	96	73	67	87	65	60	77	58	53	69	52	48
			Array Edge	96	96	96	96	96	96	96	96	96	96	96	96	96	95	87	96	87	80	96	80	74	96	74	68	85	64	59	74	55	51	65	48	45	57	43	40	51	38	35	46	34	31
		20.1 to 27	Array Interior	96	96	0	96	96	0	96	96	0	96	96	0	96	96	0	96	96	0	96	96	0	96	96	0	96	96	0	96	96	0	96	87	0	96	77	0	96	69	0	88	62	0
			Array Edge	96	96	0	96	96	0	96	96	0	96	96	0	96	96	0	96	96	0	96	95	0	96	88	0	96	76	0	94	66	0	83	58	0	73	51	0	65	46	0	59	41	0
		27.1 to 45	Array Interior	96	96	96	96	96	96	96	96	96	96	96	96	96	96	91	96	96	83	96	96	77	96	91	71	96	79	62	96	69	54	96	61	47	96	54	42	89	48	37	80	43	34
			Array Edge	96	96	88	96	96	80	96	93	73	96	85	66	96	78	61	96	72	56	96	66	52	96	61	48	96	53	41	85	46	36	75	41	32	67	36	28	60	32	25	54	29	22

Pegasus Solar - Closed Slot L-Foot - Hip Roof - Flush Mount 0 to 30 Foot Roof - Portrait 72 Cell - Specific Gravity = 0.42

Ground Snow Load (psf)	Exposure Category	Roof/ Panel Angle	Wind Speed (mph)	95			100			105			110			115			120			125			130			140			150			160			170			180			190		
			Roof Zone	1	2	3	1	2	3	1	2	3	1	2	3	1	2	3	1	2	3	1	2	3	1	2	3	1	2	3	1	2	3	1	2	3	1	2	3	1	2	3	1	2	3
0	B	0 to 7	Array Interior	0	0	0	0	0	0	0	0	0	0	0	0	0	0	0	0	0	0	0	0	0	0	0	0	0	0	0	0	0	0	0	0	0	0	0	0	0	0	0	0	0	0
			Array Edge	0	0	0	0	0	0	0	0	0	0	0	0	0	0	0	0	0	0	0	0	0	0	0	0	0	0	0	0	0	0	0	0	0	0	0	0	0	0	0	0	0	0
		7.1 to 20	Array Interior	96	96	96	96	96	96	96	96	96	96	96	96	96	96	96	96	96	96	96	96	96	96	96	96	96	96	96	96	96	96	96	96	96	96	92	85	96	82	75	96	73	68
			Array Edge	96	96	96	96	96	96	96	96	96	96	96	96	96	96	96	96	96	96	96	96	96	96	96	96	96	90	83	96	78	72	92	69	63	81	61	56	73	54	50	65	49	45
		20.1 to 27	Array Interior	96	96	0	96	96	0	96	96	0	96	96	0	96	96	0	96	96	0	96	96	0	96	96	0	96	96	0	96	96	0	96	96	0	96	96	0	96	96	0	96	87	0
			Array Edge	96	96	0	96	96	0	96	96	0	96	96	0	96	96	0	96	96	0	96	96	0	96	96	0	96	96	0	96	93	0	96	82	0	96	72	0	92	64	0	83	58	0
		27.1 to 45	Array Interior	96	96	96	96	96	96	96	96	96	96	96	96	96	96	96	96	96	96	96	96	96	96	96	96	96	96	86	96	96	75	96	84	66	96	75	59	96	67	52	96	60	47
			Array Edge	96	96	96	96	96	96	96	96	96	96	96	92	96	96	85	96	96	78	96	92	72	96	85	67	96	74	58	96	65	50	96	57	44	93	50	39	83	45	35	75	40	32
	C	0 to 7	Array Interior	0	0	0	0	0	0	0	0	0	0	0	0	0	0	0	0	0	0	0	0	0	0	0	0	0	0	0	0	0	0	0	0	0	0	0	0	0	0	0	0	0	0
			Array Edge	0	0	0	0	0	0	0	0	0	0	0	0	0	0	0	0	0	0	0	0	0	0	0	0	0	0	0	0	0	0	0	0	0	0	0	0	0	0	0	0	0	0
		7.1 to 20	Array Interior	96	96	96	96	96	96	96	96	96	96	96	96	96	96	96	96	96	96	96	96	96	96	96	96	96	96	89	96	84	77	96	74	68	87	65	60	78	58	53	70	52	48
			Array Edge	96	96	96	96	96	96	96	96	96	96	96	96	96	95	88	96	88	81	96	81	74	96	74	69	86	64	59	75	56	51	65	49	45	58	43	40	51	38	35	46	34	32
		20.1 to 27	Array Interior	96	96	0	96	96	0	96	96	0	96	96	0	96	96	0	96	96	0	96	96	0	96	96	0	96	96	0	96	96	0	96	87	0	96	77	0	96	69	0	88	62	0
			Array Edge	96	96	0	96	96	0	96	96	0	96	96	0	96	96	0	96	96	0	96	95	0	96	88	0	96	76	0	95	66	0	83	58	0	74	51	0	66	46	0	59	41	0
		27.1 to 45	Array Interior	96	96	96	96	96	96	96	96	96	96	96	96	96	96	90	96	96	83	96	96	77	96	91	71	96	79	62	96	69	54	96	61	47	96	54	42	89	48	38	80	43	34
			Array Edge	96	96	88	96	96	80	96	93	73	96	85	67	96	78	61	96	72	56	96	66	52	96	61	48	96	53	41	85	46	36	75	41	32	67	36	28	60	32	25	54	29	22
	D	0 to 7	Array Interior	0	0	0	0	0	0	0	0	0	0	0	0	0	0	0	0	0	0	0	0	0	0	0	0	0	0	0	0	0	0	0	0	0	0	0	0	0	0	0	0	0	0
			Array Edge	0	0	0	0	0	0	0	0	0	0	0	0	0	0	0	0	0	0	0	0	0	0	0	0	0	0	0	0	0	0	0	0	0	0	0	0	0	0	0	0	0	0
		7.1 to 20	Array Interior	96	96	96	96	96	96	96	96	96	96	96	96	96	96	96	96	96	96	96	96	95	96	95	87	96	81	75	95	71	65	83	62	57	74	55	51	65	49	45	59	44	40
			Array Edge	96	96	96	96	96	96	96	96	89	96	88	81	96	80	74	96	74	68	91	68	63	84	63	58	72	54	50	63	47	43	55	41	38	49	36	34	43	32	30	39	29	27
		20.1 to 27	Array Interior	96	96	0	96	96	0	96	96	0	96	96	0	96	96	0	96	96	0	96	96	0	96	96	0	96	96	0	96	84	0	96	74	0	93	65	0	83	58	0	75	52	0
			Array Edge	96	96	0	96	96	0	96	96	0	96	96	0	96	95	0	96	87	0	96	81	0	96	74	0	92	64	0	80	56	0	70	49	0	62	43	0	55	39	0	50	35	0
		27.1 to 45	Array Interior	96	96	96	96	96	96	96	96	92	96	96	84	96	96	77	96	90	71	96	83	65	96	77	61	96	67	52	96	58	46	95	51	40	84	46	36	75	41	32	68	37	28
			Array Edge	96	96	75	96	87	68	96	79	62	96	72	56	96	66	52	96	61	48	96	56	44	96	52	41	83	45	35	72	39	30	64	34	27	57	30	24	51	27	21	46	24	19
5	B	0 to 7	Array Interior	0	0	0	0	0	0	0	0	0	0	0	0	0	0	0	0	0	0	0	0	0	0	0	0	0	0	0	0	0	0	0	0	0	0	0	0	0	0	0	0	0	0
			Array Edge	0	0	0	0	0	0	0	0	0	0	0	0	0	0	0	0	0	0	0	0	0	0	0	0	0	0	0	0	0	0	0	0	0	0	0	0	0	0	0	0	0	0
		7.1 to 20	Array Interior	96	96	96	96	96	96	96	96	96	96	96	96	96	96	96	96	96	96	96	96	96	96	96	96	96	96	96	96	96	96	96	96	96	96	92	85	96	82	75	96	73	68
			Array Edge	96	96	96	96	96	96	96	96	96	96	96	96	96	96	96	96	96	96	96	96	96	96	96	96	96	90	83	96	78	72	92	69	63	81	61	56	73	54	50	65	49	45
		20.1 to 27	Array Interior	96	96	0	96	96	0	96	96	0	96	96	0	96	96	0	96	96	0	96	96	0	96	96	0	96	96	0	96	96	0	96	96	0	96	96	0	96	96	0	96	87	0
			Array Edge	96	96	0	96	96	0	96	96	0	96	96	0	96	96	0	96	96	0	96	96	0	96	96	0	96	96	0	96	93	0	96	82	0	96	72	0	92	64	0	83	58	0
		27.1 to 45	Array Interior	96	96	96	96	96	96	96	96	96	96	96	96	96	96	96	96	96	96	96	96	96	96	96	96	96	96	86	96	96	75	96	84	66	96	75	59	96	67	52	96	60	47
			Array Edge	96	96	96	96	96	96	96	96	96	96	96	92	96	96	85	96	96	78	96	92	72	96	85	67	96	74	58	96	65	50	96	57	44	93	50	39	83	45	35	75	40	32
	C	0 to 7	Array Interior	0	0	0	0	0	0	0	0	0	0	0	0	0	0	0	0	0	0	0	0	0	0	0	0	0	0	0	0	0	0	0	0	0	0	0	0	0	0	0	0	0	0
			Array Edge	0	0	0	0	0	0	0	0	0	0	0	0	0	0	0	0	0	0	0	0	0	0	0	0	0	0	0	0	0	0	0	0	0	0	0	0	0	0	0	0	0	0
		7.1 to 20	Array Interior	96	96	96	96	96	96	96	96	96	96	96	96	96	96	96	96	96	96	96	96	96	96	96	96	96	96	89	96	84	77	96	74	68	87	65	60	78	58	53	70	52	48
			Array Edge	96	96	96	96	96	96	96	96	96	96	96	96	96	95	88	96	88	81	96	81	74	96	74	69	86	64	59	75	56	51	65	49	45	58	43	40	51	38	35	46	34	32
		20.1 to 27	Array Interior	96	96	0	96	96	0	96	96	0	96	96	0	96	96	0	96	96	0	96	96	0	96	96	0	96	96	0	96	96	0	96	87	0	96	77	0	96	69	0	88	62	0
			Array Edge	96	96	0	96	96	0	96	96	0	96	96	0	96	96	0	96	96	0	96	95	0	96	88	0	96	76	0	95	66	0	83	58	0	74	51	0	66	46	0	59	41	0
		27.1 to 45	Array Interior	96	96	96	96	96	96	96	96	96	96	96	96	96	96	90	96	96	83	96	96	77	96	91	71	96	79	62	96	69	54	96	61	47	96	54	42	89	48	38	80	43	34
			Array Edge	96	96	88	96	96	80	96	93	73	96	85	67	96	78	61	96	72	56	96	66	52	96	61	48	96	53	41	85	46	36	75	41	32	67	36	28	60	32	25	54	29	22
	D	0 to 7	Array Interior	0	0	0	0	0	0	0	0	0	0	0	0	0	0	0	0	0	0	0	0	0	0	0	0	0	0	0	0	0	0	0	0	0	0	0	0	0	0	0	0	0	0
			Array Edge	0	0	0	0	0	0	0	0	0	0	0	0	0	0	0	0	0	0	0	0	0	0	0	0	0	0	0	0	0	0	0	0	0	0	0	0	0	0	0	0	0	0
		7.1 to 20	Array Interior	96	96	96	96	96	96	96	96	96	96	96	96	96	96	96	96	96	96	96	96	95	96	95	87	96	81	75	95	71	65	83	62	57	74	55	51	65	49	45	59	44	40
			Array Edge	96	96	96	96	96	96	96	96	89	96	88	81	96	80	74	96	74	68	91	68	63	84	63	58	72	54	50	63	47	43	55	41	38	49	36	34	43	32	30	39	29	27
		20.1 to 27	Array Interior	96	96	0	96	96	0	96	96	0	96	96	0	96	96	0	96	96	0	96	96	0	96	96	0	96	96	0	96	84	0	96	74	0	93	65	0	83	58	0	75	52	0
			Array Edge	96	96	0	96	96	0	96	96	0	96	96	0	96	95	0	96	87	0	96	81	0	96	74	0	92	64	0	80	56	0	70	49	0	62	43	0	55	39	0	50	35	0
		27.1 to 45	Array Interior	96	96	96	96	96	96	96	96	92	96	96	84	96	96	77	96	90	71	96	83	65	96	77	61	96	67	52	96	58	46	95	51	40	84	46	36	75	41	32	68	37	28
			Array Edge	96	96	75	96	87	68	96	79	62	96	72	56	96	66	52	96	61	48	96	56	44	96	52	41	83	45	35	72	39	30	64	34	27	57	30	24	51	27	21	46	24	19

Pegasus Solar - Closed Slot L-Foot - Hip Roof - Flush Mount 0 to 30 Foot Roof - Portrait 72 Cell - Specific Gravity = 0.42

Ground Snow Load (psf)	Exposure Category	Roof/ Panel Angle	Wind Speed (mph)	95			100			105			110			115			120			125			130			140			150			160			170			180			190		
			Roof Zone	1	2	3	1	2	3	1	2	3	1	2	3	1	2	3	1	2	3	1	2	3	1	2	3	1	2	3	1	2	3	1	2	3	1	2	3	1	2	3	1	2	3
10	B	0 to 7	Array Interior	0	0	0	0	0	0	0	0	0	0	0	0	0	0	0	0	0	0	0	0	0	0	0	0	0	0	0	0	0	0	0	0	0	0	0	0	0	0	0	0	0	0
			Array Edge	0	0	0	0	0	0	0	0	0	0	0	0	0	0	0	0	0	0	0	0	0	0	0	0	0	0	0	0	0	0	0	0	0	0	0	0	0	0	0	0	0	0
		7.1 to 20	Array Interior	96	96	96	96	96	96	96	96	96	96	96	96	96	96	96	96	96	96	96	96	96	96	96	96	96	96	96	96	96	96	96	96	96	96	92	85	96	82	75	96	73	68
			Array Edge	96	96	96	96	96	96	96	96	96	96	96	96	96	96	96	96	96	96	96	96	96	96	96	96	96	90	83	96	78	72	92	69	63	81	61	56	73	54	50	65	49	45
		20.1 to 27	Array Interior	96	96	0	96	96	0	96	96	0	96	96	0	96	96	0	96	96	0	96	96	0	96	96	0	96	96	0	96	96	0	96	96	0	96	96	0	96	96	0	96	87	0
			Array Edge	96	96	0	96	96	0	96	96	0	96	96	0	96	96	0	96	96	0	96	96	0	96	96	0	96	96	0	96	93	0	96	82	0	96	72	0	92	64	0	83	58	0
		27.1 to 45	Array Interior	96	96	96	96	96	96	96	96	96	96	96	96	96	96	96	96	96	96	96	96	96	96	96	96	96	96	86	96	96	75	96	84	66	96	75	59	96	67	52	96	60	47
			Array Edge	96	96	96	96	96	96	96	96	96	96	96	92	96	96	85	96	96	78	96	92	72	96	85	67	96	74	58	96	65	50	96	57	44	93	50	39	83	45	35	75	40	32
	C	0 to 7	Array Interior	0	0	0	0	0	0	0	0	0	0	0	0	0	0	0	0	0	0	0	0	0	0	0	0	0	0	0	0	0	0	0	0	0	0	0	0	0	0	0	0	0	0
			Array Edge	0	0	0	0	0	0	0	0	0	0	0	0	0	0	0	0	0	0	0	0	0	0	0	0	0	0	0	0	0	0	0	0	0	0	0	0	0	0	0	0	0	0
		7.1 to 20	Array Interior	96	96	96	96	96	96	96	96	96	96	96	96	96	96	96	96	96	96	96	96	96	96	96	96	96	96	89	96	84	77	96	74	68	87	65	60	78	58	53	70	52	48
			Array Edge	96	96	96	96	96	96	96	96	96	96	96	96	96	95	88	96	88	81	96	81	74	96	74	69	86	64	59	75	56	51	65	49	45	58	43	40	51	38	35	46	34	32
		20.1 to 27	Array Interior	96	96	0	96	96	0	96	96	0	96	96	0	96	96	0	96	96	0	96	96	0	96	96	0	96	96	0	96	96	0	96	87	0	96	77	0	96	69	0	88	62	0
			Array Edge	96	96	0	96	96	0	96	96	0	96	96	0	96	96	0	96	96	0	96	95	0	96	88	0	96	76	0	95	66	0	83	58	0	74	51	0	66	46	0	59	41	0
		27.1 to 45	Array Interior	96	96	96	96	96	96	96	96	96	96	96	96	96	96	90	96	96	83	96	96	77	96	91	71	96	79	62	96	69	54	96	61	47	96	54	42	89	48	38	80	43	34
			Array Edge	96	96	88	96	96	80	96	93	73	96	85	67	96	78	61	96	72	56	96	66	52	96	61	48	96	53	41	85	46	36	75	41	32	67	36	28	60	32	25	54	29	22
	D	0 to 7	Array Interior	0	0	0	0	0	0	0	0	0	0	0	0	0	0	0	0	0	0	0	0	0	0	0	0	0	0	0	0	0	0	0	0	0	0	0	0	0	0	0	0	0	0
			Array Edge	0	0	0	0	0	0	0	0	0	0	0	0	0	0	0	0	0	0	0	0	0	0	0	0	0	0	0	0	0	0	0	0	0	0	0	0	0	0	0	0	0	0
		7.1 to 20	Array Interior	96	96	96	96	96	96	96	96	96	96	96	96	96	96	96	96	96	95	96	95	87	96	81	75	95	71	65	83	62	57	74	55	51	65	49	45	59	44	40
			Array Edge	96	96	96	96	96	96	96	96	89	96	88	81	96	80	74	96	74	68	91	68	63	84	63	58	72	54	50	63	47	43	55	41	38	49	36	34	43	32	30	39	29	27
		20.1 to 27	Array Interior	96	96	0	96	96	0	96	96	0	96	96	0	96	96	0	96	96	0	96	96	0	96	96	0	96	96	0	96	84	0	96	74	0	93	65	0	83	58	0	75	52	0
			Array Edge	96	96	0	96	96	0	96	96	0	96	96	0	96	95	0	96	87	0	96	81	0	96	74	0	92	64	0	80	56	0	70	49	0	62	43	0	55	39	0	50	35	0
		27.1 to 45	Array Interior	96	96	96	96	96	96	96	96	92	96	96	84	96	96	77	96	90	71	96	83	65	96	77	61	96	67	52	96	58	46	95	51	40	84	46	36	75	41	32	68	37	28
			Array Edge	96	96	75	96	87	68	96	79	62	96	72	56	96	66	52	96	61	48	96	56	44	96	52	41	83	45	35	72	39	30	64	34	27	57	30	24	51	27	21	46	24	19
15	B	0 to 7	Array Interior	0	0	0	0	0	0	0	0	0	0	0	0	0	0	0	0	0	0	0	0	0	0	0	0	0	0	0	0	0	0	0	0	0	0	0	0	0	0	0	0	0	0
			Array Edge	0	0	0	0	0	0	0	0	0	0	0	0	0	0	0	0	0	0	0	0	0	0	0	0	0	0	0	0	0	0	0	0	0	0	0	0	0	0	0	0	0	0
		7.1 to 20	Array Interior	96	96	96	96	96	96	96	96	96	96	96	96	96	96	96	96	96	96	96	96	96	96	96	96	96	96	96	96	96	96	96	96	96	96	92	85	96	82	75	96	73	68
			Array Edge	96	96	96	96	96	96	96	96	96	96	96	96	96	96	96	96	96	96	96	96	96	96	96	96	96	90	83	96	78	72	92	69	63	81	61	56	73	54	50	65	49	45
		20.1 to 27	Array Interior	96	96	0	96	96	0	96	96	0	96	96	0	96	96	0	96	96	0	96	96	0	96	96	0	96	96	0	96	96	0	96	96	0	96	96	0	96	96	0	96	87	0
			Array Edge	96	96	0	96	96	0	96	96	0	96	96	0	96	96	0	96	96	0	96	96	0	96	96	0	96	96	0	96	93	0	96	82	0	96	72	0	92	64	0	83	58	0
		27.1 to 45	Array Interior	96	96	96	96	96	96	96	96	96	96	96	96	96	96	96	96	96	96	96	96	96	96	96	96	96	96	86	96	96	75	96	84	66	96	75	59	96	67	52	96	60	47
			Array Edge	96	96	96	96	96	96	96	96	96	96	96	92	96	96	85	96	96	78	96	92	72	96	85	67	96	74	58	96	65	50	96	57	44	93	50	39	83	45	35	75	40	32
	C	0 to 7	Array Interior	0	0	0	0	0	0	0	0	0	0	0	0	0	0	0	0	0	0	0	0	0	0	0	0	0	0	0	0	0	0	0	0	0	0	0	0	0	0	0	0	0	0
			Array Edge	0	0	0	0	0	0	0	0	0	0	0	0	0	0	0	0	0	0	0	0	0	0	0	0	0	0	0	0	0	0	0	0	0	0	0	0	0	0	0	0	0	0
		7.1 to 20	Array Interior	96	96	96	96	96	96	96	96	96	96	96	96	96	96	96	96	96	96	96	96	96	96	96	96	96	96	89	96	84	77	96	74	68	87	65	60	78	58	53	70	52	48
			Array Edge	96	96	96	96	96	96	96	96	96	96	96	96	96	95	88	96	88	81	96	81	74	96	74	69	86	64	59	75	56	51	65	49	45	58	43	40	51	38	35	46	34	32
		20.1 to 27	Array Interior	96	96	0	96	96	0	96	96	0	96	96	0	96	96	0	96	96	0	96	96	0	96	96	0	96	96	0	96	96	0	96	87	0	96	77	0	96	69	0	88	62	0
			Array Edge	96	96	0	96	96	0	96	96	0	96	96	0	96	96	0	96	96	0	96	95	0	96	88	0	96	76	0	95	66	0	83	58	0	74	51	0	66	46	0	59	41	0
		27.1 to 45	Array Interior	96	96	96	96	96	96	96	96	96	96	96	96	96	96	90	96	96	83	96	96	77	96	91	71	96	79	62	96	69	54	96	61	47	96	54	42	89	48	38	80	43	34
			Array Edge	96	96	88	96	96	80	96	93	73	96	85	67	96	78	61	96	72	56	96	66	52	96	61	48	96	53	41	85	46	36	75	41	32	67	36	28	60	32	25	54	29	22
	D	0 to 7	Array Interior	0	0	0	0	0	0	0	0	0	0	0	0	0	0	0	0	0	0	0	0	0	0	0	0	0	0	0	0	0	0	0	0	0	0	0	0	0	0	0	0	0	0
			Array Edge	0	0	0	0	0	0	0	0	0	0	0	0	0	0	0	0	0	0	0	0	0	0	0	0	0	0	0	0	0	0	0	0	0	0	0	0	0	0	0	0	0	0
		7.1 to 20	Array Interior	96	96	96	96	96	96	96	96	96	96	96	96	96	96	96	96	96	96	96	96	95	96	95	87	96	81	75	95	71	65	83	62	57	74	55	51	65	49	45	59	44	40
			Array Edge	96	96	96	96	96	96	96	96	89	96	88	81	96	80	74	96	74	68	91	68	63	84	63	58	72	54	50	63	47	43	55	41	38	49	36	34	43	32	30	39	29	27
		20.1 to 27	Array Interior	96	96	0	96	96	0	96	96	0	96	96	0	96	96	0	96	96	0	96	96	0	96	96	0	96	96	0	96	84	0	96	74	0	93	65	0	83	58	0	75	52	0
			Array Edge	96	96	0	96	96	0	96	96	0	96	96	0	96	95	0	96	87	0	96	81	0	96	74	0	92	64	0	80	56	0	70	49	0	62	43	0	55	39	0	50	35	0
		27.1 to 45	Array Interior	96	96	96	96	96	96	96	96	92	96	96	84	96	96	77	96	90	71	96	83	65	96	77	61	96	67	52	96	58	46	95	51	40	84	46	36	75	41	32	68	37	28
			Array Edge	96	96	75	96	87	68	96	79	62	96	72	56	96	66	52	96	61	48	96	56	44	96	52	41	83	45	35	72	39	30	64	34	27	57	30	24	51	27	21	46	24	19

Pegasus Solar - Closed Slot L-Foot - Hip Roof - Flush Mount 0 to 30 Foot Roof - Portrait 72 Cell - Specific Gravity = 0.42

Ground Snow Load (psf)	Exposure Category	Roof/ Panel Angle	Wind Speed (mph)	95			100			105			110			115			120			125			130			140			150			160			170			180			190		
			Roof Zone	1	2	3	1	2	3	1	2	3	1	2	3	1	2	3	1	2	3	1	2	3	1	2	3	1	2	3	1	2	3	1	2	3	1	2	3	1	2	3	1	2	3
20	B	0 to 7	Array Interior	0	0	0	0	0	0	0	0	0	0	0	0	0	0	0	0	0	0	0	0	0	0	0	0	0	0	0	0	0	0	0	0	0	0	0	0	0	0	0	0	0	0
			Array Edge	0	0	0	0	0	0	0	0	0	0	0	0	0	0	0	0	0	0	0	0	0	0	0	0	0	0	0	0	0	0	0	0	0	0	0	0	0	0	0	0	0	0
		7.1 to 20	Array Interior	96	96	96	96	96	96	96	96	96	96	96	96	96	96	96	96	96	96	96	96	96	96	96	96	96	96	96	96	96	96	96	96	96	96	92	85	96	82	75	96	73	68
			Array Edge	96	96	96	96	96	96	96	96	96	96	96	96	96	96	96	96	96	96	96	96	96	96	96	96	96	90	83	96	78	72	92	69	63	81	61	56	73	54	50	65	49	45
		20.1 to 27	Array Interior	96	96	0	96	96	0	96	96	0	96	96	0	96	96	0	96	96	0	96	96	0	96	96	0	96	96	0	96	96	0	96	96	0	96	96	0	96	96	0	96	87	0
			Array Edge	96	96	0	96	96	0	96	96	0	96	96	0	96	96	0	96	96	0	96	96	0	96	96	0	96	96	0	96	93	0	96	82	0	96	72	0	92	64	0	83	58	0
		27.1 to 45	Array Interior	96	96	96	96	96	96	96	96	96	96	96	96	96	96	96	96	96	96	96	96	96	96	96	96	96	96	86	96	96	75	96	84	66	96	75	59	96	67	52	96	60	47
			Array Edge	96	96	96	96	96	96	96	96	96	96	96	92	96	96	85	96	96	78	96	92	72	96	85	67	96	74	58	96	65	50	96	57	44	93	50	39	83	45	35	75	40	32
	C	0 to 7	Array Interior	0	0	0	0	0	0	0	0	0	0	0	0	0	0	0	0	0	0	0	0	0	0	0	0	0	0	0	0	0	0	0	0	0	0	0	0	0	0	0	0	0	0
			Array Edge	0	0	0	0	0	0	0	0	0	0	0	0	0	0	0	0	0	0	0	0	0	0	0	0	0	0	0	0	0	0	0	0	0	0	0	0	0	0	0	0	0	0
		7.1 to 20	Array Interior	96	96	96	96	96	96	96	96	96	96	96	96	96	96	96	96	96	96	96	96	96	96	96	96	96	96	89	96	84	77	96	74	68	87	65	60	78	58	53	70	52	48
			Array Edge	96	96	96	96	96	96	96	96	96	96	96	96	96	95	88	96	88	81	96	81	74	96	74	69	86	64	59	75	56	51	65	49	45	58	43	40	51	38	35	46	34	32
		20.1 to 27	Array Interior	96	96	0	96	96	0	96	96	0	96	96	0	96	96	0	96	96	0	96	96	0	96	96	0	96	96	0	96	96	0	96	87	0	96	77	0	96	69	0	88	62	0
			Array Edge	96	96	0	96	96	0	96	96	0	96	96	0	96	96	0	96	96	0	96	95	0	96	88	0	96	76	0	95	66	0	83	58	0	74	51	0	66	46	0	59	41	0
		27.1 to 45	Array Interior	96	96	96	96	96	96	96	96	96	96	96	96	96	96	90	96	96	83	96	96	77	96	91	71	96	79	62	96	69	54	96	61	47	96	54	42	89	48	38	80	43	34
			Array Edge	96	96	88	96	96	80	96	93	73	96	85	67	96	78	61	96	72	56	96	66	52	96	61	48	96	53	41	85	46	36	75	41	32	67	36	28	60	32	25	54	29	22
	D	0 to 7	Array Interior	0	0	0	0	0	0	0	0	0	0	0	0	0	0	0	0	0	0	0	0	0	0	0	0	0	0	0	0	0	0	0	0	0	0	0	0	0	0	0	0	0	0
			Array Edge	0	0	0	0	0	0	0	0	0	0	0	0	0	0	0	0	0	0	0	0	0	0	0	0	0	0	0	0	0	0	0	0	0	0	0	0	0	0	0	0	0	0
		7.1 to 20	Array Interior	96	96	96	96	96	96	96	96	96	96	96	96	96	96	96	96	96	95	96	95	87	96	81	75	95	71	65	83	62	57	74	55	51	65	49	45	59	44	40
			Array Edge	96	96	96	96	96	96	96	96	89	96	88	81	96	80	74	96	74	68	91	68	63	84	63	58	72	54	50	63	47	43	55	41	38	49	36	34	43	32	30	39	29	27
		20.1 to 27	Array Interior	96	96	0	96	96	0	96	96	0	96	96	0	96	96	0	96	96	0	96	96	0	96	96	0	96	96	0	96	84	0	96	74	0	93	65	0	83	58	0	75	52	0
			Array Edge	96	96	0	96	96	0	96	96	0	96	96	0	96	95	0	96	87	0	96	81	0	96	74	0	92	64	0	80	56	0	70	49	0	62	43	0	55	39	0	50	35	0
		27.1 to 45	Array Interior	96	96	96	96	96	96	96	96	92	96	96	84	96	96	77	96	90	71	96	83	65	96	77	61	96	67	52	96	58	46	95	51	40	84	46	36	75	41	32	68	37	28
			Array Edge	96	96	75	96	87	68	96	79	62	96	72	56	96	66	52	96	61	48	96	56	44	96	52	41	83	45	35	72	39	30	64	34	27	57	30	24	51	27	21	46	24	19
25	B	0 to 7	Array Interior	0	0	0	0	0	0	0	0	0	0	0	0	0	0	0	0	0	0	0	0	0	0	0	0	0	0	0	0	0	0	0	0	0	0	0	0	0	0	0	0	0	0
			Array Edge	0	0	0	0	0	0	0	0	0	0	0	0	0	0	0	0	0	0	0	0	0	0	0	0	0	0	0	0	0	0	0	0	0	0	0	0	0	0	0	0	0	0
		7.1 to 20	Array Interior	96	96	96	96	96	96	96	96	96	96	96	96	96	96	96	96	96	96	96	96	96	96	96	96	96	96	96	96	96	96	96	96	96	96	92	85	96	82	75	96	73	68
			Array Edge	96	96	96	96	96	96	96	96	96	96	96	96	96	96	96	96	96	96	96	96	96	96	96	96	96	90	83	96	78	72	92	69	63	81	61	56	73	54	50	65	49	45
		20.1 to 27	Array Interior	96	96	0	96	96	0	96	96	0	96	96	0	96	96	0	96	96	0	96	96	0	96	96	0	96	96	0	96	96	0	96	96	0	96	96	0	96	96	0	96	87	0
			Array Edge	96	96	0	96	96	0	96	96	0	96	96	0	96	96	0	96	96	0	96	96	0	96	96	0	96	96	0	96	93	0	96	82	0	96	72	0	92	64	0	83	58	0
		27.1 to 45	Array Interior	96	96	96	96	96	96	96	96	96	96	96	96	96	96	96	96	96	96	96	96	96	96	96	96	96	96	86	96	96	75	96	84	66	96	75	59	96	67	52	96	60	47
			Array Edge	96	96	96	96	96	96	96	96	96	96	96	92	96	96	85	96	96	78	96	92	72	96	85	67	96	74	58	96	65	50	96	57	44	93	50	39	83	45	35	75	40	32
	C	0 to 7	Array Interior	0	0	0	0	0	0	0	0	0	0	0	0	0	0	0	0	0	0	0	0	0	0	0	0	0	0	0	0	0	0	0	0	0	0	0	0	0	0	0	0	0	0
			Array Edge	0	0	0	0	0	0	0	0	0	0	0	0	0	0	0	0	0	0	0	0	0	0	0	0	0	0	0	0	0	0	0	0	0	0	0	0	0	0	0	0	0	0
		7.1 to 20	Array Interior	96	96	96	96	96	96	96	96	96	96	96	96	96	96	96	96	96	96	96	96	96	96	96	96	96	96	89	96	84	77	96	74	68	87	65	60	78	58	53	70	52	48
			Array Edge	96	96	96	96	96	96	96	96	96	96	96	96	96	95	88	96	88	81	96	81	74	96	74	69	86	64	59	75	56	51	65	49	45	58	43	40	51	38	35	46	34	32
		20.1 to 27	Array Interior	96	96	0	96	96	0	96	96	0	96	96	0	96	96	0	96	96	0	96	96	0	96	96	0	96	96	0	96	96	0	96	87	0	96	77	0	96	69	0	88	62	0
			Array Edge	96	96	0	96	96	0	96	96	0	96	96	0	96	96	0	96	96	0	96	95	0	96	88	0	96	76	0	95	66	0	83	58	0	74	51	0	66	46	0	59	41	0
		27.1 to 45	Array Interior	96	96	96	96	96	96	96	96	96	96	96	96	96	96	90	96	96	83	96	96	77	96	91	71	96	79	62	96	69	54	96	61	47	96	54	42	89	48	38	80	43	34
			Array Edge	96	96	88	96	96	80	96	93	73	96	85	67	96	78	61	96	72	56	96	66	52	96	61	48	96	53	41	85	46	36	75	41	32	67	36	28	60	32	25	54	29	22
	D	0 to 7	Array Interior	0	0	0	0	0	0	0	0	0	0	0	0	0	0	0	0	0	0	0	0	0	0	0	0	0	0	0	0	0	0	0	0	0	0	0	0	0	0	0	0	0	0
			Array Edge	0	0	0	0	0	0	0	0	0	0	0	0	0	0	0	0	0	0	0	0	0	0	0	0	0	0	0	0	0	0	0	0	0	0	0	0	0	0	0	0	0	0
		7.1 to 20	Array Interior	96	96	96	96	96	96	96	96	96	96	96	96	96	96	96	96	96	95	96	95	87	96	81	75	95	71	65	83	62	57	74	55	51	65	49	45	59	44	40
			Array Edge	96	96	96	96	96	96	96	96	89	96	88	81	96	80	74	96	74	68	91	68	63	84	63	58	72	54	50	63	47	43	55	41	38	49	36	34	43	32	30	39	29	27
		20.1 to 27	Array Interior	96	96	0	96	96	0	96	96	0	96	96	0	96	96	0	96	96	0	96	96	0	96	96	0	96	96	0	96	84	0	96	74	0	93	65	0	83	58	0	75	52	0
			Array Edge	96	96	0	96	96	0	96	96	0	96	96	0	96	95	0	96	87	0	96	81	0	96	74	0	92	64	0	80	56	0	70	49	0	62	43	0	55	39	0	50	35	0
		27.1 to 45	Array Interior	96	96	96	96	96	96	96	96	92	96	96	84	96	96	77	96	90	71	96	83	65	96	77	61	96	67	52	96	58	46	95	51	40	84	46	36	75	41	32	68	37	28
			Array Edge	96	96	75	96	87	68	96	79	62	96	72	56	96	66	52	96	61	48	96	56	44	96	52	41	83	45	35	72	39	30	64	34	27	57	30	24	51	27	21	46	24	19
30	B	0 to 7	Array Interior	0	0	0	0	0	0	0	0	0	0	0	0	0	0	0	0	0	0	0	0	0	0	0	0	0	0	0	0	0	0	0	0	0	0	0	0	0	0	0	0	0	0
			Array Edge	0	0	0	0	0	0	0	0	0	0	0	0	0	0	0	0	0	0	0	0	0	0	0	0	0	0	0	0	0	0	0	0	0	0	0	0	0	0	0	0	0	0
		7.1 to 20	Array Interior	96	96	96	96	96	96	96	96	96	96	96	96	96	96	96	96	96	96	96	96	96	96	96	96	96	96	96	96	96	96	96	96	96	96	92	85	96	82	75	96	73	68
			Array Edge	96	96	96	96	96	96	96	96	96	96	96	96	96	96	96	96	96	96	96	96	96	96	96	96	96	90	83	96	78	72	92	69	63	81	61	56	73	54	50	65	49	45
		20.1 to 27	Array Interior	96	96	0	96	96	0	96	96	0	96	96	0	96	96	0	96	96	0	96	96	0	96	96	0	96	96	0	96	96	0	96	96	0	96	96	0	96	96	0	96	87	0
			Array Edge	96	96	0	96	96	0	96	96	0	96	96	0	96	96	0	96	96	0	96	96	0	96	96	0	96	96	0	96	93	0	96	82	0	96	72	0	92	64	0	83	58	0
		27.1 to 45	Array Interior	96	96	96	96	96	96	96	96	96	96	96	96	96	96	96	96	96	96	96	96	96	96	96	96	96	96	86	96	96	75	96	84	66	96	75	59	96	67	52	96	60	47
			Array Edge	96	96	96	96	96	96	96	96	96	96	96	92	96	96	85	96	96	78	96	92	72	96	85	67	96	74	58	96	65	50	96	57	44	93	50	39	83	45	35	75	40	32
	C	0 to 7	Array Interior	0	0	0	0	0	0	0	0	0	0	0	0	0	0	0	0	0	0	0	0	0	0	0	0	0	0	0	0	0	0	0	0	0	0	0	0	0	0	0	0	0	0
			Array Edge	0	0	0	0	0	0	0	0	0	0	0	0	0	0	0	0	0	0	0	0	0	0	0	0	0	0	0	0	0	0	0	0	0	0	0	0	0	0	0	0	0	0
		7.1 to 20	Array Interior	96	96	96	96	96	96	96	96	96	96	96	96	96	96	96	96	96	96	96	96	96	96	96	96	96	96	89	96	84	77	96	74	68	87	65	60	78	58	53	70	52	48
			Array Edge	96	96	96	96	96	96	96	96	96	96	96	96	96	95	88	96	88	81	96	81	74	96	74	69	86	64	59	75	56	51	65	49	45	58	43	40	51	38	35	46	34	32
		20.1 to 27	Array Interior	96	96	0	96	96	0	96	96	0	96	96	0	96	96	0	96	96	0	96	96	0	96	96	0	96	96	0	96	96	0	96	87	0	96	77	0	96	69	0	88	62	0
			Array Edge	96	96	0	96	96	0	96	96	0	96	96	0	96	96	0	96	96	0	96	95	0	96	88	0	96	76	0	95	66	0	83	58	0	74	51	0	66	46	0	59	41	0
		27.1 to 45	Array Interior	96	96	96	96	96	96	96	96	96	96	96	96	96	96	90	96	96	83	96	96	77	96	91	71	96	79	62	96	69	54	96	61	47	96	54	42	89	48	38	80	43	34
			Array Edge	96	96	88	96	96	80	96	93	73	96	85	67	96	78	61	96	72	56	96	66	52	96	61	48	96	53	41	85	46	36	75	41	32	67	36	28	60	32	25	54	29	22
	D	0 to 7	Array Interior	0	0	0	0	0	0	0	0	0	0	0	0	0	0	0	0	0	0	0	0	0	0	0	0	0	0	0	0	0	0	0	0	0	0	0	0	0	0	0	0	0	0
			Array Edge	0	0	0	0	0	0	0	0	0	0	0	0	0	0	0	0	0	0	0	0	0	0	0	0	0	0	0	0	0	0	0	0	0	0	0	0	0	0	0	0	0	0
		7.1 to 20	Array Interior	96	96	96	96	96	96	96	96	96	96	96	96	96	96	96	96	96	95	96	95	87	96	81	75	95	71	65	83	62	57	74	55	51	65	49	45	59	44	40
			Array Edge	96	96	96	96	96	96	96	96	89	96	88	81	96	80	74	96	74	68	91	68	63	84	63	58	72	54	50	63	47	43	55	41	38	49	36	34	43	32	30	39	29	27
		20.1 to 27	Array Interior	96	96	0	96	96	0	96	96	0	96	96	0	96	96	0	96	96	0	96	96	0	96	96	0	96	96	0	96	84	0	96	74	0	93	65	0	83	58	0	75	52	0
			Array Edge	96	96	0	96	96	0	96	96	0	96	96	0	96	95	0	96	87	0	96	81	0	96	74	0	92	64	0	80	56	0	70	49	0	62	43	0	55	39	0	50	35	0
		27.1 to 45	Array Interior	96	96	96	96	96	96	96	96	92	96	96	84	96	96	77	96	90	71	96	83	65	96	77	61	96	67	52	96	58	46	95	51	40	84	46	36	75	41	32	68	37	28
			Array Edge	96	96	75	96	87	68	96	79	62	96	72	56	96	66	52	96	61	48	96	56	44	96	52	41	83	45	35	72	39	30	64	34	27	57	30	24	51	27	21	46	24	19

Pegasus Solar - Closed Slot L-Foot - Hip Roof - Flush Mount 0 to 30 Foot Roof - Landscape - Specific Gravity = 0.42

Ground Snow Load (psf)	Exposure Category	Roof/ Panel Angle	Wind Speed (mph)	95			100			105			110			115			120			125			130			140			150			160			170			180			190		
			Roof Zone	1	2	3	1	2	3	1	2	3	1	2	3	1	2	3	1	2	3	1	2	3	1	2	3	1	2	3	1	2	3	1	2	3	1	2	3	1	2	3	1	2	3
0	B	0 to 7	Array Interior	0	0	0	0	0	0	0	0	0	0	0	0	0	0	0	0	0	0	0	0	0	0	0	0	0	0	0	0	0	0	0	0	0	0	0	0	0	0	0	0	0	0
			Array Edge	0	0	0	0	0	0	0	0	0	0	0	0	0	0	0	0	0	0	0	0	0	0	0	0	0	0	0	0	0	0	0	0	0	0	0	0	0	0	0	0	0	0
		7.1 to 20	Array Interior	96	96	96	96	96	96	96	96	96	96	96	96	96	96	96	96	96	96	96	96	96	96	96	96	96	96	96	96	96	96	96	96	96	96	96	96	96	96	96	96	96	96
			Array Edge	96	96	96	96	96	96	96	96	96	96	96	96	96	96	96	96	96	96	96	96	96	96	96	96	96	96	96	96	96	96	96	96	96	96	96	96	96	96	96	96	96	90
		20.1 to 27	Array Interior	96	96	0	96	96	0	96	96	0	96	96	0	96	96	0	96	96	0	96	96	0	96	96	0	96	96	0	96	96	0	96	96	0	96	96	0	96	96	0	96	96	0
			Array Edge	96	96	0	96	96	0	96	96	0	96	96	0	96	96	0	96	96	0	96	96	0	96	96	0	96	96	0	96	96	0	96	96	0	96	96	0	96	96	0	96	96	0
		27.1 to 45	Array Interior	96	96	96	96	96	96	96	96	96	96	96	96	96	96	96	96	96	96	96	96	96	96	96	96	96	96	96	96	96	96	96	96	96	96	96	96	96	96	96	96	96	95
			Array Edge	96	96	96	96	96	96	96	96	96	96	96	96	96	96	96	96	96	96	96	96	96	96	96	96	96	96	96	96	96	96	96	96	89	96	96	79	96	91	71	96	81	64
	C	0 to 7	Array Interior	0	0	0	0	0	0	0	0	0	0	0	0	0	0	0	0	0	0	0	0	0	0	0	0	0	0	0	0	0	0	0	0	0	0	0	0	0	0	0	0	0	0
			Array Edge	0	0	0	0	0	0	0	0	0	0	0	0	0	0	0	0	0	0	0	0	0	0	0	0	0	0	0	0	0	0	0	0	0	0	0	0	0	0	0	0	0	0
		7.1 to 20	Array Interior	96	96	96	96	96	96	96	96	96	96	96	96	96	96	96	96	96	96	96	96	96	96	96	96	96	96	96	96	96	96	96	96	96	96	96	96	96	96	96	96	96	96
			Array Edge	96	96	96	96	96	96	96	96	96	96	96	96	96	96	96	96	96	96	96	96	96	96	96	96	96	96	96	96	96	96	96	96	90	96	87	80	96	77	71	93	69	64
		20.1 to 27	Array Interior	96	96	0	96	96	0	96	96	0	96	96	0	96	96	0	96	96	0	96	96	0	96	96	0	96	96	0	96	96	0	96	96	0	96	96	0	96	96	0	96	96	0
			Array Edge	96	96	0	96	96	0	96	96	0	96	96	0	96	96	0	96	96	0	96	96	0	96	96	0	96	96	0	96	96	0	96	96	0	96	96	0	96	92	0	96	83	0
		27.1 to 45	Array Interior	96	96	96	96	96	96	96	96	96	96	96	96	96	96	96	96	96	96	96	96	96	96	96	96	96	96	96	96	96	96	96	96	95	96	96	85	96	96	76	96	87	68
			Array Edge	96	96	96	96	96	96	96	96	96	96	96	96	96	96	96	96	96	96	96	96	96	96	96	96	96	96	83	96	93	73	96	82	64	96	73	57	96	65	51	96	58	45
	D	0 to 7	Array Interior	0	0	0	0	0	0	0	0	0	0	0	0	0	0	0	0	0	0	0	0	0	0	0	0	0	0	0	0	0	0	0	0	0	0	0	0	0	0	0	0	0	0
			Array Edge	0	0	0	0	0	0	0	0	0	0	0	0	0	0	0	0	0	0	0	0	0	0	0	0	0	0	0	0	0	0	0	0	0	0	0	0	0	0	0	0	0	0
		7.1 to 20	Array Interior	96	96	96	96	96	96	96	96	96	96	96	96	96	96	96	96	96	96	96	96	96	96	96	96	96	96	96	96	96	96	96	96	96	96	96	96	96	96	91	96	88	81
			Array Edge	96	96	96	96	96	96	96	96	96	96	96	96	96	96	96	96	96	96	96	96	96	96	96	96	96	96	96	96	94	87	96	83	76	96	73	68	87	65	60	78	58	54
		20.1 to 27	Array Interior	96	96	0	96	96	0	96	96	0	96	96	0	96	96	0	96	96	0	96	96	0	96	96	0	96	96	0	96	96	0	96	96	0	96	96	0	96	96	0	96	96	0
			Array Edge	96	96	0	96	96	0	96	96	0	96	96	0	96	96	0	96	96	0	96	96	0	96	96	0	96	96	0	96	96	0	96	96	0	96	87	0	96	78	0	96	70	0
		27.1 to 45	Array Interior	96	96	96	96	96	96	96	96	96	96	96	96	96	96	96	96	96	96	96	96	96	96	96	96	96	96	96	96	96	92	96	96	81	96	92	72	96	82	64	96	74	57
			Array Edge	96	96	96	96	96	96	96	96	96	96	96	96	96	96	96	96	96	96	96	96	88	96	96	82	96	90	70	96	79	61	96	69	54	96	61	48	96	55	43	92	49	38
5	B	0 to 7	Array Interior	0	0	0	0	0	0	0	0	0	0	0	0	0	0	0	0	0	0	0	0	0	0	0	0	0	0	0	0	0	0	0	0	0	0	0	0	0	0	0	0	0	0
			Array Edge	0	0	0	0	0	0	0	0	0	0	0	0	0	0	0	0	0	0	0	0	0	0	0	0	0	0	0	0	0	0	0	0	0	0	0	0	0	0	0	0	0	0
		7.1 to 20	Array Interior	96	96	96	96	96	96	96	96	96	96	96	96	96	96	96	96	96	96	96	96	96	96	96	96	96	96	96	96	96	96	96	96	96	96	96	96	96	96	96	96	96	96
			Array Edge	96	96	96	96	96	96	96	96	96	96	96	96	96	96	96	96	96	96	96	96	96	96	96	96	96	96	96	96	96	96	96	96	96	96	96	96	96	96	96	96	96	90
		20.1 to 27	Array Interior	96	96	0	96	96	0	96	96	0	96	96	0	96	96	0	96	96	0	96	96	0	96	96	0	96	96	0	96	96	0	96	96	0	96	96	0	96	96	0	96	96	0
			Array Edge	96	96	0	96	96	0	96	96	0	96	96	0	96	96	0	96	96	0	96	96	0	96	96	0	96	96	0	96	96	0	96	96	0	96	96	0	96	96	0	96	96	0
		27.1 to 45	Array Interior	96	96	96	96	96	96	96	96	96	96	96	96	96	96	96	96	96	96	96	96	96	96	96	96	96	96	96	96	96	96	96	96	96	96	96	96	96	96	96	96	96	95
			Array Edge	96	96	96	96	96	96	96	96	96	96	96	96	96	96	96	96	96	96	96	96	96	96	96	96	96	96	96	96	96	96	96	96	89	96	96	79	96	91	71	96	81	64
	C	0 to 7	Array Interior	0	0	0	0	0	0	0	0	0	0	0	0	0	0	0	0	0	0	0	0	0	0	0	0	0	0	0	0	0	0	0	0	0	0	0	0	0	0	0	0	0	0
			Array Edge	0	0	0	0	0	0	0	0	0	0	0	0	0	0	0	0	0	0	0	0	0	0	0	0	0	0	0	0	0	0	0	0	0	0	0	0	0	0	0	0	0	0
		7.1 to 20	Array Interior	96	96	96	96	96	96	96	96	96	96	96	96	96	96	96	96	96	96	96	96	96	96	96	96	96	96	96	96	96	96	96	96	96	96	96	96	96	96	96	96	96	96
			Array Edge	96	96	96	96	96	96	96	96	96	96	96	96	96	96	96	96	96	96	96	96	96	96	96	96	96	96	96	96	96	96	96	96	90	96	87	80	96	77	71	93	69	64
		20.1 to 27	Array Interior	96	96	0	96	96	0	96	96	0	96	96	0	96	96	0	96	96	0	96	96	0	96	96	0	96	96	0	96	96	0	96	96	0	96	96	0	96	96	0	96	96	0
			Array Edge	96	96	0	96	96	0	96	96	0	96	96	0	96	96	0	96	96	0	96	96	0	96	96	0	96	96	0	96	96	0	96	96	0	96	96	0	96	92	0	96	83	0
		27.1 to 45	Array Interior	96	96	96	96	96	96	96	96	96	96	96	96	96	96	96	96	96	96	96	96	96	96	96	96	96	96	96	96	96	96	96	96	95	96	96	85	96	96	76	96	87	68
			Array Edge	96	96	96	96	96	96	96	96	96	96	96	96	96	96	96	96	96	96	96	96	96	96	96	96	96	96	83	96	93	73	96	82	64	96	73	57	96	65	51	96	58	45
	D	0 to 7	Array Interior	0	0	0	0	0	0	0	0	0	0	0	0	0	0	0	0	0	0	0	0	0	0	0	0	0	0	0	0	0	0	0	0	0	0	0	0	0	0	0	0	0	0
			Array Edge	0	0	0	0	0	0	0	0	0	0	0	0	0	0	0	0	0	0	0	0	0	0	0	0	0	0	0	0	0	0	0	0	0	0	0	0	0	0	0	0	0	0
		7.1 to 20	Array Interior	96	96	96	96	96	96	96	96	96	96	96	96	96	96	96	96	96	96	96	96	96	96	96	96	96	96	96	96	96	96	96	96	96	96	96	96	96	96	91	96	88	81
			Array Edge	96	96	96	96	96	96	96	96	96	96	96	96	96	96	96	96	96	96	96	96	96	96	96	96	96	96	96	96	94	87	96	83	76	96	73	68	87	65	60	78	58	54
		20.1 to 27	Array Interior	96	96	0	96	96	0	96	96	0	96	96	0	96	96	0	96	96	0	96	96	0	96	96	0	96	96	0	96	96	0	96	96	0	96	96	0	96	96	0	96	96	0
			Array Edge	96	96	0	96	96	0	96	96	0	96	96	0	96	96	0	96	96	0	96	96	0	96	96	0	96	96	0	96	96	0	96	96	0	96	87	0	96	78	0	96	70	0
		27.1 to 45	Array Interior	96	96	96	96	96	96	96	96	96	96	96	96	96	96	96	96	96	96	96	96	96	96	96	96	96	96	96	96	96	92	96	96	81	96	92	72	96	82	64	96	74	57
			Array Edge	96	96	96	96	96	96	96	96	96	96	96	96	96	96	96	96	96	96	96	96	88	96	96	82	96	90	70	96	79	61	96	69	54	96	61	48	96	55	43	92	49	38

Pegasus Solar - Closed Slot L-Foot - Hip Roof - Flush Mount 0 to 30 Foot Roof - Landscape - Specific Gravity = 0.42

Ground Snow Load (psf)	Exposure Category	Roof/ Panel Angle	Wind Speed (mph)	95			100			105			110			115			120			125			130			140			150			160			170			180			190		
			Roof Zone	1	2	3	1	2	3	1	2	3	1	2	3	1	2	3	1	2	3	1	2	3	1	2	3	1	2	3	1	2	3	1	2	3	1	2	3	1	2	3	1	2	3
10	B	0 to 7	Array Interior	0	0	0	0	0	0	0	0	0	0	0	0	0	0	0	0	0	0	0	0	0	0	0	0	0	0	0	0	0	0	0	0	0	0	0	0	0	0	0	0	0	0
			Array Edge	0	0	0	0	0	0	0	0	0	0	0	0	0	0	0	0	0	0	0	0	0	0	0	0	0	0	0	0	0	0	0	0	0	0	0	0	0	0	0	0	0	0
		7.1 to 20	Array Interior	96	96	96	96	96	96	96	96	96	96	96	96	96	96	96	96	96	96	96	96	96	96	96	96	96	96	96	96	96	96	96	96	96	96	96	96	96	96	96	96	96	96
			Array Edge	96	96	96	96	96	96	96	96	96	96	96	96	96	96	96	96	96	96	96	96	96	96	96	96	96	96	96	96	96	96	96	96	96	96	96	96	96	96	96	96	96	90
		20.1 to 27	Array Interior	96	96	0	96	96	0	96	96	0	96	96	0	96	96	0	96	96	0	96	96	0	96	96	0	96	96	0	96	96	0	96	96	0	96	96	0	96	96	0	96	96	0
			Array Edge	96	96	0	96	96	0	96	96	0	96	96	0	96	96	0	96	96	0	96	96	0	96	96	0	96	96	0	96	96	0	96	96	0	96	96	0	96	96	0	96	96	0
		27.1 to 45	Array Interior	96	96	96	96	96	96	96	96	96	96	96	96	96	96	96	96	96	96	96	96	96	96	96	96	96	96	96	96	96	96	96	96	96	96	96	96	96	96	96	96	96	95
			Array Edge	96	96	96	96	96	96	96	96	96	96	96	96	96	96	96	96	96	96	96	96	96	96	96	96	96	96	96	96	96	96	96	96	89	96	96	79	96	91	71	96	81	64
	C	0 to 7	Array Interior	0	0	0	0	0	0	0	0	0	0	0	0	0	0	0	0	0	0	0	0	0	0	0	0	0	0	0	0	0	0	0	0	0	0	0	0	0	0	0	0	0	0
			Array Edge	0	0	0	0	0	0	0	0	0	0	0	0	0	0	0	0	0	0	0	0	0	0	0	0	0	0	0	0	0	0	0	0	0	0	0	0	0	0	0	0	0	0
		7.1 to 20	Array Interior	96	96	96	96	96	96	96	96	96	96	96	96	96	96	96	96	96	96	96	96	96	96	96	96	96	96	96	96	96	96	96	96	96	96	96	96	96	96	96	96	96	96
			Array Edge	96	96	96	96	96	96	96	96	96	96	96	96	96	96	96	96	96	96	96	96	96	96	96	96	96	96	96	96	96	96	96	96	90	96	87	80	96	77	71	93	69	64
		20.1 to 27	Array Interior	96	96	0	96	96	0	96	96	0	96	96	0	96	96	0	96	96	0	96	96	0	96	96	0	96	96	0	96	96	0	96	96	0	96	96	0	96	96	0	96	96	0
			Array Edge	96	96	0	96	96	0	96	96	0	96	96	0	96	96	0	96	96	0	96	96	0	96	96	0	96	96	0	96	96	0	96	96	0	96	96	0	96	92	0	96	83	0
		27.1 to 45	Array Interior	96	96	96	96	96	96	96	96	96	96	96	96	96	96	96	96	96	96	96	96	96	96	96	96	96	96	96	96	96	96	96	96	95	96	96	85	96	96	76	96	87	68
			Array Edge	96	96	96	96	96	96	96	96	96	96	96	96	96	96	96	96	96	96	96	96	96	96	96	96	96	96	83	96	93	73	96	82	64	96	73	57	96	65	51	96	58	45
	D	0 to 7	Array Interior	0	0	0	0	0	0	0	0	0	0	0	0	0	0	0	0	0	0	0	0	0	0	0	0	0	0	0	0	0	0	0	0	0	0	0	0	0	0	0	0	0	0
			Array Edge	0	0	0	0	0	0	0	0	0	0	0	0	0	0	0	0	0	0	0	0	0	0	0	0	0	0	0	0	0	0	0	0	0	0	0	0	0	0	0	0	0	0
		7.1 to 20	Array Interior	96	96	96	96	96	96	96	96	96	96	96	96	96	96	96	96	96	96	96	96	96	96	96	96	96	96	96	96	96	96	96	96	96	96	96	96	96	96	91	96	88	81
			Array Edge	96	96	96	96	96	96	96	96	96	96	96	96	96	96	96	96	96	96	96	96	96	96	96	96	96	96	96	96	94	87	96	83	76	96	73	68	87	65	60	78	58	54
		20.1 to 27	Array Interior	96	96	0	96	96	0	96	96	0	96	96	0	96	96	0	96	96	0	96	96	0	96	96	0	96	96	0	96	96	0	96	96	0	96	96	0	96	96	0	96	96	0
			Array Edge	96	96	0	96	96	0	96	96	0	96	96	0	96	96	0	96	96	0	96	96	0	96	96	0	96	96	0	96	96	0	96	96	0	96	87	0	96	78	0	96	70	0
		27.1 to 45	Array Interior	96	96	96	96	96	96	96	96	96	96	96	96	96	96	96	96	96	96	96	96	96	96	96	96	96	96	96	96	96	92	96	96	81	96	92	72	96	82	64	96	74	57
			Array Edge	96	96	96	96	96	96	96	96	96	96	96	96	96	96	96	96	96	96	96	96	88	96	96	82	96	90	70	96	79	61	96	69	54	96	61	48	96	55	43	92	49	38
15	B	0 to 7	Array Interior	0	0	0	0	0	0	0	0	0	0	0	0	0	0	0	0	0	0	0	0	0	0	0	0	0	0	0	0	0	0	0	0	0	0	0	0	0	0	0	0	0	0
			Array Edge	0	0	0	0	0	0	0	0	0	0	0	0	0	0	0	0	0	0	0	0	0	0	0	0	0	0	0	0	0	0	0	0	0	0	0	0	0	0	0	0	0	0
		7.1 to 20	Array Interior	96	96	96	96	96	96	96	96	96	96	96	96	96	96	96	96	96	96	96	96	96	96	96	96	96	96	96	96	96	96	96	96	96	96	96	96	96	96	96	96	96	96
			Array Edge	96	96	96	96	96	96	96	96	96	96	96	96	96	96	96	96	96	96	96	96	96	96	96	96	96	96	96	96	96	96	96	96	96	96	96	96	96	96	96	96	96	90
		20.1 to 27	Array Interior	96	96	0	96	96	0	96	96	0	96	96	0	96	96	0	96	96	0	96	96	0	96	96	0	96	96	0	96	96	0	96	96	0	96	96	0	96	96	0	96	96	0
			Array Edge	96	96	0	96	96	0	96	96	0	96	96	0	96	96	0	96	96	0	96	96	0	96	96	0	96	96	0	96	96	0	96	96	0	96	96	0	96	96	0	96	96	0
		27.1 to 45	Array Interior	96	96	96	96	96	96	96	96	96	96	96	96	96	96	96	96	96	96	96	96	96	96	96	96	96	96	96	96	96	96	96	96	96	96	96	96	96	96	96	96	96	95
			Array Edge	96	96	96	96	96	96	96	96	96	96	96	96	96	96	96	96	96	96	96	96	96	96	96	96	96	96	96	96	96	96	96	96	89	96	96	79	96	91	71	96	81	64
	C	0 to 7	Array Interior	0	0	0	0	0	0	0	0	0	0	0	0	0	0	0	0	0	0	0	0	0	0	0	0	0	0	0	0	0	0	0	0	0	0	0	0	0	0	0	0	0	0
			Array Edge	0	0	0	0	0	0	0	0	0	0	0	0	0	0	0	0	0	0	0	0	0	0	0	0	0	0	0	0	0	0	0	0	0	0	0	0	0	0	0	0	0	0
		7.1 to 20	Array Interior	96	96	96	96	96	96	96	96	96	96	96	96	96	96	96	96	96	96	96	96	96	96	96	96	96	96	96	96	96	96	96	96	96	96	96	96	96	96	96	96	96	96
			Array Edge	96	96	96	96	96	96	96	96	96	96	96	96	96	96	96	96	96	96	96	96	96	96	96	96	96	96	96	96	96	96	96	96	90	96	87	80	96	77	71	93	69	64
		20.1 to 27	Array Interior	96	96	0	96	96	0	96	96	0	96	96	0	96	96	0	96	96	0	96	96	0	96	96	0	96	96	0	96	96	0	96	96	0	96	96	0	96	96	0	96	96	0
			Array Edge	96	96	0	96	96	0	96	96	0	96	96	0	96	96	0	96	96	0	96	96	0	96	96	0	96	96	0	96	96	0	96	96	0	96	96	0	96	92	0	96	83	0
		27.1 to 45	Array Interior	96	96	96	96	96	96	96	96	96	96	96	96	96	96	96	96	96	96	96	96	96	96	96	96	96	96	96	96	96	96	96	96	95	96	96	85	96	96	76	96	87	68
			Array Edge	96	96	96	96	96	96	96	96	96	96	96	96	96	96	96	96	96	96	96	96	96	96	96	96	96	96	83	96	93	73	96	82	64	96	73	57	96	65	51	96	58	45
	D	0 to 7	Array Interior	0	0	0	0	0	0	0	0	0	0	0	0	0	0	0	0	0	0	0	0	0	0	0	0	0	0	0	0	0	0	0	0	0	0	0	0	0	0	0	0	0	0
			Array Edge	0	0	0	0	0	0	0	0	0	0	0	0	0	0	0	0	0	0	0	0	0	0	0	0	0	0	0	0	0	0	0	0	0	0	0	0	0	0	0	0	0	0
		7.1 to 20	Array Interior	96	96	96	96	96	96	96	96	96	96	96	96	96	96	96	96	96	96	96	96	96	96	96	96	96	96	96	96	96	96	96	96	96	96	96	96	96	96	91	96	88	81
			Array Edge	96	96	96	96	96	96	96	96	96	96	96	96	96	96	96	96	96	96	96	96	96	96	96	96	96	96	96	96	94	87	96	83	76	96	73	68	87	65	60	78	58	54
		20.1 to 27	Array Interior	96	96	0	96	96	0	96	96	0	96	96	0	96	96	0	96	96	0	96	96	0	96	96	0	96	96	0	96	96	0	96	96	0	96	96	0	96	96	0	96	96	0
			Array Edge	96	96	0	96	96	0	96	96	0	96	96	0	96	96	0	96	96	0	96	96	0	96	96	0	96	96	0	96	96	0	96	96	0	96	87	0	96	78	0	96	70	0
		27.1 to 45	Array Interior	96	96	96	96	96	96	96	96	96	96	96	96	96	96	96	96	96	96	96	96	96	96	96	96	96	96	96	96	96	92	96	96	81	96	92	72	96	82	64	96	74	57
			Array Edge	96	96	96	96	96	96	96	96	96	96	96	96	96	96	96	96	96	96	96	96	88	96	96	82	96	90	70	96	79	61	96	69	54	96	61	48	96	55	43	92	49	38

Pegasus Solar - Closed Slot L-Foot - Hip Roof - Flush Mount 0 to 30 Foot Roof - Landscape - Specific Gravity = 0.42

Ground Snow Load (psf)	Exposure Category	Roof/ Panel Angle	Wind Speed (mph)	95			100			105			110			115			120			125			130			140			150			160			170			180			190		
			Roof Zone	1	2	3	1	2	3	1	2	3	1	2	3	1	2	3	1	2	3	1	2	3	1	2	3	1	2	3	1	2	3	1	2	3	1	2	3	1	2	3	1	2	3
20	B	0 to 7	Array Interior	0	0	0	0	0	0	0	0	0	0	0	0	0	0	0	0	0	0	0	0	0	0	0	0	0	0	0	0	0	0	0	0	0	0	0	0	0	0	0	0	0	0
			Array Edge	0	0	0	0	0	0	0	0	0	0	0	0	0	0	0	0	0	0	0	0	0	0	0	0	0	0	0	0	0	0	0	0	0	0	0	0	0	0	0	0	0	0
		7.1 to 20	Array Interior	96	96	96	96	96	96	96	96	96	96	96	96	96	96	96	96	96	96	96	96	96	96	96	96	96	96	96	96	96	96	96	96	96	96	96	96	96	96	96	96	96	96
			Array Edge	96	96	96	96	96	96	96	96	96	96	96	96	96	96	96	96	96	96	96	96	96	96	96	96	96	96	96	96	96	96	96	96	96	96	96	96	96	96	96	96	96	90
		20.1 to 27	Array Interior	96	96	0	96	96	0	96	96	0	96	96	0	96	96	0	96	96	0	96	96	0	96	96	0	96	96	0	96	96	0	96	96	0	96	96	0	96	96	0	96	96	0
			Array Edge	96	96	0	96	96	0	96	96	0	96	96	0	96	96	0	96	96	0	96	96	0	96	96	0	96	96	0	96	96	0	96	96	0	96	96	0	96	96	0	96	96	0
		27.1 to 45	Array Interior	96	96	96	96	96	96	96	96	96	96	96	96	96	96	96	96	96	96	96	96	96	96	96	96	96	96	96	96	96	96	96	96	96	96	96	96	96	96	96	96	96	95
			Array Edge	96	96	96	96	96	96	96	96	96	96	96	96	96	96	96	96	96	96	96	96	96	96	96	96	96	96	96	96	96	96	96	96	89	96	96	79	96	91	71	96	81	64
	C	0 to 7	Array Interior	0	0	0	0	0	0	0	0	0	0	0	0	0	0	0	0	0	0	0	0	0	0	0	0	0	0	0	0	0	0	0	0	0	0	0	0	0	0	0	0	0	0
			Array Edge	0	0	0	0	0	0	0	0	0	0	0	0	0	0	0	0	0	0	0	0	0	0	0	0	0	0	0	0	0	0	0	0	0	0	0	0	0	0	0	0	0	0
		7.1 to 20	Array Interior	96	96	96	96	96	96	96	96	96	96	96	96	96	96	96	96	96	96	96	96	96	96	96	96	96	96	96	96	96	96	96	96	96	96	96	96	96	96	96	96	96	96
			Array Edge	96	96	96	96	96	96	96	96	96	96	96	96	96	96	96	96	96	96	96	96	96	96	96	96	96	96	96	96	96	96	96	96	90	96	87	80	96	77	71	93	69	64
		20.1 to 27	Array Interior	96	96	0	96	96	0	96	96	0	96	96	0	96	96	0	96	96	0	96	96	0	96	96	0	96	96	0	96	96	0	96	96	0	96	96	0	96	96	0	96	96	0
			Array Edge	96	96	0	96	96	0	96	96	0	96	96	0	96	96	0	96	96	0	96	96	0	96	96	0	96	96	0	96	96	0	96	96	0	96	96	0	96	92	0	96	83	0
		27.1 to 45	Array Interior	96	96	96	96	96	96	96	96	96	96	96	96	96	96	96	96	96	96	96	96	96	96	96	96	96	96	96	96	96	96	96	96	95	96	96	85	96	96	76	96	87	68
			Array Edge	96	96	96	96	96	96	96	96	96	96	96	96	96	96	96	96	96	96	96	96	83	96	93	73	96	82	64	96	73	57	96	65	51	96	58	45						
	D	0 to 7	Array Interior	0	0	0	0	0	0	0	0	0	0	0	0	0	0	0	0	0	0	0	0	0	0	0	0	0	0	0	0	0	0	0	0	0	0	0	0	0	0	0	0	0	0
			Array Edge	0	0	0	0	0	0	0	0	0	0	0	0	0	0	0	0	0	0	0	0	0	0	0	0	0	0	0	0	0	0	0	0	0	0	0	0	0	0	0	0	0	0
		7.1 to 20	Array Interior	96	96	96	96	96	96	96	96	96	96	96	96	96	96	96	96	96	96	96	96	96	96	96	96	96	96	96	96	96	96	96	96	96	96	96	96	96	88	81			
			Array Edge	96	96	96	96	96	96	96	96	96	96	96	96	96	96	96	96	96	96	96	96	96	96	94	87	96	83	76	96	73	68	87	65	60	78	58	54						
		20.1 to 27	Array Interior	96	96	0	96	96	0	96	96	0	96	96	0	96	96	0	96	96	0	96	96	0	96	96	0	96	96	0	96	96	0	96	96	0	96	96	0	96	96	0	96	96	0
			Array Edge	96	96	0	96	96	0	96	96	0	96	96	0	96	96	0	96	96	0	96	96	0	96	96	0	96	96	0	96	96	0	96	96	0	96	87	0	96	78	0	96	70	0
		27.1 to 45	Array Interior	96	96	96	96	96	96	96	96	96	96	96	96	96	96	96	96	96	96	96	96	96	96	96	96	96	96	96	96	96	92	96	96	81	96	92	72	96	82	64	96	74	57
			Array Edge	96	96	96	96	96	96	96	96	96	96	96	96	96	96	96	96	96	96	96	96	88	96	96	82	96	90	70	96	79	61	96	69	54	96	61	48	96	55	43	92	49	38
25	B	0 to 7	Array Interior	0	0	0	0	0	0	0	0	0	0	0	0	0	0	0	0	0	0	0	0	0	0	0	0	0	0	0	0	0	0	0	0	0	0	0	0	0	0	0	0	0	0
			Array Edge	0	0	0	0	0	0	0	0	0	0	0	0	0	0	0	0	0	0	0	0	0	0	0	0	0	0	0	0	0	0	0	0	0	0	0	0	0	0	0	0	0	0
		7.1 to 20	Array Interior	96	96	96	96	96	96	96	96	96	96	96	96	96	96	96	96	96	96	96	96	96	96	96	96	96	96	96	96	96	96	96	96	96	96	96	96	96	96	96	96	96	96
			Array Edge	96	96	96	96	96	96	96	96	96	96	96	96	96	96	96	96	96	96	96	96	96	96	96	96	96	96	96	96	96	96	96	96	96	96	96	96	96	96	96	96	96	90
		20.1 to 27	Array Interior	96	96	0	96	96	0	96	96	0	96	96	0	96	96	0	96	96	0	96	96	0	96	96	0	96	96	0	96	96	0	96	96	0	96	96	0	96	96	0	96	96	0
			Array Edge	96	96	0	96	96	0	96	96	0	96	96	0	96	96	0	96	96	0	96	96	0	96	96	0	96	96	0	96	96	0	96	96	0	96	96	0	96	96	0	96	96	0
		27.1 to 45	Array Interior	96	96	96	96	96	96	96	96	96	96	96	96	96	96	96	96	96	96	96	96	96	96	96	96	96	96	96	96	96	96	96	96	95	96	96	85	96	96	76	96	87	68
			Array Edge	96	96	96	96	96	96	96	96	96	96	96	96	96	96	96	96	96	96	96	96	96	96	96	96	96	96	89	96	96	79	96	91	71	96	81	64						
	C	0 to 7	Array Interior	0	0	0	0	0	0	0	0	0	0	0	0	0	0	0	0	0	0	0	0	0	0	0	0	0	0	0	0	0	0	0	0	0	0	0	0	0	0	0	0	0	0
			Array Edge	0	0	0	0	0	0	0	0	0	0	0	0	0	0	0	0	0	0	0	0	0	0	0	0	0	0	0	0	0	0	0	0	0	0	0	0	0	0	0	0	0	0
		7.1 to 20	Array Interior	96	96	96	96	96	96	96	96	96	96	96	96	96	96	96	96	96	96	96	96	96	96	96	96	96	96	96	96	96	96	96	96	96	96	96	96	96	96	96	96	96	96
			Array Edge	96	96	96	96	96	96	96	96	96	96	96	96	96	96	96	96	96	96	96	96	96	96	96	96	96	96	96	96	96	96	96	96	90	96	87	80	96	77	71	93	69	64
		20.1 to 27	Array Interior	96	96	0	96	96	0	96	96	0	96	96	0	96	96	0	96	96	0	96	96	0	96	96	0	96	96	0	96	96	0	96	96	0	96	96	0	96	96	0	96	96	0
			Array Edge	96	96	0	96	96	0	96	96	0	96	96	0	96	96	0	96	96	0	96	96	0	96	96	0	96	96	0	96	96	0	96	96	0	96	96	0	96	92	0	96	83	0
		27.1 to 45	Array Interior	96	96	96	96	96	96	96	96	96	96	96	96	96	96	96	96	96	96	96	96	96	96	96	96	96	96	96	96	96	96	96	96	95	96	96	85	96	96	76	96	87	68
			Array Edge	96	96	96	96	96	96	96	96	96	96	96	96	96	96	96	96	96	96	96	96	83	96	93	73	96	82	64	96	73	57	96	65	51	96	58	45						
	D	0 to 7	Array Interior	0	0	0	0	0	0	0	0	0	0	0	0	0	0	0	0	0	0	0	0	0	0	0	0	0	0	0	0	0	0	0	0	0	0	0	0	0	0	0	0	0	0
			Array Edge	0	0	0	0	0	0	0	0	0	0	0	0	0	0	0	0	0	0	0	0	0	0	0	0	0	0	0	0	0	0	0	0	0	0	0	0	0	0	0	0	0	0
		7.1 to 20	Array Interior	96	96	96	96	96	96	96	96	96	96	96	96	96	96	96	96	96	96	96	96	96	96	96	96	96	96	96	96	96	96	96	96	96	96	96	96	96	88	81			
			Array Edge	96	96	96	96	96	96	96	96	96	96	96	96	96	96	96	96	96	96	96	96	96	96	94	87	96	83	76	96	73	68	87	65	60	78	58	54						
		20.1 to 27	Array Interior	96	96	0	96	96	0	96	96	0	96	96	0	96	96	0	96	96	0	96	96	0	96	96	0	96	96	0	96	96	0	96	96	0	96	96	0	96	96	0	96	96	0
			Array Edge	96	96	0	96	96	0	96	96	0	96	96	0	96	96	0	96	96	0	96	96	0	96	96	0	96	96	0	96	96	0	96	96	0	96	87	0	96	78	0	96	70	0
		27.1 to 45	Array Interior	96	96	96	96	96	96	96	96	96	96	96	96	96	96	96	96	96	96	96	96	96	96	96	96	96	96	96	96	96	92	96	96	81	96	92	72	96	82	64	96	74	57
			Array Edge	96	96	96	96	96	96	96	96	96	96	96	96	96	96	96	96	96	96	96	96	88	96	96	82	96	90	70	96	79	61	96	69	54	96	61	48	96	55	43	92	49	38
30	B	0 to 7	Array Interior	0	0	0	0	0	0	0	0	0	0	0	0	0	0	0	0	0	0	0	0	0	0	0	0	0	0	0	0	0	0	0	0	0	0	0	0	0	0	0	0	0	0
			Array Edge	0	0	0	0	0	0	0	0	0	0	0	0	0	0	0	0	0	0	0	0	0	0	0	0	0	0	0	0	0	0	0	0	0	0	0	0	0	0	0	0	0	0
		7.1 to 20	Array Interior	96	96	96	96	96	96	96	96	96	96	96	96	96	96	96	96	96	96	96	96	96	96	96	96	96	96	96	96	96	96	96	96	96	96	96	96	96	96	96	96	96	96
			Array Edge	96	96	96	96	96	96	96	96	96	96	96	96	96	96	96	96	96	96	96	96	96	96	96	96	96	96	96	96	96	96	96	96	96	96	96	96	96	96	96	96	96	90
		20.1 to 27	Array Interior	96	96	0	96	96	0	96	96	0	96	96	0	96	96	0	96	96	0	96	96	0	96	96	0	96	96	0	96	96	0	96	96	0	96	96	0	96	96	0	96	96	0
			Array Edge	96	96	0	96	96	0	96	96	0	96	96	0	96	96	0	96	96	0	96	96	0	96	96	0	96	96	0	96	96	0	96	96	0	96	96	0	96	92	0	96	83	0
		27.1 to 45	Array Interior	96	96	96	96	96	96	96	96	96	96	96	96	96	96	96	96	96	96	96	96	96	96	96	96	96	96	96	96	96	96	96	96	95	96	96	85	96	96	76	96	87	68
			Array Edge	96	96	96	96	96	96	96	96	96	96	96	96	96	96	96	96	96	96	96	96	83	96	93	73	96	82	64	96	73	57	96	65	51	96	58	45						
	C	0 to 7	Array Interior	0	0	0	0	0	0	0	0	0	0	0	0	0	0	0	0	0	0	0	0	0	0	0	0	0	0	0	0	0	0	0	0	0	0	0	0	0	0	0	0	0	0
			Array Edge	0	0	0	0	0	0	0	0	0	0	0	0	0	0	0	0	0	0	0	0	0	0	0	0	0	0	0	0	0	0	0	0	0	0	0	0	0	0	0	0	0	0
		7.1 to 20	Array Interior	96	96	96	96	96	96	96	96	96	96	96	96	96	96	96	96	96	96	96	96	96	96	96	96	96	96	96	96	96	96	96	96	96	96	96	96	96	96	96	96	96	96
			Array Edge	96	96	96	96	96	96	96	96	96	96	96	96	96	96	96	96	96	96	96	96	96	96	96	96	96	96	96	96	96	96	96	96	90	96	87	80	96	77	71	93	69	64
		20.1 to 27	Array Interior	96	96	0	96	96	0	96	96	0	96	96	0	96	96	0	96	96	0	96	96	0	96	96	0	96	96	0	96	96	0	96	96	0	96	96	0	96	96	0	96	96	0
			Array Edge	96	96	0	96	96	0	96	96	0	96	96	0	96	96	0	96	96	0	96	96	0	96	96	0	96	96	0	96	96	0	96	96	0	96	96	0	96	92	0	96	83	0
		27.1 to 45	Array Interior	96	96	96	96	96	96	96	96	96	96	96	96	96	96	96	96	96	96	96	96	96	96	96	96	96	96	96	96	96	96	96	96	95	96	96	85	96	96	76	96	87	68
			Array Edge	96	96	96	96	96	96	96	96	96	96	96	96	96	96	96	96	96	96	96	96	83	96	93	73	96	82	64	96	73	57	96	65	51	96	58	45						
	D	0 to 7	Array Interior	0	0	0	0	0	0	0	0	0	0	0	0	0	0	0	0	0	0	0	0	0	0	0	0	0	0	0	0	0	0	0	0	0	0	0	0	0	0	0	0	0	0
			Array Edge	0	0	0	0	0	0	0	0	0	0	0	0	0	0	0	0	0	0	0	0	0	0	0	0	0	0	0	0	0	0	0	0	0	0	0	0	0	0	0	0	0	0
		7.1 to 20	Array Interior	96	96	96	96	96	96	96	96	96	96	96	96	96	96	96	96	96	96	96	96	96	96	96	96	96	96	96	96	96	96	96	96	96	96	96	96	96	88	81			
			Array Edge	96	96	96	96	96	96	96	96	96	96	96	96	96	96	96	96	96	96	96	96	96	96	94	87	96	83	76	96	73	68	87	65	60	78	58	54						
		20.1 to 27	Array Interior	96	96	0	96	96	0	96	96	0	96	96	0	96	96	0	96	96	0	96	96	0	96	96	0	96	96	0	96	96	0	96	96	0	96	96	0	96	96	0	96	96	0
			Array Edge	96	96	0	96	96	0	96	96	0	96	96	0	96	96	0	96	96	0	96	96	0	96	96	0	96	96	0	96	96	0	96	96	0	96	87	0	96	78	0	96	70	0
		27.1 to 45	Array Interior	96	96	96	96	96	96	96	96	96	96	96	96	96	96	96	96	96	96	96	96	96	96	96	96	96	96	96	96	96	92	96	96	81	96	92	72	96	82	64	96	74	57
			Array Edge	96	96	96	96	96	96	96	96	96	96	96	96	96	96	96	96	96	96	96	96	88	96	96	82	96	90	70	96	79	61	96	69	54	96	61	48	96	55	43	92	49	38

Pegasus Solar - Closed Slot L-Foot - Hip Roof - Flush Mount 30 to 60 Foot Roof - Portrait 60 Cell - Specific Gravity = 0.42

Ground Snow Load (psf)	Exposure Category	Roof/ Panel Angle	Wind Speed (mph)	95			100			105			110			115			120			125			130			140			150			160			170			180			190		
			Roof Zone	1	2	3	1	2	3	1	2	3	1	2	3	1	2	3	1	2	3	1	2	3	1	2	3	1	2	3	1	2	3	1	2	3	1	2	3	1	2	3	1	2	3
0	B	0 to 7	Array Interior	0	0	0	0	0	0	0	0	0	0	0	0	0	0	0	0	0	0	0	0	0	0	0	0	0	0	0	0	0	0	0	0	0	0	0	0	0	0	0	0	0	0
			Array Edge	0	0	0	0	0	0	0	0	0	0	0	0	0	0	0	0	0	0	0	0	0	0	0	0	0	0	0	0	0	0	0	0	0	0	0	0	0	0	0	0	0	0
		7.1 to 20	Array Interior	96	96	96	96	96	96	96	96	96	96	96	96	96	96	96	96	96	96	96	96	96	96	96	96	96	96	96	96	96	96	96	96	92	96	88	82	96	79	73	94	71	65
			Array Edge	96	96	96	96	96	96	96	96	96	96	96	96	96	96	96	96	96	96	96	96	96	96	96	93	96	87	80	96	76	70	89	66	61	78	59	54	70	52	48	63	47	43
		20.1 to 27	Array Interior	96	96	0	96	96	0	96	96	0	96	96	0	96	96	0	96	96	0	96	96	0	96	96	0	96	96	0	96	96	0	96	96	0	96	96	0	96	93	0	96	84	0
			Array Edge	96	96	0	96	96	0	96	96	0	96	96	0	96	96	0	96	96	0	96	96	0	96	96	0	96	96	0	96	90	0	96	79	0	96	70	0	89	62	0	80	56	0
		27.1 to 45	Array Interior	96	96	96	96	96	96	96	96	96	96	96	96	96	96	96	96	96	96	96	96	96	96	96	96	96	96	83	96	93	73	96	82	64	96	73	57	96	65	51	96	59	46
			Array Edge	96	96	96	96	96	96	96	96	96	96	96	90	96	96	82	96	96	76	96	89	70	96	83	65	96	72	56	96	63	49	96	55	43	90	49	38	81	44	34	73	39	30
	C	0 to 7	Array Interior	0	0	0	0	0	0	0	0	0	0	0	0	0	0	0	0	0	0	0	0	0	0	0	0	0	0	0	0	0	0	0	0	0	0	0	0	0	0	0	0	0	0
			Array Edge	0	0	0	0	0	0	0	0	0	0	0	0	0	0	0	0	0	0	0	0	0	0	0	0	0	0	0	0	0	0	0	0	0	0	0	0	0	0	0	0	0	0
		7.1 to 20	Array Interior	96	96	96	96	96	96	96	96	96	96	96	96	96	96	96	96	96	96	96	96	96	96	96	96	96	96	90	96	85	79	96	75	69	89	66	61	79	59	54	71	53	49
			Array Edge	96	96	96	96	96	96	96	96	96	96	96	96	96	96	89	96	89	82	96	82	75	96	76	70	87	65	60	76	57	52	66	50	46	59	44	40	52	39	36	47	35	32
		20.1 to 27	Array Interior	96	96	0	96	96	0	96	96	0	96	96	0	96	96	0	96	96	0	96	96	0	96	96	0	96	96	0	96	96	0	96	89	0	96	79	0	96	70	0	90	63	0
			Array Edge	96	96	0	96	96	0	96	96	0	96	96	0	96	96	0	96	96	0	96	96	0	96	90	0	96	77	0	96	67	0	85	59	0	75	52	0	67	47	0	60	42	0
		27.1 to 45	Array Interior	96	96	96	96	96	96	96	96	96	96	96	96	96	96	93	96	96	85	96	96	79	96	93	73	96	81	63	96	70	55	96	62	48	96	55	43	91	49	38	82	44	34
			Array Edge	96	96	90	96	96	82	96	95	74	96	87	68	96	80	62	96	73	57	96	68	53	96	63	49	96	54	42	87	47	37	77	42	32	68	37	29	61	33	25	55	29	23
	D	0 to 7	Array Interior	0	0	0	0	0	0	0	0	0	0	0	0	0	0	0	0	0	0	0	0	0	0	0	0	0	0	0	0	0	0	0	0	0	0	0	0	0	0	0	0	0	0
			Array Edge	0	0	0	0	0	0	0	0	0	0	0	0	0	0	0	0	0	0	0	0	0	0	0	0	0	0	0	0	0	0	0	0	0	0	0	0	0	0	0	0	0	0
		7.1 to 20	Array Interior	96	96	96	96	96	96	96	96	96	96	96	96	96	96	96	96	96	96	96	96	96	96	96	91	96	85	78	96	74	68	87	65	60	77	57	53	68	51	47	61	46	42
			Array Edge	96	96	96	96	96	96	96	96	93	96	92	85	96	84	77	96	77	71	95	71	65	88	65	60	75	56	52	65	49	45	57	43	40	51	38	35	45	34	31	41	30	28
		20.1 to 27	Array Interior	96	96	0	96	96	0	96	96	0	96	96	0	96	96	0	96	96	0	96	96	0	96	96	0	96	96	0	96	88	0	96	77	0	96	68	0	87	61	0	78	54	0
			Array Edge	96	96	0	96	96	0	96	96	0	96	96	0	96	96	0	96	91	0	96	84	0	96	78	0	96	67	0	83	58	0	73	51	0	65	45	0	58	40	0	52	36	0
		27.1 to 45	Array Interior	96	96	96	96	96	96	96	96	96	96	96	88	96	96	81	96	95	74	96	87	68	96	81	63	96	70	55	96	61	48	96	54	42	88	48	37	79	43	33	71	38	30
			Array Edge	96	96	79	96	91	71	96	83	65	96	76	59	96	69	54	96	64	50	96	59	46	96	54	42	87	47	37	76	41	32	67	36	28	59	32	25	53	28	22	48	25	20
5	B	0 to 7	Array Interior	0	0	0	0	0	0	0	0	0	0	0	0	0	0	0	0	0	0	0	0	0	0	0	0	0	0	0	0	0	0	0	0	0	0	0	0	0	0	0	0	0	0
			Array Edge	0	0	0	0	0	0	0	0	0	0	0	0	0	0	0	0	0	0	0	0	0	0	0	0	0	0	0	0	0	0	0	0	0	0	0	0	0	0	0	0	0	0
		7.1 to 20	Array Interior	96	96	96	96	96	96	96	96	96	96	96	96	96	96	96	96	96	96	96	96	96	96	96	96	96	96	96	96	96	96	96	96	92	96	88	82	96	79	73	94	71	65
			Array Edge	96	96	96	96	96	96	96	96	96	96	96	96	96	96	96	96	96	96	96	96	96	96	96	93	96	87	80	96	76	70	89	66	61	78	59	54	70	52	48	63	47	43
		20.1 to 27	Array Interior	96	96	0	96	96	0	96	96	0	96	96	0	96	96	0	96	96	0	96	96	0	96	96	0	96	96	0	96	96	0	96	96	0	96	96	0	96	93	0	96	84	0
			Array Edge	96	96	0	96	96	0	96	96	0	96	96	0	96	96	0	96	96	0	96	96	0	96	96	0	96	96	0	96	90	0	96	79	0	96	70	0	89	62	0	80	56	0
		27.1 to 45	Array Interior	96	96	96	96	96	96	96	96	96	96	96	96	96	96	96	96	96	96	96	96	96	96	96	96	96	96	83	96	93	73	96	82	64	96	73	57	96	65	51	96	59	46
			Array Edge	96	96	96	96	96	96	96	96	96	96	96	90	96	96	82	96	96	76	96	89	70	96	83	65	96	72	56	96	63	49	96	55	43	90	49	38	81	44	34	73	39	30
	C	0 to 7	Array Interior	0	0	0	0	0	0	0	0	0	0	0	0	0	0	0	0	0	0	0	0	0	0	0	0	0	0	0	0	0	0	0	0	0	0	0	0	0	0	0	0	0	0
			Array Edge	0	0	0	0	0	0	0	0	0	0	0	0	0	0	0	0	0	0	0	0	0	0	0	0	0	0	0	0	0	0	0	0	0	0	0	0	0	0	0	0	0	0
		7.1 to 20	Array Interior	96	96	96	96	96	96	96	96	96	96	96	96	96	96	96	96	96	96	96	96	96	96	96	96	96	96	90	96	85	79	96	75	69	89	66	61	79	59	54	71	53	49
			Array Edge	96	96	96	96	96	96	96	96	96	96	96	96	96	96	89	96	89	82	96	82	75	96	76	70	87	65	60	76	57	52	66	50	46	59	44	40	52	39	36	47	35	32
		20.1 to 27	Array Interior	96	96	0	96	96	0	96	96	0	96	96	0	96	96	0	96	96	0	96	96	0	96	96	0	96	96	0	96	96	0	96	89	0	96	79	0	96	70	0	90	63	0
			Array Edge	96	96	0	96	96	0	96	96	0	96	96	0	96	96	0	96	96	0	96	96	0	96	90	0	96	77	0	96	67	0	85	59	0	75	52	0	67	47	0	60	42	0
		27.1 to 45	Array Interior	96	96	96	96	96	96	96	96	96	96	96	96	96	96	93	96	96	85	96	96	79	96	93	73	96	81	63	96	70	55	96	62	48	96	55	43	91	49	38	82	44	34
			Array Edge	96	96	90	96	96	82	96	95	74	96	87	68	96	80	62	96	73	57	96	68	53	96	63	49	96	54	42	87	47	37	77	42	32	68	37	29	61	33	25	55	29	23
	D	0 to 7	Array Interior	0	0	0	0	0	0	0	0	0	0	0	0	0	0	0	0	0	0	0	0	0	0	0	0	0	0	0	0	0	0	0	0	0	0	0	0	0	0	0	0	0	0
			Array Edge	0	0	0	0	0	0	0	0	0	0	0	0	0	0	0	0	0	0	0	0	0	0	0	0	0	0	0	0	0	0	0	0	0	0	0	0	0	0	0	0	0	0
		7.1 to 20	Array Interior	96	96	96	96	96	96	96	96	96	96	96	96	96	96	96	96	96	96	96	96	96	96	96	91	96	85	78	96	74	68	87	65	60	77	57	53	68	51	47	61	46	42
			Array Edge	96	96	96	96	96	96	96	96	93	96	92	85	96	84	77	96	77	71	95	71	65	88	65	60	75	56	52	65	49	45	57	43	40	51	38	35	45	34	31	41	30	28
		20.1 to 27	Array Interior	96	96	0	96	96	0	96	96	0	96	96	0	96	96	0	96	96	0	96	96	0	96	96	0	96	96	0	96	88	0	96	77	0	96	68	0	87	61	0	78	54	0
			Array Edge	96	96	0	96	96	0	96	96	0	96	96	0	96	96	0	96	91	0	96	84	0	96	78	0	96	67	0	83	58	0	73	51	0	65	45	0	58	40	0	52	36	0
		27.1 to 45	Array Interior	96	96	96	96	96	96	96	96	96	96	96	88	96	96	81	96	95	74	96	87	68	96	81	63	96	70	55	96	61	48	96	54	42	88	48	37	79	43	33	71	38	30
			Array Edge	96	96	79	96	91	71	96	83	65	96	76	59	96	69	54	96	64	50	96	59	46	96	54	42	87	47	37	76	41	32	67	36	28	59	32	25	53	28	22	48	25	20

Pegasus Solar - Closed Slot L-Foot - Hip Roof - Flush Mount 30 to 60 Foot Roof - Portrait 60 Cell - Specific Gravity = 0.42

Ground Snow Load (psf)	Exposure Category	Roof/ Panel Angle	Wind Speed (mph)	95			100			105			110			115			120			125			130			140			150			160			170			180			190		
			Roof Zone	1	2	3	1	2	3	1	2	3	1	2	3	1	2	3	1	2	3	1	2	3	1	2	3	1	2	3	1	2	3	1	2	3	1	2	3	1	2	3	1	2	3
10	B	0 to 7	Array Interior	0	0	0	0	0	0	0	0	0	0	0	0	0	0	0	0	0	0	0	0	0	0	0	0	0	0	0	0	0	0	0	0	0	0	0	0	0	0	0	0	0	0
			Array Edge	0	0	0	0	0	0	0	0	0	0	0	0	0	0	0	0	0	0	0	0	0	0	0	0	0	0	0	0	0	0	0	0	0	0	0	0	0	0	0	0	0	0
		7.1 to 20	Array Interior	96	96	96	96	96	96	96	96	96	96	96	96	96	96	96	96	96	96	96	96	96	96	96	96	96	96	96	96	96	96	96	96	92	96	88	82	96	79	73	94	71	65
			Array Edge	96	96	96	96	96	96	96	96	96	96	96	96	96	96	96	96	96	96	96	96	96	96	96	93	96	87	80	96	76	70	89	66	61	78	59	54	70	52	48	63	47	43
		20.1 to 27	Array Interior	96	96	0	96	96	0	96	96	0	96	96	0	96	96	0	96	96	0	96	96	0	96	96	0	96	96	0	96	96	0	96	96	0	96	96	0	96	93	0	96	84	0
			Array Edge	96	96	0	96	96	0	96	96	0	96	96	0	96	96	0	96	96	0	96	96	0	96	96	0	96	96	0	96	90	0	96	79	0	96	70	0	89	62	0	80	56	0
		27.1 to 45	Array Interior	96	96	96	96	96	96	96	96	96	96	96	96	96	96	96	96	96	96	96	96	96	96	96	96	96	96	83	96	93	73	96	82	64	96	73	57	96	65	51	96	59	46
			Array Edge	96	96	96	96	96	96	96	96	96	96	96	90	96	96	82	96	96	76	96	89	70	96	83	65	96	72	56	96	63	49	96	55	43	90	49	38	81	44	34	73	39	30
	C	0 to 7	Array Interior	0	0	0	0	0	0	0	0	0	0	0	0	0	0	0	0	0	0	0	0	0	0	0	0	0	0	0	0	0	0	0	0	0	0	0	0	0	0	0	0	0	0
			Array Edge	0	0	0	0	0	0	0	0	0	0	0	0	0	0	0	0	0	0	0	0	0	0	0	0	0	0	0	0	0	0	0	0	0	0	0	0	0	0	0	0	0	0
		7.1 to 20	Array Interior	96	96	96	96	96	96	96	96	96	96	96	96	96	96	96	96	96	96	96	96	96	96	96	96	96	96	90	96	85	79	96	75	69	89	66	61	79	59	54	71	53	49
			Array Edge	96	96	96	96	96	96	96	96	96	96	96	96	96	96	89	96	89	82	96	82	75	96	76	70	87	65	60	76	57	52	66	50	46	59	44	40	52	39	36	47	35	32
		20.1 to 27	Array Interior	96	96	0	96	96	0	96	96	0	96	96	0	96	96	0	96	96	0	96	96	0	96	96	0	96	96	0	96	96	0	96	89	0	96	79	0	96	70	0	90	63	0
			Array Edge	96	96	0	96	96	0	96	96	0	96	96	0	96	96	0	96	96	0	96	96	0	96	90	0	96	77	0	96	67	0	85	59	0	75	52	0	67	47	0	60	42	0
		27.1 to 45	Array Interior	96	96	96	96	96	96	96	96	96	96	96	96	96	96	93	96	96	85	96	96	79	96	93	73	96	81	63	96	70	55	96	62	48	96	55	43	91	49	38	82	44	34
			Array Edge	96	96	90	96	96	82	96	95	74	96	87	68	96	80	62	96	73	57	96	68	53	96	63	49	96	54	42	87	47	37	77	42	32	68	37	29	61	33	25	55	29	23
	D	0 to 7	Array Interior	0	0	0	0	0	0	0	0	0	0	0	0	0	0	0	0	0	0	0	0	0	0	0	0	0	0	0	0	0	0	0	0	0	0	0	0	0	0	0	0	0	0
			Array Edge	0	0	0	0	0	0	0	0	0	0	0	0	0	0	0	0	0	0	0	0	0	0	0	0	0	0	0	0	0	0	0	0	0	0	0	0	0	0	0	0	0	0
		7.1 to 20	Array Interior	96	96	96	96	96	96	96	96	96	96	96	96	96	96	96	96	96	96	96	96	96	96	96	91	96	85	78	96	74	68	87	65	60	77	57	53	68	51	47	61	46	42
			Array Edge	96	96	96	96	96	96	96	96	93	96	92	85	96	84	77	96	77	71	95	71	65	88	65	60	75	56	52	65	49	45	57	43	40	51	38	35	45	34	31	41	30	28
		20.1 to 27	Array Interior	96	96	0	96	96	0	96	96	0	96	96	0	96	96	0	96	96	0	96	96	0	96	96	0	96	96	0	96	88	0	96	77	0	96	68	0	87	61	0	78	54	0
			Array Edge	96	96	0	96	96	0	96	96	0	96	96	0	96	96	0	96	91	0	96	84	0	96	78	0	96	67	0	83	58	0	73	51	0	65	45	0	58	40	0	52	36	0
		27.1 to 45	Array Interior	96	96	96	96	96	96	96	96	96	96	96	88	96	96	81	96	95	74	96	87	68	96	81	63	96	70	55	96	61	48	96	54	42	88	48	37	79	43	33	71	38	30
			Array Edge	96	96	79	96	91	71	96	83	65	96	76	59	96	69	54	96	64	50	96	59	46	96	54	42	87	47	37	76	41	32	67	36	28	59	32	25	53	28	22	48	25	20
15	B	0 to 7	Array Interior	0	0	0	0	0	0	0	0	0	0	0	0	0	0	0	0	0	0	0	0	0	0	0	0	0	0	0	0	0	0	0	0	0	0	0	0	0	0	0	0	0	0
			Array Edge	0	0	0	0	0	0	0	0	0	0	0	0	0	0	0	0	0	0	0	0	0	0	0	0	0	0	0	0	0	0	0	0	0	0	0	0	0	0	0	0	0	0
		7.1 to 20	Array Interior	96	96	96	96	96	96	96	96	96	96	96	96	96	96	96	96	96	96	96	96	96	96	96	96	96	96	96	96	96	96	96	96	92	96	88	82	96	79	73	94	71	65
			Array Edge	96	96	96	96	96	96	96	96	96	96	96	96	96	96	96	96	96	96	96	96	96	96	96	93	96	87	80	96	76	70	89	66	61	78	59	54	70	52	48	63	47	43
		20.1 to 27	Array Interior	96	96	0	96	96	0	96	96	0	96	96	0	96	96	0	96	96	0	96	96	0	96	96	0	96	96	0	96	96	0	96	96	0	96	96	0	96	93	0	96	84	0
			Array Edge	96	96	0	96	96	0	96	96	0	96	96	0	96	96	0	96	96	0	96	96	0	96	96	0	96	96	0	96	90	0	96	79	0	96	70	0	89	62	0	80	56	0
		27.1 to 45	Array Interior	96	96	96	96	96	96	96	96	96	96	96	96	96	96	96	96	96	96	96	96	96	96	96	96	96	96	83	96	93	73	96	82	64	96	73	57	96	65	51	96	59	46
			Array Edge	96	96	96	96	96	96	96	96	96	96	96	90	96	96	82	96	96	76	96	89	70	96	83	65	96	72	56	96	63	49	96	55	43	90	49	38	81	44	34	73	39	30
	C	0 to 7	Array Interior	0	0	0	0	0	0	0	0	0	0	0	0	0	0	0	0	0	0	0	0	0	0	0	0	0	0	0	0	0	0	0	0	0	0	0	0	0	0	0	0	0	0
			Array Edge	0	0	0	0	0	0	0	0	0	0	0	0	0	0	0	0	0	0	0	0	0	0	0	0	0	0	0	0	0	0	0	0	0	0	0	0	0	0	0	0	0	0
		7.1 to 20	Array Interior	96	96	96	96	96	96	96	96	96	96	96	96	96	96	96	96	96	96	96	96	96	96	96	96	96	96	90	96	85	79	96	75	69	89	66	61	79	59	54	71	53	49
			Array Edge	96	96	96	96	96	96	96	96	96	96	96	96	96	96	89	96	89	82	96	82	75	96	76	70	87	65	60	76	57	52	66	50	46	59	44	40	52	39	36	47	35	32
		20.1 to 27	Array Interior	96	96	0	96	96	0	96	96	0	96	96	0	96	96	0	96	96	0	96	96	0	96	96	0	96	96	0	96	96	0	96	89	0	96	79	0	96	70	0	90	63	0
			Array Edge	96	96	0	96	96	0	96	96	0	96	96	0	96	96	0	96	96	0	96	96	0	96	90	0	96	77	0	96	67	0	85	59	0	75	52	0	67	47	0	60	42	0
		27.1 to 45	Array Interior	96	96	96	96	96	96	96	96	96	96	96	96	96	96	93	96	96	85	96	96	79	96	93	73	96	81	63	96	70	55	96	62	48	96	55	43	91	49	38	82	44	34
			Array Edge	96	96	90	96	96	82	96	95	74	96	87	68	96	80	62	96	73	57	96	68	53	96	63	49	96	54	42	87	47	37	77	42	32	68	37	29	61	33	25	55	29	23
	D	0 to 7	Array Interior	0	0	0	0	0	0	0	0	0	0	0	0	0	0	0	0	0	0	0	0	0	0	0	0	0	0	0	0	0	0	0	0	0	0	0	0	0	0	0	0	0	0
			Array Edge	0	0	0	0	0	0	0	0	0	0	0	0	0	0	0	0	0	0	0	0	0	0	0	0	0	0	0	0	0	0	0	0	0	0	0	0	0	0	0	0	0	0
		7.1 to 20	Array Interior	96	96	96	96	96	96	96	96	96	96	96	96	96	96	96	96	96	96	96	96	96	96	96	91	96	85	78	96	74	68	87	65	60	77	57	53	68	51	47	61	46	42
			Array Edge	96	96	96	96	96	96	96	96	93	96	92	85	96	84	77	96	77	71	95	71	65	88	65	60	75	56	52	65	49	45	57	43	40	51	38	35	45	34	31	41	30	28
		20.1 to 27	Array Interior	96	96	0	96	96	0	96	96	0	96	96	0	96	96	0	96	96	0	96	96	0	96	96	0	96	96	0	96	88	0	96	77	0	96	68	0	87	61	0	78	54	0
			Array Edge	96	96	0	96	96	0	96	96	0	96	96	0	96	96	0	96	91	0	96	84	0	96	78	0	96	67	0	83	58	0	73	51	0	65	45	0	58	40	0	52	36	0
		27.1 to 45	Array Interior	96	96	96	96	96	96	96	96	96	96	96	88	96	96	81	96	95	74	96	87	68	96	81	63	96	70	55	96	61	48	96	54	42	88	48	37	79	43	33	71	38	30
			Array Edge	96	96	79	96	91	71	96	83	65	96	76	59	96	69	54	96	64	50	96	59	46	96	54	42	87	47	37	76	41	32	67	36	28	59	32	25	53	28	22	48	25	20

Pegasus Solar - Closed Slot L-Foot - Hip Roof - Flush Mount 30 to 60 Foot Roof - Portrait 60 Cell - Specific Gravity = 0.42

Ground Snow Load (psf)	Exposure Category	Roof/ Panel Angle	Wind Speed (mph)	95			100			105			110			115			120			125			130			140			150			160			170			180			190		
			Roof Zone	1	2	3	1	2	3	1	2	3	1	2	3	1	2	3	1	2	3	1	2	3	1	2	3	1	2	3	1	2	3	1	2	3	1	2	3	1	2	3	1	2	3
20	B	0 to 7	Array Interior	0	0	0	0	0	0	0	0	0	0	0	0	0	0	0	0	0	0	0	0	0	0	0	0	0	0	0	0	0	0	0	0	0	0	0	0	0	0	0	0	0	0
			Array Edge	0	0	0	0	0	0	0	0	0	0	0	0	0	0	0	0	0	0	0	0	0	0	0	0	0	0	0	0	0	0	0	0	0	0	0	0	0	0	0	0	0	0
		7.1 to 20	Array Interior	96	96	96	96	96	96	96	96	96	96	96	96	96	96	96	96	96	96	96	96	96	96	96	96	96	96	96	96	96	96	96	96	92	96	88	82	96	79	73	94	71	65
			Array Edge	96	96	96	96	96	96	96	96	96	96	96	96	96	96	96	96	96	96	96	96	96	96	96	93	96	87	80	96	76	70	89	66	61	78	59	54	70	52	48	63	47	43
		20.1 to 27	Array Interior	96	96	0	96	96	0	96	96	0	96	96	0	96	96	0	96	96	0	96	96	0	96	96	0	96	96	0	96	96	0	96	96	0	96	96	0	96	93	0	96	84	0
			Array Edge	96	96	0	96	96	0	96	96	0	96	96	0	96	96	0	96	96	0	96	96	0	96	96	0	96	96	0	96	90	0	96	79	0	96	70	0	89	62	0	80	56	0
		27.1 to 45	Array Interior	96	96	96	96	96	96	96	96	96	96	96	96	96	96	96	96	96	96	96	96	96	96	96	96	96	96	83	96	93	73	96	82	64	96	73	57	96	65	51	96	59	46
			Array Edge	96	96	96	96	96	96	96	96	96	96	96	90	96	96	82	96	96	76	96	89	70	96	83	65	96	72	56	96	63	49	96	55	43	90	49	38	81	44	34	73	39	30
	C	0 to 7	Array Interior	0	0	0	0	0	0	0	0	0	0	0	0	0	0	0	0	0	0	0	0	0	0	0	0	0	0	0	0	0	0	0	0	0	0	0	0	0	0	0	0	0	0
			Array Edge	0	0	0	0	0	0	0	0	0	0	0	0	0	0	0	0	0	0	0	0	0	0	0	0	0	0	0	0	0	0	0	0	0	0	0	0	0	0	0	0	0	0
		7.1 to 20	Array Interior	96	96	96	96	96	96	96	96	96	96	96	96	96	96	96	96	96	96	96	96	96	96	96	96	96	96	90	96	85	79	96	75	69	89	66	61	79	59	54	71	53	49
			Array Edge	96	96	96	96	96	96	96	96	96	96	96	96	96	96	89	96	89	82	96	82	75	96	76	70	87	65	60	76	57	52	66	50	46	59	44	40	52	39	36	47	35	32
		20.1 to 27	Array Interior	96	96	0	96	96	0	96	96	0	96	96	0	96	96	0	96	96	0	96	96	0	96	96	0	96	96	0	96	96	0	96	89	0	96	79	0	96	70	0	90	63	0
			Array Edge	96	96	0	96	96	0	96	96	0	96	96	0	96	96	0	96	96	0	96	96	0	96	96	0	96	77	0	96	67	0	85	59	0	75	52	0	67	47	0	60	42	0
		27.1 to 45	Array Interior	96	96	96	96	96	96	96	96	96	96	96	96	96	96	93	96	96	85	96	96	79	96	93	73	96	81	63	96	70	55	96	62	48	96	55	43	91	49	38	82	44	34
			Array Edge	96	96	90	96	96	82	96	95	74	96	87	68	96	80	62	96	73	57	96	68	53	96	63	49	96	54	42	87	47	37	77	42	32	68	37	29	61	33	25	55	29	23
	D	0 to 7	Array Interior	0	0	0	0	0	0	0	0	0	0	0	0	0	0	0	0	0	0	0	0	0	0	0	0	0	0	0	0	0	0	0	0	0	0	0	0	0	0	0	0	0	0
			Array Edge	0	0	0	0	0	0	0	0	0	0	0	0	0	0	0	0	0	0	0	0	0	0	0	0	0	0	0	0	0	0	0	0	0	0	0	0	0	0	0	0	0	0
		7.1 to 20	Array Interior	96	96	96	96	96	96	96	96	96	96	96	96	96	96	96	96	96	96	96	96	96	96	96	91	96	85	78	96	74	68	87	65	60	77	57	53	68	51	47	61	46	42
			Array Edge	96	96	96	96	96	96	96	96	93	96	92	85	96	84	77	96	77	71	95	71	65	88	65	60	75	56	52	65	49	45	57	43	40	51	38	35	45	34	31	41	30	28
		20.1 to 27	Array Interior	96	96	0	96	96	0	96	96	0	96	96	0	96	96	0	96	96	0	96	96	0	96	96	0	96	96	0	96	88	0	96	77	0	96	68	0	87	61	0	78	54	0
			Array Edge	96	96	0	96	96	0	96	96	0	96	96	0	96	96	0	96	91	0	96	84	0	96	78	0	96	67	0	83	58	0	73	51	0	65	45	0	58	40	0	52	36	0
		27.1 to 45	Array Interior	96	96	96	96	96	96	96	96	96	96	96	88	96	96	81	96	95	74	96	87	68	96	81	63	96	70	55	96	61	48	96	54	42	88	48	37	79	43	33	71	38	30
			Array Edge	96	96	79	96	91	71	96	83	65	96	76	59	96	69	54	96	64	50	96	59	46	96	54	42	87	47	37	76	41	32	67	36	28	59	32	25	53	28	22	48	25	20
25	B	0 to 7	Array Interior	0	0	0	0	0	0	0	0	0	0	0	0	0	0	0	0	0	0	0	0	0	0	0	0	0	0	0	0	0	0	0	0	0	0	0	0	0	0	0	0	0	0
			Array Edge	0	0	0	0	0	0	0	0	0	0	0	0	0	0	0	0	0	0	0	0	0	0	0	0	0	0	0	0	0	0	0	0	0	0	0	0	0	0	0	0	0	0
		7.1 to 20	Array Interior	96	96	96	96	96	96	96	96	96	96	96	96	96	96	96	96	96	96	96	96	96	96	96	96	96	96	96	96	96	96	96	96	92	96	88	82	96	79	73	94	71	65
			Array Edge	96	96	96	96	96	96	96	96	96	96	96	96	96	96	96	96	96	96	96	96	96	96	96	93	96	87	80	96	76	70	89	66	61	78	59	54	70	52	48	63	47	43
		20.1 to 27	Array Interior	96	96	0	96	96	0	96	96	0	96	96	0	96	96	0	96	96	0	96	96	0	96	96	0	96	96	0	96	96	0	96	96	0	96	96	0	96	93	0	96	84	0
			Array Edge	96	96	0	96	96	0	96	96	0	96	96	0	96	96	0	96	96	0	96	96	0	96	96	0	96	96	0	96	90	0	96	79	0	96	70	0	89	62	0	80	56	0
		27.1 to 45	Array Interior	96	96	96	96	96	96	96	96	96	96	96	96	96	96	96	96	96	96	96	96	96	96	96	96	96	96	83	96	93	73	96	82	64	96	73	57	96	65	51	96	59	46
			Array Edge	96	96	96	96	96	96	96	96	96	96	96	90	96	96	82	96	96	76	96	89	70	96	83	65	96	72	56	96	63	49	96	55	43	90	49	38	81	44	34	73	39	30
	C	0 to 7	Array Interior	0	0	0	0	0	0	0	0	0	0	0	0	0	0	0	0	0	0	0	0	0	0	0	0	0	0	0	0	0	0	0	0	0	0	0	0	0	0	0	0	0	0
			Array Edge	0	0	0	0	0	0	0	0	0	0	0	0	0	0	0	0	0	0	0	0	0	0	0	0	0	0	0	0	0	0	0	0	0	0	0	0	0	0	0	0	0	0
		7.1 to 20	Array Interior	96	96	96	96	96	96	96	96	96	96	96	96	96	96	96	96	96	96	96	96	96	96	96	96	96	96	90	96	85	79	96	75	69	89	66	61	79	59	54	71	53	49
			Array Edge	96	96	96	96	96	96	96	96	96	96	96	96	96	96	89	96	89	82	96	82	75	96	76	70	87	65	60	76	57	52	66	50	46	59	44	40	52	39	36	47	35	32
		20.1 to 27	Array Interior	96	96	0	96	96	0	96	96	0	96	96	0	96	96	0	96	96	0	96	96	0	96	96	0	96	96	0	96	96	0	96	89	0	96	79	0	96	70	0	90	63	0
			Array Edge	96	96	0	96	96	0	96	96	0	96	96	0	96	96	0	96	96	0	96	96	0	96	96	0	96	77	0	96	67	0	85	59	0	75	52	0	67	47	0	60	42	0
		27.1 to 45	Array Interior	96	96	96	96	96	96	96	96	96	96	96	96	96	96	93	96	96	85	96	96	79	96	93	73	96	81	63	96	70	55	96	62	48	96	55	43	91	49	38	82	44	34
			Array Edge	96	96	90	96	96	82	96	95	74	96	87	68	96	80	62	96	73	57	96	68	53	96	63	49	96	54	42	87	47	37	77	42	32	68	37	29	61	33	25	55	29	23
	D	0 to 7	Array Interior	0	0	0	0	0	0	0	0	0	0	0	0	0	0	0	0	0	0	0	0	0	0	0	0	0	0	0	0	0	0	0	0	0	0	0	0	0	0	0	0	0	0
			Array Edge	0	0	0	0	0	0	0	0	0	0	0	0	0	0	0	0	0	0	0	0	0	0	0	0	0	0	0	0	0	0	0	0	0	0	0	0	0	0	0	0	0	0
		7.1 to 20	Array Interior	96	96	96	96	96	96	96	96	96	96	96	96	96	96	96	96	96	96	96	96	96	96	96	91	96	85	78	96	74	68	87	65	60	77	57	53	68	51	47	61	46	42
			Array Edge	96	96	96	96	96	96	96	96	93	96	92	85	96	84	77	96	77	71	95	71	65	88	65	60	75	56	52	65	49	45	57	43	40	51	38	35	45	34	31	41	30	28
		20.1 to 27	Array Interior	96	96	0	96	96	0	96	96	0	96	96	0	96	96	0	96	96	0	96	96	0	96	96	0	96	96	0	96	88	0	96	77	0	96	68	0	87	61	0	78	54	0
			Array Edge	96	96	0	96	96	0	96	96	0	96	96	0	96	96	0	96	91	0	96	84	0	96	78	0	96	67	0	83	58	0	73	51	0	65	45	0	58	40	0	52	36	0
		27.1 to 45	Array Interior	96	96	96	96	96	96	96	96	96	96	96	88	96	96	81	96	95	74	96	87	68	96	81	63	96	70	55	96	61	48	96	54	42	88	48	37	79	43	33	71	38	30
			Array Edge	96	96	79	96	91	71	96	83	65	96	76	59	96	69	54	96	64	50	96	59	46	96	54	42	87	47	37	76	41	32	67	36	28	59	32	25	53	28	22	48	25	20
30	B	0 to 7	Array Interior	0	0	0	0	0	0	0	0	0	0	0	0	0	0	0	0	0	0	0	0	0	0	0	0	0	0	0	0	0	0	0	0	0	0	0	0	0	0	0	0	0	0
			Array Edge	0	0	0	0	0	0	0	0	0	0	0	0	0	0	0	0	0	0	0	0	0	0	0	0	0	0	0	0	0	0	0	0	0	0	0	0	0	0	0	0	0	0
		7.1 to 20	Array Interior	96	96	96	96	96	96	96	96	96	96	96	96	96	96	96	96	96	96	96	96	96	96	96	96	96	96	96	96	96	96	96	96	92	96	88	82	96	79	73	94	71	65
			Array Edge	96	96	96	96	96	96	96	96	96	96	96	96	96	96	96	96	96	96	96	96	96	96	96	93	96	87	80	96	76	70	89	66	61	78	59	54	70	52	48	63	47	43
		20.1 to 27	Array Interior	96	96	0	96	96	0	96	96	0	96	96	0	96	96	0	96	96	0	96	96	0	96	96	0	96	96	0	96	96	0	96	96	0	96	96	0	96	93	0	96	84	0
			Array Edge	96	96	0	96	96	0	96	96	0	96	96	0	96	96	0	96	96	0	96	96	0	96	96	0	96	96	0	96	90	0	96	79	0	96	70	0	89	62	0	80	56	0
		27.1 to 45	Array Interior	96	96	96	96	96	96	96	96	96	96	96	96	96	96	96	96	96	96	96	96	96	96	96	96	96	96	83	96	93	73	96	82	64	96	73	57	96	65	51	96	59	46
			Array Edge	96	96	90	96	96	82	96	95	74	96	87	68	96	80	62	96	73	57	96	68	53	96	63	49	96	54	42	87	47	37	77	42	32	68	37	29	61	33	25	55	29	23
	C	0 to 7	Array Interior	0	0	0	0	0	0	0	0	0	0	0	0	0	0	0	0	0	0	0	0	0	0	0	0	0	0	0	0	0	0	0	0	0	0	0	0	0	0	0	0	0	0
			Array Edge	0	0	0	0	0	0	0	0	0	0	0	0	0	0	0	0	0	0	0	0	0	0	0	0	0	0	0	0	0	0	0	0	0	0	0	0	0	0	0	0	0	0
		7.1 to 20	Array Interior	96	96	96	96	96	96	96	96	96	96	96	96	96	96	96	96	96	96	96	96	96	96	96	96	96	96	90	96	85	79	96	75	69	89	66	61	79	59	54	71	53	49
			Array Edge	96	96	96	96	96	96	96	96	96	96	96	96	96	96	89	96	89	82	96	82	75	96	76	70	87	65	60	76	57	52	66	50	46	59	44	40	52	39	36	47	35	32
		20.1 to 27	Array Interior	96	96	0	96	96	0	96	96	0	96	96	0	96	96	0	96	96	0	96	96	0	96	96	0	96	96	0	96	96	0	96	89	0	96	79	0	96	70	0	90	63	0
			Array Edge	96	96	0	96	96	0	96	96	0	96	96	0	96	96	0	96	96	0	96	96	0	96	96	0	96	77	0	96	67	0	85	59	0	75	52	0	67	47	0	60	42	0
		27.1 to 45	Array Interior	96	96	96	96	96	96	96	96	96	96	96	96	96	96	93	96	96	85	96	96	79	96	93	73	96	81	63	96	70	55	96	62	48	96	55	43	91	49	38	82	44	34
			Array Edge	96	96	90	96	96	82	96	95	74	96	87	68	96	80	62	96	73	57	96	68	53	96	63	49	96	54	42	87	47	37	77	42	32	68	37	29	61	33	25	55	29	23
	D	0 to 7	Array Interior	0	0	0	0	0	0	0	0	0	0	0	0	0	0	0	0	0	0	0	0	0	0	0	0	0	0	0	0	0	0	0	0	0	0	0	0	0	0	0	0	0	0
			Array Edge	0	0	0	0	0	0	0	0	0	0	0	0	0	0	0	0	0	0	0	0	0	0	0	0	0	0	0	0	0	0	0	0	0	0	0	0	0	0	0	0	0	0
		7.1 to 20	Array Interior	96	96	96	96	96	96	96	96	96	96	96	96	96	96	96	96	96	96	96	96	96	96	96	91	96	85	78	96	74	68	87	65	60	77	57	53	68	51	47	61	46	42
			Array Edge	96	96	96	96	96	96	96	96	93	96	92	85	96	84	77	96	77	71	95	71	65	88	65	60	75	56	52	65	49	45	57	43	40	51	38	35	45	34	31	41	30	28
		20.1 to 27	Array Interior	96	96	0	96	96	0	96	96	0	96	96	0	96	96	0	96	96	0	96	96	0	96	96	0	96	96	0	96	88	0	96	77	0	96	68	0	87	61	0	78	54	0
			Array Edge	96	96	0	96	96	0	96	96	0	96	96	0	96	96	0	96	91	0	96	84	0	96	78	0	96	67	0	83	58	0	73	51	0	65	45	0	58	40	0	52	36	0
		27.1 to 45	Array Interior	96	96	96	96	96	96	96	96	96	96	96	88	96	96	81	96	95	74	96	87	68	96	81	63	96	70	55	96	61	48	96	54	42	88	48	37	79	43	33	71	38	30
			Array Edge	96	96	79	96	91	71	96	83	65	96	76	59	96	69	54	96	64	50	96	59	46	96	54	42	87	47	37	76	41	32	67	36	28	59	32	25	53	28	22	48	25	20

Pegasus Solar - Closed Slot L-Foot - Hip Roof - Flush Mount 30 to 60 Foot Roof - Portrait 72 Cell - Specific Gravity = 0.42

Ground Snow Load (psf)	Exposure Category	Roof/ Panel Angle	Wind Speed (mph)	95			100			105			110			115			120			125			130			140			150			160			170			180			190		
			Roof Zone	1	2	3	1	2	3	1	2	3	1	2	3	1	2	3	1	2	3	1	2	3	1	2	3	1	2	3	1	2	3	1	2	3	1	2	3	1	2	3	1	2	3
0	B	0 to 7	Array Interior	0	0	0	0	0	0	0	0	0	0	0	0	0	0	0	0	0	0	0	0	0	0	0	0	0	0	0	0	0	0	0	0	0	0	0	0	0	0	0	0	0	0
			Array Edge	0	0	0	0	0	0	0	0	0	0	0	0	0	0	0	0	0	0	0	0	0	0	0	0	0	0	0	0	0	0	0	0	0	0	0	0	0	0	0	0	0	0
		7.1 to 20	Array Interior	96	96	96	96	96	96	96	96	96	96	96	96	96	96	96	96	96	96	96	96	96	96	96	96	96	96	96	96	96	89	96	85	78	96	75	69	90	67	62	80	60	55
			Array Edge	96	96	96	96	96	96	96	96	96	96	96	96	96	96	96	96	96	93	96	93	86	96	86	79	96	74	68	86	64	59	75	56	52	67	50	46	59	44	41	53	40	37
		20.1 to 27	Array Interior	96	96	0	96	96	0	96	96	0	96	96	0	96	96	0	96	96	0	96	96	0	96	96	0	96	96	0	96	96	0	96	96	0	96	89	0	96	79	0	96	71	0
			Array Edge	96	96	0	96	96	0	96	96	0	96	96	0	96	96	0	96	96	0	96	96	0	96	96	0	96	87	0	96	76	0	96	67	0	85	59	0	76	53	0	68	47	0
		27.1 to 45	Array Interior	96	96	96	96	96	96	96	96	96	96	96	96	96	96	96	96	96	95	96	96	88	96	96	82	96	90	71	96	79	62	96	70	54	96	62	48	96	55	43	91	50	39
			Array Edge	96	96	96	96	96	92	96	96	83	96	96	76	96	89	70	96	82	64	96	76	59	96	70	55	96	61	48	96	53	41	86	47	36	77	41	32	69	37	29	62	33	26
	C	0 to 7	Array Interior	0	0	0	0	0	0	0	0	0	0	0	0	0	0	0	0	0	0	0	0	0	0	0	0	0	0	0	0	0	0	0	0	0	0	0	0	0	0	0	0	0	0
			Array Edge	0	0	0	0	0	0	0	0	0	0	0	0	0	0	0	0	0	0	0	0	0	0	0	0	0	0	0	0	0	0	0	0	0	0	0	0	0	0	0	0	0	0
		7.1 to 20	Array Interior	96	96	96	96	96	96	96	96	96	96	96	96	96	96	96	96	96	96	96	96	96	96	96	89	96	83	77	96	72	67	85	64	59	75	56	52	67	50	46	60	45	41
			Array Edge	96	96	96	96	96	96	96	96	91	96	90	83	96	82	76	96	75	70	93	69	64	86	64	59	74	55	51	64	48	44	56	42	39	50	37	34	44	33	31	40	30	27
		20.1 to 27	Array Interior	96	96	0	96	96	0	96	96	0	96	96	0	96	96	0	96	96	0	96	96	0	96	96	0	96	96	0	96	86	0	96	75	0	95	67	0	85	60	0	76	53	0
			Array Edge	96	96	0	96	96	0	96	96	0	96	96	0	96	96	0	96	89	0	96	82	0	96	76	0	94	66	0	82	57	0	72	50	0	64	44	0	57	40	0	51	35	0
		27.1 to 45	Array Interior	96	96	96	96	96	96	96	96	94	96	96	86	96	96	79	96	92	72	96	85	67	96	79	62	96	68	53	96	60	47	96	53	41	86	47	36	77	42	32	69	37	29
			Array Edge	96	96	77	96	89	69	96	81	63	96	74	58	96	68	53	96	62	49	96	57	45	96	53	41	85	46	36	74	40	31	65	35	27	58	31	24	52	28	22	47	25	19
	D	0 to 7	Array Interior	0	0	0	0	0	0	0	0	0	0	0	0	0	0	0	0	0	0	0	0	0	0	0	0	0	0	0	0	0	0	0	0	0	0	0	0	0	0	0	0	0	0
			Array Edge	0	0	0	0	0	0	0	0	0	0	0	0	0	0	0	0	0	0	0	0	0	0	0	0	0	0	0	0	0	0	0	0	0	0	0	0	0	0	0	0	0	0
		7.1 to 20	Array Interior	96	96	96	96	96	96	96	96	96	96	96	96	96	96	96	96	96	91	96	91	84	96	84	77	96	72	66	84	63	58	74	55	51	65	49	45	58	43	40	52	39	36
			Array Edge	96	96	96	96	95	87	96	86	79	96	78	72	95	71	66	87	65	60	81	60	55	74	55	51	64	48	44	56	41	38	49	36	34	43	32	30	38	29	26	34	26	24
		20.1 to 27	Array Interior	96	96	0	96	96	0	96	96	0	96	96	0	96	96	0	96	96	0	96	96	0	96	96	0	96	85	0	96	74	0	93	65	0	83	58	0	74	52	0	66	46	0
			Array Edge	96	96	0	96	96	0	96	96	0	96	92	0	96	84	0	96	77	0	96	71	0	94	66	0	81	57	0	71	49	0	62	43	0	55	38	0	49	34	0	44	31	0
		27.1 to 45	Array Interior	96	96	96	96	96	90	96	96	82	96	95	75	96	87	68	96	80	63	96	74	58	96	69	54	96	59	46	95	52	40	84	46	36	75	41	32	67	36	28	60	32	25
			Array Edge	96	85	67	96	77	60	96	70	55	96	64	50	96	59	46	96	54	42	92	50	39	85	46	36	74	40	31	64	35	27	57	31	24	50	27	21	45	24	19	40	22	17
5	B	0 to 7	Array Interior	0	0	0	0	0	0	0	0	0	0	0	0	0	0	0	0	0	0	0	0	0	0	0	0	0	0	0	0	0	0	0	0	0	0	0	0	0	0	0	0	0	0
			Array Edge	0	0	0	0	0	0	0	0	0	0	0	0	0	0	0	0	0	0	0	0	0	0	0	0	0	0	0	0	0	0	0	0	0	0	0	0	0	0	0	0	0	0
		7.1 to 20	Array Interior	96	96	96	96	96	96	96	96	96	96	96	96	96	96	96	96	96	96	96	96	96	96	96	89	96	83	77	96	72	67	85	64	59	75	56	52	67	50	46	60	45	41
			Array Edge	96	96	96	96	96	96	96	96	91	96	90	83	96	82	76	96	75	70	93	69	64	86	64	59	74	55	51	64	48	44	56	42	39	50	37	34	44	33	31	40	30	27
		20.1 to 27	Array Interior	96	96	0	96	96	0	96	96	0	96	96	0	96	96	0	96	96	0	96	96	0	96	96	0	96	96	0	96	96	0	96	96	0	96	89	0	96	79	0	96	71	0
			Array Edge	96	96	0	96	96	0	96	96	0	96	96	0	96	96	0	96	96	0	96	96	0	96	96	0	96	87	0	96	76	0	96	67	0	85	59	0	76	53	0	68	47	0
		27.1 to 45	Array Interior	96	96	96	96	96	96	96	96	96	96	96	96	96	96	96	96	96	95	96	96	88	96	96	82	96	90	71	96	79	62	96	70	54	96	62	48	96	55	43	91	50	39
			Array Edge	96	96	96	96	96	92	96	96	83	96	96	76	96	89	70	96	82	64	96	76	59	96	70	55	96	61	48	96	53	41	86	47	36	77	41	32	69	37	29	62	33	26
	C	0 to 7	Array Interior	0	0	0	0	0	0	0	0	0	0	0	0	0	0	0	0	0	0	0	0	0	0	0	0	0	0	0	0	0	0	0	0	0	0	0	0	0	0	0	0	0	0
			Array Edge	0	0	0	0	0	0	0	0	0	0	0	0	0	0	0	0	0	0	0	0	0	0	0	0	0	0	0	0	0	0	0	0	0	0	0	0	0	0	0	0	0	0
		7.1 to 20	Array Interior	96	96	96	96	96	96	96	96	96	96	96	96	96	96	96	96	96	96	96	96	96	96	96	89	96	83	77	96	72	67	85	64	59	75	56	52	67	50	46	60	45	41
			Array Edge	96	96	96	96	96	96	96	96	91	96	90	83	96	82	76	96	75	70	93	69	64	86	64	59	74	55	51	64	48	44	56	42	39	50	37	34	44	33	31	40	30	27
		20.1 to 27	Array Interior	96	96	0	96	96	0	96	96	0	96	96	0	96	96	0	96	96	0	96	96	0	96	96	0	96	96	0	96	86	0	96	75	0	95	67	0	85	60	0	76	53	0
			Array Edge	96	96	0	96	96	0	96	96	0	96	96	0	96	96	0	96	89	0	96	82	0	96	76	0	94	66	0	82	57	0	72	50	0	64	44	0	57	40	0	51	35	0
		27.1 to 45	Array Interior	96	96	96	96	96	96	96	96	94	96	96	86	96	96	79	96	92	72	96	85	67	96	79	62	96	68	53	96	60	47	96	53	41	86	47	36	77	42	32	69	37	29
			Array Edge	96	96	77	96	89	69	96	81	63	96	74	58	96	68	53	96	62	49	96	57	45	96	53	41	85	46	36	74	40	31	65	35	27	58	31	24	52	28	22	47	25	19
	D	0 to 7	Array Interior	0	0	0	0	0	0	0	0	0	0	0	0	0	0	0	0	0	0	0	0	0	0	0	0	0	0	0	0	0	0	0	0	0	0	0	0	0	0	0	0	0	0
			Array Edge	0	0	0	0	0	0	0	0	0	0	0	0	0	0	0	0	0	0	0	0	0	0	0	0	0	0	0	0	0	0	0	0	0	0	0	0	0	0	0	0	0	0
		7.1 to 20	Array Interior	96	96	96	96	96	96	96	96	96	96	96	96	96	96	96	96	96	91	96	91	84	96	84	77	96	72	66	84	63	58	74	55	51	65	49	45	58	43	40	52	39	36
			Array Edge	96	96	96	96	95	87	96	86	79	96	78	72	95	71	66	87	65	60	81	60	55	74	55	51	64	48	44	56	41	38	49	36	34	43	32	30	38	29	26	34	26	24
		20.1 to 27	Array Interior	96	96	0	96	96	0	96	96	0	96	96	0	96	96	0	96	96	0	96	96	0	96	96	0	96	85	0	96	74	0	93	65	0	83	58	0	74	52	0	66	46	0
			Array Edge	96	96	0	96	96	0	96	96	0	96	92	0	96	84	0	96	77	0	96	71	0	94	66	0	81	57	0	71	49	0	62	43	0	55	38	0	49	34	0	44	31	0
		27.1 to 45	Array Interior	96	96	96	96	96	90	96	96	82	96	95	75	96	87	68	96	80	63	96	74	58	96	69	54	96	59	46	95	52	40	84	46	36	75	41	32	67	36	28	60	32	25
			Array Edge	96	85	67	96	77	60	96	70	55	96	64	50	96	59	46	96	54	42	92	50	39	85	46	36	74	40	31	64	35	27	57	31	24	50	27	21	45	24	19	40	22	17

Pegasus Solar - Closed Slot L-Foot - Hip Roof - Flush Mount 30 to 60 Foot Roof - Portrait 72 Cell - Specific Gravity = 0.42

Ground Snow Load (psf)	Exposure Category	Roof/ Panel Angle	Wind Speed (mph)	95			100			105			110			115			120			125			130			140			150			160			170			180			190		
			Roof Zone	1	2	3	1	2	3	1	2	3	1	2	3	1	2	3	1	2	3	1	2	3	1	2	3	1	2	3	1	2	3	1	2	3	1	2	3	1	2	3	1	2	3
10	B	0 to 7	Array Interior	0	0	0	0	0	0	0	0	0	0	0	0	0	0	0	0	0	0	0	0	0	0	0	0	0	0	0	0	0	0	0	0	0	0	0	0	0	0	0	0	0	0
			Array Edge	0	0	0	0	0	0	0	0	0	0	0	0	0	0	0	0	0	0	0	0	0	0	0	0	0	0	0	0	0	0	0	0	0	0	0	0	0	0	0	0	0	0
		7.1 to 20	Array Interior	96	96	96	96	96	96	96	96	96	96	96	96	96	96	96	96	96	96	96	96	96	96	96	96	96	96	96	96	96	89	96	85	78	96	75	69	90	67	62	80	60	55
			Array Edge	96	96	96	96	96	96	96	96	96	96	96	96	96	96	96	96	96	93	96	93	86	96	86	79	96	74	68	86	64	59	75	56	52	67	50	46	59	44	41	53	40	37
		20.1 to 27	Array Interior	96	96	0	96	96	0	96	96	0	96	96	0	96	96	0	96	96	0	96	96	0	96	96	0	96	96	0	96	96	0	96	96	0	96	89	0	96	79	0	96	71	0
			Array Edge	96	96	0	96	96	0	96	96	0	96	96	0	96	96	0	96	96	0	96	96	0	96	96	0	96	87	0	96	76	0	96	67	0	85	59	0	76	53	0	68	47	0
		27.1 to 45	Array Interior	96	96	96	96	96	96	96	96	96	96	96	96	96	96	96	96	96	95	96	96	88	96	96	82	96	90	71	96	79	62	96	70	54	96	62	48	96	55	43	91	50	39
			Array Edge	96	96	96	96	96	92	96	96	83	96	96	76	96	89	70	96	82	64	96	76	59	96	70	55	96	61	48	96	53	41	86	47	36	77	41	32	69	37	29	62	33	26
	C	0 to 7	Array Interior	0	0	0	0	0	0	0	0	0	0	0	0	0	0	0	0	0	0	0	0	0	0	0	0	0	0	0	0	0	0	0	0	0	0	0	0	0	0	0	0	0	0
			Array Edge	0	0	0	0	0	0	0	0	0	0	0	0	0	0	0	0	0	0	0	0	0	0	0	0	0	0	0	0	0	0	0	0	0	0	0	0	0	0	0	0	0	0
		7.1 to 20	Array Interior	96	96	96	96	96	96	96	96	96	96	96	96	96	96	96	96	96	96	96	96	96	96	96	89	96	83	77	96	72	67	85	64	59	75	56	52	67	50	46	60	45	41
			Array Edge	96	96	96	96	96	96	96	96	91	96	90	83	96	82	76	96	75	70	93	69	64	86	64	59	74	55	51	64	48	44	56	42	39	50	37	34	44	33	31	40	30	27
		20.1 to 27	Array Interior	96	96	0	96	96	0	96	96	0	96	96	0	96	96	0	96	96	0	96	96	0	96	96	0	96	96	0	96	86	0	96	75	0	95	67	0	85	60	0	76	53	0
			Array Edge	96	96	0	96	96	0	96	96	0	96	96	0	96	96	0	96	89	0	96	82	0	96	76	0	94	66	0	82	57	0	72	50	0	64	44	0	57	40	0	51	35	0
		27.1 to 45	Array Interior	96	96	96	96	96	96	96	96	94	96	96	86	96	96	79	96	92	72	96	85	67	96	79	62	96	68	53	96	60	47	96	53	41	86	47	36	77	42	32	69	37	29
			Array Edge	96	96	77	96	89	69	96	81	63	96	74	58	96	68	53	96	62	49	96	57	45	96	53	41	85	46	36	74	40	31	65	35	27	58	31	24	52	28	22	47	25	19
	D	0 to 7	Array Interior	0	0	0	0	0	0	0	0	0	0	0	0	0	0	0	0	0	0	0	0	0	0	0	0	0	0	0	0	0	0	0	0	0	0	0	0	0	0	0	0	0	0
			Array Edge	0	0	0	0	0	0	0	0	0	0	0	0	0	0	0	0	0	0	0	0	0	0	0	0	0	0	0	0	0	0	0	0	0	0	0	0	0	0	0	0	0	0
		7.1 to 20	Array Interior	96	96	96	96	96	96	96	96	96	96	96	96	96	96	96	96	96	91	96	91	84	96	84	77	96	72	66	84	63	58	74	55	51	65	49	45	58	43	40	52	39	36
			Array Edge	96	96	96	96	95	87	96	86	79	96	78	72	95	71	66	87	65	60	81	60	55	74	55	51	64	48	44	56	41	38	49	36	34	43	32	30	38	29	26	34	26	24
		20.1 to 27	Array Interior	96	96	0	96	96	0	96	96	0	96	96	0	96	96	0	96	96	0	96	96	0	96	96	0	96	85	0	96	74	0	93	65	0	83	58	0	74	52	0	66	46	0
			Array Edge	96	96	0	96	96	0	96	96	0	96	92	0	96	84	0	96	77	0	96	71	0	94	66	0	81	57	0	71	49	0	62	43	0	55	38	0	49	34	0	44	31	0
		27.1 to 45	Array Interior	96	96	96	96	96	90	96	96	82	96	95	75	96	87	68	96	80	63	96	74	58	96	69	54	96	59	46	95	52	40	84	46	36	75	41	32	67	36	28	60	32	25
			Array Edge	96	85	67	96	77	60	96	70	55	96	64	50	96	59	46	96	54	42	92	50	39	85	46	36	74	40	31	64	35	27	57	31	24	50	27	21	45	24	19	40	22	17
15	B	0 to 7	Array Interior	0	0	0	0	0	0	0	0	0	0	0	0	0	0	0	0	0	0	0	0	0	0	0	0	0	0	0	0	0	0	0	0	0	0	0	0	0	0	0	0	0	0
			Array Edge	0	0	0	0	0	0	0	0	0	0	0	0	0	0	0	0	0	0	0	0	0	0	0	0	0	0	0	0	0	0	0	0	0	0	0	0	0	0	0	0	0	0
		7.1 to 20	Array Interior	96	96	96	96	96	96	96	96	96	96	96	96	96	96	96	96	96	96	96	96	96	96	96	89	96	83	77	96	72	67	85	64	59	75	56	52	67	50	46	60	45	41
			Array Edge	96	96	96	96	96	96	96	96	91	96	90	83	96	82	76	96	75	70	93	69	64	86	64	59	74	55	51	64	48	44	56	42	39	50	37	34	44	33	31	40	30	27
		20.1 to 27	Array Interior	96	96	0	96	96	0	96	96	0	96	96	0	96	96	0	96	96	0	96	96	0	96	96	0	96	96	0	96	86	0	96	75	0	95	67	0	85	60	0	76	53	0
			Array Edge	96	96	0	96	96	0	96	96	0	96	96	0	96	96	0	96	89	0	96	82	0	96	76	0	94	66	0	82	57	0	72	50	0	64	44	0	57	40	0	51	35	0
		27.1 to 45	Array Interior	96	96	96	96	96	96	96	96	94	96	96	86	96	96	79	96	92	72	96	85	67	96	79	62	96	68	53	96	60	47	96	53	41	86	47	36	77	42	32	69	37	29
			Array Edge	96	96	77	96	89	69	96	81	63	96	74	58	96	68	53	96	62	49	96	57	45	96	53	41	85	46	36	74	40	31	65	35	27	58	31	24	52	28	22	47	25	19
	C	0 to 7	Array Interior	0	0	0	0	0	0	0	0	0	0	0	0	0	0	0	0	0	0	0	0	0	0	0	0	0	0	0	0	0	0	0	0	0	0	0	0	0	0	0	0	0	0
			Array Edge	0	0	0	0	0	0	0	0	0	0	0	0	0	0	0	0	0	0	0	0	0	0	0	0	0	0	0	0	0	0	0	0	0	0	0	0	0	0	0	0	0	0
		7.1 to 20	Array Interior	96	96	96	96	96	96	96	96	96	96	96	96	96	96	96	96	96	96	96	96	96	96	96	89	96	83	77	96	72	67	85	64	59	75	56	52	67	50	46	60	45	41
			Array Edge	96	96	96	96	96	96	96	96	91	96	90	83	96	82	76	96	75	70	93	69	64	86	64	59	74	55	51	64	48	44	56	42	39	50	37	34	44	33	31	40	30	27
		20.1 to 27	Array Interior	96	96	0	96	96	0	96	96	0	96	96	0	96	96	0	96	96	0	96	96	0	96	96	0	96	96	0	96	86	0	96	75	0	95	67	0	85	60	0	76	53	0
			Array Edge	96	96	0	96	96	0	96	96	0	96	96	0	96	96	0	96	89	0	96	82	0	96	76	0	94	66	0	82	57	0	72	50	0	64	44	0	57	40	0	51	35	0
		27.1 to 45	Array Interior	96	96	96	96	96	96	96	96	94	96	96	86	96	96	79	96	92	72	96	85	67	96	79	62	96	68	53	96	60	47	96	53	41	86	47	36	77	42	32	69	37	29
			Array Edge	96	96	77	96	89	69	96	81	63	96	74	58	96	68	53	96	62	49	96	57	45	96	53	41	85	46	36	74	40	31	65	35	27	58	31	24	52	28	22	47	25	19
	D	0 to 7	Array Interior	0	0	0	0	0	0	0	0	0	0	0	0	0	0	0	0	0	0	0	0	0	0	0	0	0	0	0	0	0	0	0	0	0	0	0	0	0	0	0	0	0	0
			Array Edge	0	0	0	0	0	0	0	0	0	0	0	0	0	0	0	0	0	0	0	0	0	0	0	0	0	0	0	0	0	0	0	0	0	0	0	0	0	0	0	0	0	0
		7.1 to 20	Array Interior	96	96	96	96	96	96	96	96	96	96	96	96	96	96	96	96	96	91	96	91	84	96	84	77	96	72	66	84	63	58	74	55	51	65	49	45	58	43	40	52	39	36
			Array Edge	96	96	96	96	95	87	96	86	79	96	78	72	95	71	66	87	65	60	81	60	55	74	55	51	64	48	44	56	41	38	49	36	34	43	32	30	38	29	26	34	26	24
		20.1 to 27	Array Interior	96	96	0	96	96	0	96	96	0	96	96	0	96	96	0	96	96	0	96	96	0	96	96	0	96	85	0	96	74	0	93	65	0	83	58	0	74	52	0	66	46	0
			Array Edge	96	96	0	96	96	0	96	96	0	96	92	0	96	84	0	96	77	0	96	71	0	94	66	0	81	57	0	71	49	0	62	43	0	55	38	0	49	34	0	44	31	0
		27.1 to 45	Array Interior	96	96	96	96	96	90	96	96	82	96	95	75	96	87	68	96	80	63	96	74	58	96	69	54	96	59	46	95	52	40	84	46	36	75	41	32	67	36	28	60	32	25
			Array Edge	96	85	67	96	77	60	96	70	55	96	64	50	96	59	46	96	54	42	92	50	39	85	46	36	74	40	31	64	35	27	57	31	24	50	27	21	45	24	19	40	22	17

Pegasus Solar - Closed Slot L-Foot - Hip Roof - Flush Mount 30 to 60 Foot Roof - Portrait 72 Cell - Specific Gravity = 0.42

Ground Snow Load (psf)	Exposure Category	Roof/ Panel Angle	Wind Speed (mph)	95			100			105			110			115			120			125			130			140			150			160			170			180			190		
			Roof Zone	1	2	3	1	2	3	1	2	3	1	2	3	1	2	3	1	2	3	1	2	3	1	2	3	1	2	3	1	2	3	1	2	3	1	2	3	1	2	3	1	2	3
20	B	0 to 7	Array Interior	0	0	0	0	0	0	0	0	0	0	0	0	0	0	0	0	0	0	0	0	0	0	0	0	0	0	0	0	0	0	0	0	0	0	0	0	0	0	0	0	0	0
			Array Edge	0	0	0	0	0	0	0	0	0	0	0	0	0	0	0	0	0	0	0	0	0	0	0	0	0	0	0	0	0	0	0	0	0	0	0	0	0	0	0	0	0	0
		7.1 to 20	Array Interior	96	96	96	96	96	96	96	96	96	96	96	96	96	96	96	96	96	96	96	96	96	96	96	96	96	96	96	96	96	89	96	85	78	96	75	69	90	67	62	80	60	55
			Array Edge	96	96	96	96	96	96	96	96	96	96	96	96	96	96	96	96	96	93	96	93	86	96	86	79	96	74	68	86	64	59	75	56	52	67	50	46	59	44	41	53	40	37
		20.1 to 27	Array Interior	96	96	0	96	96	0	96	96	0	96	96	0	96	96	0	96	96	0	96	96	0	96	96	0	96	96	0	96	96	0	96	96	0	96	89	0	96	79	0	96	71	0
			Array Edge	96	96	0	96	96	0	96	96	0	96	96	0	96	96	0	96	96	0	96	96	0	96	96	0	96	87	0	96	76	0	96	67	0	85	59	0	76	53	0	68	47	0
		27.1 to 45	Array Interior	96	96	96	96	96	96	96	96	96	96	96	96	96	96	96	96	96	95	96	96	88	96	96	82	96	90	71	96	79	62	96	70	54	96	62	48	96	55	43	91	50	39
			Array Edge	96	96	96	96	96	92	96	96	83	96	96	76	96	89	70	96	82	64	96	76	59	96	70	55	96	61	48	96	53	41	86	47	36	77	41	32	69	37	29	62	33	26
	C	0 to 7	Array Interior	0	0	0	0	0	0	0	0	0	0	0	0	0	0	0	0	0	0	0	0	0	0	0	0	0	0	0	0	0	0	0	0	0	0	0	0	0	0	0	0	0	0
			Array Edge	0	0	0	0	0	0	0	0	0	0	0	0	0	0	0	0	0	0	0	0	0	0	0	0	0	0	0	0	0	0	0	0	0	0	0	0	0	0	0	0	0	0
		7.1 to 20	Array Interior	96	96	96	96	96	96	96	96	96	96	96	96	96	96	96	96	96	96	96	96	96	96	96	89	96	83	77	96	72	67	85	64	59	75	56	52	67	50	46	60	45	41
			Array Edge	96	96	96	96	96	96	96	96	91	96	90	83	96	82	76	96	75	70	93	69	64	86	64	59	74	55	51	64	48	44	56	42	39	50	37	34	44	33	31	40	30	27
		20.1 to 27	Array Interior	96	96	0	96	96	0	96	96	0	96	96	0	96	96	0	96	96	0	96	96	0	96	96	0	96	96	0	96	86	0	96	75	0	95	67	0	85	60	0	76	53	0
			Array Edge	96	96	0	96	96	0	96	96	0	96	96	0	96	96	0	96	89	0	96	82	0	96	76	0	94	66	0	82	57	0	72	50	0	64	44	0	57	40	0	51	35	0
		27.1 to 45	Array Interior	96	96	96	96	96	96	96	96	94	96	96	86	96	96	79	96	92	72	96	85	67	96	79	62	96	68	53	96	60	47	96	53	41	86	47	36	77	42	32	69	37	29
			Array Edge	96	96	77	96	89	69	96	81	63	96	74	58	96	68	53	96	62	49	96	57	45	96	53	41	85	46	36	74	40	31	65	35	27	58	31	24	52	28	22	47	25	19
	D	0 to 7	Array Interior	0	0	0	0	0	0	0	0	0	0	0	0	0	0	0	0	0	0	0	0	0	0	0	0	0	0	0	0	0	0	0	0	0	0	0	0	0	0	0	0	0	0
			Array Edge	0	0	0	0	0	0	0	0	0	0	0	0	0	0	0	0	0	0	0	0	0	0	0	0	0	0	0	0	0	0	0	0	0	0	0	0	0	0	0	0	0	0
		7.1 to 20	Array Interior	96	96	96	96	96	96	96	96	96	96	96	96	96	96	96	96	96	91	96	91	84	96	84	77	96	72	66	84	63	58	74	55	51	65	49	45	58	43	40	52	39	36
			Array Edge	96	96	96	96	95	87	96	86	79	96	78	72	95	71	66	87	65	60	81	60	55	74	55	51	64	48	44	56	41	38	49	36	34	43	32	30	38	29	26	34	26	24
		20.1 to 27	Array Interior	96	96	0	96	96	0	96	96	0	96	96	0	96	96	0	96	96	0	96	96	0	96	96	0	96	85	0	96	74	0	93	65	0	83	58	0	74	52	0	66	46	0
			Array Edge	96	96	0	96	96	0	96	96	0	96	92	0	96	84	0	96	77	0	96	71	0	94	66	0	81	57	0	71	49	0	62	43	0	55	38	0	49	34	0	44	31	0
		27.1 to 45	Array Interior	96	96	96	96	96	90	96	96	82	96	95	75	96	87	68	96	80	63	96	74	58	96	69	54	96	59	46	95	52	40	84	46	36	75	41	32	67	36	28	60	32	25
			Array Edge	96	85	67	96	77	60	96	70	55	96	64	50	96	59	46	96	54	42	92	50	39	85	46	36	74	40	31	64	35	27	57	31	24	50	27	21	45	24	19	40	22	17
25	B	0 to 7	Array Interior	0	0	0	0	0	0	0	0	0	0	0	0	0	0	0	0	0	0	0	0	0	0	0	0	0	0	0	0	0	0	0	0	0	0	0	0	0	0	0	0	0	0
			Array Edge	0	0	0	0	0	0	0	0	0	0	0	0	0	0	0	0	0	0	0	0	0	0	0	0	0	0	0	0	0	0	0	0	0	0	0	0	0	0	0	0	0	0
		7.1 to 20	Array Interior	96	96	96	96	96	96	96	96	96	96	96	96	96	96	96	96	96	96	96	96	96	96	96	89	96	83	77	96	72	67	85	64	59	75	56	52	67	50	46	60	45	41
			Array Edge	96	96	96	96	96	96	96	96	91	96	90	83	96	82	76	96	75	70	93	69	64	86	64	59	74	55	51	64	48	44	56	42	39	50	37	34	44	33	31	40	30	27
		20.1 to 27	Array Interior	96	96	0	96	96	0	96	96	0	96	96	0	96	96	0	96	96	0	96	96	0	96	96	0	96	96	0	96	86	0	96	75	0	95	67	0	85	60	0	76	53	0
			Array Edge	96	96	0	96	96	0	96	96	0	96	96	0	96	96	0	96	89	0	96	82	0	96	76	0	94	66	0	82	57	0	72	50	0	64	44	0	57	40	0	51	35	0
		27.1 to 45	Array Interior	96	96	96	96	96	96	96	96	94	96	96	86	96	96	79	96	92	72	96	85	67	96	79	62	96	68	53	96	60	47	96	53	41	86	47	36	77	42	32	69	37	29
			Array Edge	96	96	77	96	89	69	96	81	63	96	74	58	96	68	53	96	62	49	96	57	45	96	53	41	85	46	36	74	40	31	65	35	27	58	31	24	52	28	22	47	25	19
	C	0 to 7	Array Interior	0	0	0	0	0	0	0	0	0	0	0	0	0	0	0	0	0	0	0	0	0	0	0	0	0	0	0	0	0	0	0	0	0	0	0	0	0	0	0	0	0	0
			Array Edge	0	0	0	0	0	0	0	0	0	0	0	0	0	0	0	0	0	0	0	0	0	0	0	0	0	0	0	0	0	0	0	0	0	0	0	0	0	0	0	0	0	0
		7.1 to 20	Array Interior	96	96	96	96	96	96	96	96	96	96	96	96	96	96	96	96	96	96	96	96	96	96	96	89	96	83	77	96	72	67	85	64	59	75	56	52	67	50	46	60	45	41
			Array Edge	96	96	96	96	96	96	96	96	91	96	90	83	96	82	76	96	75	70	93	69	64	86	64	59	74	55	51	64	48	44	56	42	39	50	37	34	44	33	31	40	30	27
		20.1 to 27	Array Interior	96	96	0	96	96	0	96	96	0	96	96	0	96	96	0	96	96	0	96	96	0	96	96	0	96	96	0	96	86	0	96	75	0	95	67	0	85	60	0	76	53	0
			Array Edge	96	96	0	96	96	0	96	96	0	96	96	0	96	96	0	96	89	0	96	82	0	96	76	0	94	66	0	82	57	0	72	50	0	64	44	0	57	40	0	51	35	0
		27.1 to 45	Array Interior	96	96	96	96	96	96	96	96	94	96	96	86	96	96	79	96	92	72	96	85	67	96	79	62	96	68	53	96	60	47	96	53	41	86	47	36	77	42	32	69	37	29
			Array Edge	96	96	77	96	89	69	96	81	63	96	74	58	96	68	53	96	62	49	96	57	45	96	53	41	85	46	36	74	40	31	65	35	27	58	31	24	52	28	22	47	25	19
	D	0 to 7	Array Interior	0	0	0	0	0	0	0	0	0	0	0	0	0	0	0	0	0	0	0	0	0	0	0	0	0	0	0	0	0	0	0	0	0	0	0	0	0	0	0	0	0	0
			Array Edge	0	0	0	0	0	0	0	0	0	0	0	0	0	0	0	0	0	0	0	0	0	0	0	0	0	0	0	0	0	0	0	0	0	0	0	0	0	0	0	0	0	0
		7.1 to 20	Array Interior	96	96	96	96	96	96	96	96	96	96	96	96	96	96	96	96	96	91	96	91	84	96	84	77	96	72	66	84	63	58	74	55	51	65	49	45	58	43	40	52	39	36
			Array Edge	96	96	96	96	95	87	96	86	79	96	78	72	95	71	66	87	65	60	81	60	55	74	55	51	64	48	44	56	41	38	49	36	34	43	32	30	38	29	26	34	26	24
		20.1 to 27	Array Interior	96	96	0	96	96	0	96	96	0	96	96	0	96	96	0	96	96	0	96	96	0	96	96	0	96	85	0	96	74	0	93	65	0	83	58	0	74	52	0	66	46	0
			Array Edge	96	96	0	96	96	0	96	96	0	96	92	0	96	84	0	96	77	0	96	71	0	94	66	0	81	57	0	71	49	0	62	43	0	55	38	0	49	34	0	44	31	0
		27.1 to 45	Array Interior	96	96	96	96	96	90	96	96	82	96	95	75	96	87	68	96	80	63	96	74	58	96	69	54	96	59	46	95	52	40	84	46	36	75	41	32	67	36	28	60	32	25
			Array Edge	96	85	67	96	77	60	96	70	55	96	64	50	96	59	46	96	54	42	92	50	39	85	46	36	74	40	31	64	35	27	57	31	24	50	27	21	45	24	19	40	22	17
30	B	0 to 7	Array Interior	0	0	0	0	0	0	0	0	0	0	0	0	0	0	0	0	0	0	0	0	0	0	0	0	0	0	0	0	0	0	0	0	0	0	0	0	0	0	0	0	0	0
			Array Edge	0	0	0	0	0	0	0	0	0	0	0	0	0	0	0	0	0	0	0	0	0	0	0	0	0	0	0	0	0	0	0	0	0	0	0	0	0	0	0	0	0	0
		7.1 to 20	Array Interior	96	96	96	96	96	96	96	96	96	96	96	96	96	96	96	96	96	96	96	96	96	96	96	89	96	83	77	96	72	67	85	64	59	75	56	52	67	50	46	60	45	41
			Array Edge	96	96	96	96	96	96	96	96	91	96	90	83	96	82	76	96	75	70	93	69	64	86	64	59	74	55	51	64	48	44	56	42	39	50	37	34	44	33	31	40	30	27
		20.1 to 27	Array Interior	96	96	0	96	96	0	96	96	0	96	96	0	96	96	0	96	96	0	96	96	0	96	96	0	96	96	0	96	86	0	96	75	0	95	67	0	85	60	0	76	53	0
			Array Edge	96	96	0	96	96	0	96	96	0	96	96	0	96	96	0	96	89	0	96	82	0	96	76	0	94	66	0	82	57	0	72	50	0	64	44	0	57	40	0	51	35	0
		27.1 to 45	Array Interior	96	96	96	96	96	96	96	96	94	96	96	86	96	96	79	96	92	72	96	85	67	96	79	62	96	68	53	96	60	47	96	53	41	86	47	36	77	42	32	69	37	29
			Array Edge	96	96	77	96	89	69	96	81	63	96	74	58	96	68	53	96	62	49	96	57	45	96	53	41	85	46	36	74	40	31	65	35	27	58	31	24	52	28	22	47	25	19
	C	0 to 7	Array Interior	0	0	0	0	0	0	0	0	0	0	0	0	0	0	0	0	0	0	0	0	0	0	0	0	0	0	0	0	0	0	0	0	0	0	0	0	0	0	0	0	0	0
			Array Edge	0	0	0	0	0	0	0	0	0	0	0	0	0	0	0	0	0	0	0	0	0	0	0	0	0	0	0	0	0	0	0	0	0	0	0	0	0	0	0	0	0	0
		7.1 to 20	Array Interior	96	96	96	96	96	96	96	96	96	96	96	96	96	96	96	96	96	96	96	96	96	96	96	89	96	83	77	96	72	67	85	64	59	75	56	52	67	50	46	60	45	41
			Array Edge	96	96	96	96	96	96	96	96	91	96	90	83	96	82	76	96	75	70	93	69	64	86	64	59	74	55	51	64	48	44	56	42	39	50	37	34	44	33	31	40	30	27
		20.1 to 27	Array Interior	96	96	0	96	96	0	96	96	0	96	96	0	96	96	0	96	96	0	96	96	0	96	96	0	96	96	0	96	86	0	96	75	0	95	67	0	85	60	0	76	53	0
			Array Edge	96	96	0	96	96	0	96	96	0	96	96	0	96	96	0	96	89	0	96	82	0	96	76	0	94	66	0	82	57	0	72	50	0	64	44	0	57	40	0	51	35	0
		27.1 to 45	Array Interior	96	96	96	96	96	96	96	96	94	96	96	86	96	96	79	96	92	72	96	85	67	96	79	62	96	68	53	96	60	47	96	53	41	86	47	36	77	42	32	69	37	29
			Array Edge	96	96	77	96	89	69	96	81	63	96	74	58	96	68	53	96	62	49	96	57	45	96	53	41	85	46	36	74	40	31	65	35	27	58	31	24	52	28	22	47	25	19
	D	0 to 7	Array Interior	0	0	0	0	0	0	0	0	0	0	0	0	0	0	0	0	0	0	0	0	0	0	0	0	0	0	0	0	0	0	0	0	0	0	0	0	0	0	0	0	0	0
			Array Edge	0	0	0	0	0	0	0	0	0	0	0	0	0	0	0	0	0	0	0	0	0	0	0	0	0	0	0	0	0	0	0	0	0	0	0	0	0	0	0	0	0	0
		7.1 to 20	Array Interior	96	96	96	96	96	96	96	96	96	96	96	96	96	96	96	96	96	91	96	91	84	96	84	77	96	72	66	84	63	58	74	55	51	65	49	45	58	43	40	52	39	36
			Array Edge	96	96	96	96	95	87	96	86	79	96	78	72	95	71	66	87	65	60	81	60	55	74	55	51	64	48	44	56	41	38	49	36	34	43	32	30	38	29	26	34	26	24
		20.1 to 27	Array Interior	96	96	0	96	96	0	96	96	0	96	96	0	96	96	0	96	96	0	96	96	0	96	96	0	96	85	0	96	74	0	93	65	0	83	58	0	74	52	0	66	46	0
			Array Edge	96	96	0	96	96	0	96	96	0	96	92	0	96	84	0	96	77	0	96	71	0	94	66	0	81	57	0	71	49	0	62	43	0	55	38	0	49	34	0	44	31	0
		27.1 to 45	Array Interior	96	96	96	96	96	90	96	96	82	96	95	75	96	87	68	96	80	63	96	74	58	96	69	54	96	59	46	95	52	40	84	46	36	75	41	32	67	36	28	60	32	25
			Array Edge	96	85	67	96	77	60	96	70	55	96	64	50	96	59	46	96	54	42	92	50	39	85	46	36	74	40	31	64	35	27	57	31	24	50	27	21	45	24	19	40	22	17

Pegasus Solar - Closed Slot L-Foot - Hip Roof - Flush Mount 30 to 60 Foot Roof - Landscape - Specific Gravity = 0.42

Ground Snow Load (psf)	Exposure Category	Roof/ Panel Angle	Wind Speed (mph)	95			100			105			110			115			120			125			130			140			150			160			170			180			190		
			Roof Zone	1	2	3	1	2	3	1	2	3	1	2	3	1	2	3	1	2	3	1	2	3	1	2	3	1	2	3	1	2	3	1	2	3	1	2	3	1	2	3	1	2	3
0	B	0 to 7	Array Interior	0	0	0	0	0	0	0	0	0	0	0	0	0	0	0	0	0	0	0	0	0	0	0	0	0	0	0	0	0	0	0	0	0	0	0	0	0	0	0	0	0	0
			Array Edge	0	0	0	0	0	0	0	0	0	0	0	0	0	0	0	0	0	0	0	0	0	0	0	0	0	0	0	0	0	0	0	0	0	0	0	0	0	0	0	0	0	0
		7.1 to 20	Array Interior	96	96	96	96	96	96	96	96	96	96	96	96	96	96	96	96	96	96	96	96	96	96	96	96	96	96	96	96	96	96	96	96	96	96	96	96	96	96	96	96	96	96
			Array Edge	96	96	96	96	96	96	96	96	96	96	96	96	96	96	96	96	96	96	96	96	96	96	96	96	96	96	96	96	96	96	96	96	96	96	96	92	96	89	82	96	80	74
		20.1 to 27	Array Interior	96	96	0	96	96	0	96	96	0	96	96	0	96	96	0	96	96	0	96	96	0	96	96	0	96	96	0	96	96	0	96	96	0	96	96	0	96	96	0	96	96	0
			Array Edge	96	96	0	96	96	0	96	96	0	96	96	0	96	96	0	96	96	0	96	96	0	96	96	0	96	96	0	96	96	0	96	96	0	96	96	0	96	96	0	96	95	0
		27.1 to 45	Array Interior	96	96	96	96	96	96	96	96	96	96	96	96	96	96	96	96	96	96	96	96	96	96	96	96	96	96	96	96	96	96	96	96	96	96	96	96	96	96	87	96	96	78
			Array Edge	96	96	96	96	96	96	96	96	96	96	96	96	96	96	96	96	96	96	96	96	96	96	96	96	96	96	96	96	96	83	96	94	73	96	83	65	96	75	58	96	67	52
	C	0 to 7	Array Interior	0	0	0	0	0	0	0	0	0	0	0	0	0	0	0	0	0	0	0	0	0	0	0	0	0	0	0	0	0	0	0	0	0	0	0	0	0	0	0	0	0	0
			Array Edge	0	0	0	0	0	0	0	0	0	0	0	0	0	0	0	0	0	0	0	0	0	0	0	0	0	0	0	0	0	0	0	0	0	0	0	0	0	0	0	0	0	0
		7.1 to 20	Array Interior	96	96	96	96	96	96	96	96	96	96	96	96	96	96	96	96	96	96	96	96	96	96	96	96	96	96	96	96	96	96	96	96	96	96	96	96	96	96	93	96	90	83
			Array Edge	96	96	96	96	96	96	96	96	96	96	96	96	96	96	96	96	96	96	96	96	96	96	96	96	96	96	96	96	96	89	96	85	78	96	75	69	89	67	62	80	60	55
		20.1 to 27	Array Interior	96	96	0	96	96	0	96	96	0	96	96	0	96	96	0	96	96	0	96	96	0	96	96	0	96	96	0	96	96	0	96	96	0	96	96	0	96	96	0	96	96	0
			Array Edge	96	96	0	96	96	0	96	96	0	96	96	0	96	96	0	96	96	0	96	96	0	96	96	0	96	96	0	96	96	0	96	96	0	96	89	0	96	80	0	96	71	0
		27.1 to 45	Array Interior	96	96	96	96	96	96	96	96	96	96	96	96	96	96	96	96	96	96	96	96	96	96	96	96	96	96	96	96	96	94	96	96	83	96	94	73	96	84	65	96	75	59
			Array Edge	96	96	96	96	96	96	96	96	96	96	96	96	96	96	96	96	96	96	96	96	90	96	96	83	96	92	72	96	81	63	96	71	55	96	63	49	96	56	44	94	50	39
	D	0 to 7	Array Interior	0	0	0	0	0	0	0	0	0	0	0	0	0	0	0	0	0	0	0	0	0	0	0	0	0	0	0	0	0	0	0	0	0	0	0	0	0	0	0	0	0	0
			Array Edge	0	0	0	0	0	0	0	0	0	0	0	0	0	0	0	0	0	0	0	0	0	0	0	0	0	0	0	0	0	0	0	0	0	0	0	0	0	0	0	0	0	0
		7.1 to 20	Array Interior	96	96	96	96	96	96	96	96	96	96	96	96	96	96	96	96	96	96	96	96	96	96	96	96	96	96	96	96	96	96	96	96	96	96	96	90	96	87	80	96	78	72
			Array Edge	96	96	96	96	96	96	96	96	96	96	96	96	96	96	96	96	96	96	96	96	96	96	96	96	96	96	88	96	83	77	96	73	68	87	65	60	77	58	53	69	52	48
		20.1 to 27	Array Interior	96	96	0	96	96	0	96	96	0	96	96	0	96	96	0	96	96	0	96	96	0	96	96	0	96	96	0	96	96	0	96	96	0	96	96	0	96	96	0	96	93	0
			Array Edge	96	96	0	96	96	0	96	96	0	96	96	0	96	96	0	96	96	0	96	96	0	96	96	0	96	96	0	96	96	0	96	87	0	96	77	0	96	69	0	89	62	0
		27.1 to 45	Array Interior	96	96	96	96	96	96	96	96	96	96	96	96	96	96	96	96	96	96	96	96	96	96	96	96	96	96	93	96	96	81	96	92	72	96	82	64	96	73	57	96	65	51
			Array Edge	96	96	96	96	96	96	96	96	96	96	96	96	96	96	92	96	96	85	96	96	78	96	93	72	96	80	63	96	70	54	96	62	48	96	55	42	90	49	38	81	44	34
5	B	0 to 7	Array Interior	0	0	0	0	0	0	0	0	0	0	0	0	0	0	0	0	0	0	0	0	0	0	0	0	0	0	0	0	0	0	0	0	0	0	0	0	0	0	0	0	0	0
			Array Edge	0	0	0	0	0	0	0	0	0	0	0	0	0	0	0	0	0	0	0	0	0	0	0	0	0	0	0	0	0	0	0	0	0	0	0	0	0	0	0	0	0	0
		7.1 to 20	Array Interior	96	96	96	96	96	96	96	96	96	96	96	96	96	96	96	96	96	96	96	96	96	96	96	96	96	96	96	96	96	96	96	96	96	96	96	96	96	96	96	96	96	96
			Array Edge	96	96	96	96	96	96	96	96	96	96	96	96	96	96	96	96	96	96	96	96	96	96	96	96	96	96	96	96	96	96	96	96	96	96	96	92	96	89	82	96	80	74
		20.1 to 27	Array Interior	96	96	0	96	96	0	96	96	0	96	96	0	96	96	0	96	96	0	96	96	0	96	96	0	96	96	0	96	96	0	96	96	0	96	96	0	96	96	0	96	96	0
			Array Edge	96	96	0	96	96	0	96	96	0	96	96	0	96	96	0	96	96	0	96	96	0	96	96	0	96	96	0	96	96	0	96	96	0	96	96	0	96	96	0	96	95	0
		27.1 to 45	Array Interior	96	96	96	96	96	96	96	96	96	96	96	96	96	96	96	96	96	96	96	96	96	96	96	96	96	96	96	96	96	96	96	96	96	96	96	96	96	96	87	96	96	78
			Array Edge	96	96	96	96	96	96	96	96	96	96	96	96	96	96	96	96	96	96	96	96	96	96	96	96	96	96	96	96	96	83	96	94	73	96	83	65	96	75	58	96	67	52
	C	0 to 7	Array Interior	0	0	0	0	0	0	0	0	0	0	0	0	0	0	0	0	0	0	0	0	0	0	0	0	0	0	0	0	0	0	0	0	0	0	0	0	0	0	0	0	0	0
			Array Edge	0	0	0	0	0	0	0	0	0	0	0	0	0	0	0	0	0	0	0	0	0	0	0	0	0	0	0	0	0	0	0	0	0	0	0	0	0	0	0	0	0	0
		7.1 to 20	Array Interior	96	96	96	96	96	96	96	96	96	96	96	96	96	96	96	96	96	96	96	96	96	96	96	96	96	96	96	96	96	96	96	96	96	96	96	96	96	96	93	96	90	83
			Array Edge	96	96	96	96	96	96	96	96	96	96	96	96	96	96	96	96	96	96	96	96	96	96	96	96	96	96	96	96	96	89	96	85	78	96	75	69	89	67	62	80	60	55
		20.1 to 27	Array Interior	96	96	0	96	96	0	96	96	0	96	96	0	96	96	0	96	96	0	96	96	0	96	96	0	96	96	0	96	96	0	96	96	0	96	96	0	96	96	0	96	96	0
			Array Edge	96	96	0	96	96	0	96	96	0	96	96	0	96	96	0	96	96	0	96	96	0	96	96	0	96	96	0	96	96	0	96	96	0	96	89	0	96	80	0	96	71	0
		27.1 to 45	Array Interior	96	96	96	96	96	96	96	96	96	96	96	96	96	96	96	96	96	96	96	96	96	96	96	96	96	96	96	96	96	94	96	96	83	96	94	73	96	84	65	96	75	59
			Array Edge	96	96	96	96	96	96	96	96	96	96	96	96	96	96	96	96	96	96	96	96	90	96	96	83	96	92	72	96	81	63	96	71	55	96	63	49	96	56	44	94	50	39
	D	0 to 7	Array Interior	0	0	0	0	0	0	0	0	0	0	0	0	0	0	0	0	0	0	0	0	0	0	0	0	0	0	0	0	0	0	0	0	0	0	0	0	0	0	0	0	0	0
			Array Edge	0	0	0	0	0	0	0	0	0	0	0	0	0	0	0	0	0	0	0	0	0	0	0	0	0	0	0	0	0	0	0	0	0	0	0	0	0	0	0	0	0	0
		7.1 to 20	Array Interior	96	96	96	96	96	96	96	96	96	96	96	96	96	96	96	96	96	96	96	96	96	96	96	96	96	96	96	96	96	96	96	96	96	96	96	90	96	87	80	96	78	72
			Array Edge	96	96	96	96	96	96	96	96	96	96	96	96	96	96	96	96	96	96	96	96	96	96	96	96	96	96	88	96	83	77	96	73	68	87	65	60	77	58	53	69	52	48
		20.1 to 27	Array Interior	96	96	0	96	96	0	96	96	0	96	96	0	96	96	0	96	96	0	96	96	0	96	96	0	96	96	0	96	96	0	96	96	0	96	96	0	96	96	0	96	93	0
			Array Edge	96	96	0	96	96	0	96	96	0	96	96	0	96	96	0	96	96	0	96	96	0	96	96	0	96	96	0	96	96	0	96	87	0	96	77	0	96	69	0	89	62	0
		27.1 to 45	Array Interior	96	96	96	96	96	96	96	96	96	96	96	96	96	96	96	96	96	96	96	96	96	96	96	96	96	96	93	96	96	81	96	92	72	96	82	64	96	73	57	96	65	51
			Array Edge	96	96	96	96	96	96	96	96	96	96	96	96	96	96	92	96	96	85	96	96	78	96	93	72	96	80	63	96	70	54	96	62	48	96	55	42	90	49	38	81	44	34

Pegasus Solar - Closed Slot L-Foot - Hip Roof - Flush Mount 30 to 60 Foot Roof - Landscape - Specific Gravity = 0.42

Ground Snow Load (psf)	Exposure Category	Roof/ Panel Angle	Wind Speed (mph)	95			100			105			110			115			120			125			130			140			150			160			170			180			190		
			Roof Zone	1	2	3	1	2	3	1	2	3	1	2	3	1	2	3	1	2	3	1	2	3	1	2	3	1	2	3	1	2	3	1	2	3	1	2	3	1	2	3	1	2	3
10	B	0 to 7	Array Interior	0	0	0	0	0	0	0	0	0	0	0	0	0	0	0	0	0	0	0	0	0	0	0	0	0	0	0	0	0	0	0	0	0	0	0	0	0	0	0	0	0	0
			Array Edge	0	0	0	0	0	0	0	0	0	0	0	0	0	0	0	0	0	0	0	0	0	0	0	0	0	0	0	0	0	0	0	0	0	0	0	0	0	0	0	0	0	0
		7.1 to 20	Array Interior	96	96	96	96	96	96	96	96	96	96	96	96	96	96	96	96	96	96	96	96	96	96	96	96	96	96	96	96	96	96	96	96	96	96	96	96	96	96	96	96	96	96
			Array Edge	96	96	96	96	96	96	96	96	96	96	96	96	96	96	96	96	96	96	96	96	96	96	96	96	96	96	96	96	96	96	96	96	96	96	96	92	96	89	82	96	80	74
		20.1 to 27	Array Interior	96	96	0	96	96	0	96	96	0	96	96	0	96	96	0	96	96	0	96	96	0	96	96	0	96	96	0	96	96	0	96	96	0	96	96	0	96	96	0	96	96	0
			Array Edge	96	96	0	96	96	0	96	96	0	96	96	0	96	96	0	96	96	0	96	96	0	96	96	0	96	96	0	96	96	0	96	96	0	96	96	0	96	96	0	96	95	0
		27.1 to 45	Array Interior	96	96	96	96	96	96	96	96	96	96	96	96	96	96	96	96	96	96	96	96	96	96	96	96	96	96	96	96	96	96	96	96	96	96	96	96	96	96	87	96	96	78
			Array Edge	96	96	96	96	96	96	96	96	96	96	96	96	96	96	96	96	96	96	96	96	96	96	96	96	96	96	96	96	96	83	96	94	73	96	83	65	96	75	58	96	67	52
	C	0 to 7	Array Interior	0	0	0	0	0	0	0	0	0	0	0	0	0	0	0	0	0	0	0	0	0	0	0	0	0	0	0	0	0	0	0	0	0	0	0	0	0	0	0	0	0	0
			Array Edge	0	0	0	0	0	0	0	0	0	0	0	0	0	0	0	0	0	0	0	0	0	0	0	0	0	0	0	0	0	0	0	0	0	0	0	0	0	0	0	0	0	0
		7.1 to 20	Array Interior	96	96	96	96	96	96	96	96	96	96	96	96	96	96	96	96	96	96	96	96	96	96	96	96	96	96	96	96	96	96	96	96	96	96	96	96	96	96	93	96	90	83
			Array Edge	96	96	96	96	96	96	96	96	96	96	96	96	96	96	96	96	96	96	96	96	96	96	96	96	96	96	96	96	96	89	96	85	78	96	75	69	89	67	62	80	60	55
		20.1 to 27	Array Interior	96	96	0	96	96	0	96	96	0	96	96	0	96	96	0	96	96	0	96	96	0	96	96	0	96	96	0	96	96	0	96	96	0	96	96	0	96	96	0	96	96	0
			Array Edge	96	96	0	96	96	0	96	96	0	96	96	0	96	96	0	96	96	0	96	96	0	96	96	0	96	96	0	96	96	0	96	96	0	96	89	0	96	80	0	96	71	0
		27.1 to 45	Array Interior	96	96	96	96	96	96	96	96	96	96	96	96	96	96	96	96	96	96	96	96	96	96	96	96	96	96	96	96	96	94	96	96	83	96	94	73	96	84	65	96	75	59
			Array Edge	96	96	96	96	96	96	96	96	96	96	96	96	96	96	96	96	96	96	96	96	90	96	96	83	96	92	72	96	81	63	96	71	55	96	63	49	96	56	44	94	50	39
	D	0 to 7	Array Interior	0	0	0	0	0	0	0	0	0	0	0	0	0	0	0	0	0	0	0	0	0	0	0	0	0	0	0	0	0	0	0	0	0	0	0	0	0	0	0	0	0	0
			Array Edge	0	0	0	0	0	0	0	0	0	0	0	0	0	0	0	0	0	0	0	0	0	0	0	0	0	0	0	0	0	0	0	0	0	0	0	0	0	0	0	0	0	0
		7.1 to 20	Array Interior	96	96	96	96	96	96	96	96	96	96	96	96	96	96	96	96	96	96	96	96	96	96	96	96	96	96	96	96	96	96	96	96	96	96	96	90	96	87	80	96	78	72
			Array Edge	96	96	96	96	96	96	96	96	96	96	96	96	96	96	96	96	96	96	96	96	96	96	96	96	96	96	88	96	83	77	96	73	68	87	65	60	77	58	53	69	52	48
		20.1 to 27	Array Interior	96	96	0	96	96	0	96	96	0	96	96	0	96	96	0	96	96	0	96	96	0	96	96	0	96	96	0	96	96	0	96	96	0	96	96	0	96	96	0	96	93	0
			Array Edge	96	96	0	96	96	0	96	96	0	96	96	0	96	96	0	96	96	0	96	96	0	96	96	0	96	96	0	96	96	0	96	87	0	96	77	0	96	69	0	89	62	0
		27.1 to 45	Array Interior	96	96	96	96	96	96	96	96	96	96	96	96	96	96	96	96	96	96	96	96	96	96	96	96	96	96	93	96	96	81	96	92	72	96	82	64	96	73	57	96	65	51
			Array Edge	96	96	96	96	96	96	96	96	96	96	96	96	96	96	92	96	96	85	96	96	78	96	93	72	96	80	63	96	70	54	96	62	48	96	55	42	90	49	38	81	44	34
15	B	0 to 7	Array Interior	0	0	0	0	0	0	0	0	0	0	0	0	0	0	0	0	0	0	0	0	0	0	0	0	0	0	0	0	0	0	0	0	0	0	0	0	0	0	0	0	0	0
			Array Edge	0	0	0	0	0	0	0	0	0	0	0	0	0	0	0	0	0	0	0	0	0	0	0	0	0	0	0	0	0	0	0	0	0	0	0	0	0	0	0	0	0	0
		7.1 to 20	Array Interior	96	96	96	96	96	96	96	96	96	96	96	96	96	96	96	96	96	96	96	96	96	96	96	96	96	96	96	96	96	96	96	96	96	96	96	96	96	96	96	96	96	96
			Array Edge	96	96	96	96	96	96	96	96	96	96	96	96	96	96	96	96	96	96	96	96	96	96	96	96	96	96	96	96	96	96	96	96	96	96	96	92	96	89	82	96	80	74
		20.1 to 27	Array Interior	96	96	0	96	96	0	96	96	0	96	96	0	96	96	0	96	96	0	96	96	0	96	96	0	96	96	0	96	96	0	96	96	0	96	96	0	96	96	0	96	96	0
			Array Edge	96	96	0	96	96	0	96	96	0	96	96	0	96	96	0	96	96	0	96	96	0	96	96	0	96	96	0	96	96	0	96	96	0	96	96	0	96	96	0	96	95	0
		27.1 to 45	Array Interior	96	96	96	96	96	96	96	96	96	96	96	96	96	96	96	96	96	96	96	96	96	96	96	96	96	96	96	96	96	96	96	96	96	96	96	96	96	96	87	96	96	78
			Array Edge	96	96	96	96	96	96	96	96	96	96	96	96	96	96	96	96	96	96	96	96	96	96	96	96	96	96	96	96	96	83	96	94	73	96	83	65	96	75	58	96	67	52
	C	0 to 7	Array Interior	0	0	0	0	0	0	0	0	0	0	0	0	0	0	0	0	0	0	0	0	0	0	0	0	0	0	0	0	0	0	0	0	0	0	0	0	0	0	0	0	0	0
			Array Edge	0	0	0	0	0	0	0	0	0	0	0	0	0	0	0	0	0	0	0	0	0	0	0	0	0	0	0	0	0	0	0	0	0	0	0	0	0	0	0	0	0	0
		7.1 to 20	Array Interior	96	96	96	96	96	96	96	96	96	96	96	96	96	96	96	96	96	96	96	96	96	96	96	96	96	96	96	96	96	96	96	96	96	96	96	96	96	96	93	96	90	83
			Array Edge	96	96	96	96	96	96	96	96	96	96	96	96	96	96	96	96	96	96	96	96	96	96	96	96	96	96	96	96	96	89	96	85	78	96	75	69	89	67	62	80	60	55
		20.1 to 27	Array Interior	96	96	0	96	96	0	96	96	0	96	96	0	96	96	0	96	96	0	96	96	0	96	96	0	96	96	0	96	96	0	96	96	0	96	96	0	96	96	0	96	96	0
			Array Edge	96	96	0	96	96	0	96	96	0	96	96	0	96	96	0	96	96	0	96	96	0	96	96	0	96	96	0	96	96	0	96	96	0	96	89	0	96	80	0	96	71	0
		27.1 to 45	Array Interior	96	96	96	96	96	96	96	96	96	96	96	96	96	96	96	96	96	96	96	96	96	96	96	96	96	96	96	96	96	94	96	96	83	96	94	73	96	84	65	96	75	59
			Array Edge	96	96	96	96	96	96	96	96	96	96	96	96	96	96	96	96	96	96	96	96	90	96	96	83	96	92	72	96	81	63	96	71	55	96	63	49	96	56	44	94	50	39
	D	0 to 7	Array Interior	0	0	0	0	0	0	0	0	0	0	0	0	0	0	0	0	0	0	0	0	0	0	0	0	0	0	0	0	0	0	0	0	0	0	0	0	0	0	0	0	0	0
			Array Edge	0	0	0	0	0	0	0	0	0	0	0	0	0	0	0	0	0	0	0	0	0	0	0	0	0	0	0	0	0	0	0	0	0	0	0	0	0	0	0	0	0	0
		7.1 to 20	Array Interior	96	96	96	96	96	96	96	96	96	96	96	96	96	96	96	96	96	96	96	96	96	96	96	96	96	96	96	96	96	96	96	96	96	96	96	90	96	87	80	96	78	72
			Array Edge	96	96	96	96	96	96	96	96	96	96	96	96	96	96	96	96	96	96	96	96	96	96	96	96	96	96	88	96	83	77	96	73	68	87	65	60	77	58	53	69	52	48
		20.1 to 27	Array Interior	96	96	0	96	96	0	96	96	0	96	96	0	96	96	0	96	96	0	96	96	0	96	96	0	96	96	0	96	96	0	96	96	0	96	96	0	96	96	0	96	93	0
			Array Edge	96	96	0	96	96	0	96	96	0	96	96	0	96	96	0	96	96	0	96	96	0	96	96	0	96	96	0	96	96	0	96	87	0	96	77	0	96	69	0	89	62	0
		27.1 to 45	Array Interior	96	96	96	96	96	96	96	96	96	96	96	96	96	96	96	96	96	96	96	96	96	96	96	96	96	96	93	96	96	81	96	92	72	96	82	64	96	73	57	96	65	51
			Array Edge	96	96	96	96	96	96	96	96	96	96	96	96	96	96	92	96	96	85	96	96	78	96	93	72	96	80	63	96	70	54	96	62	48	96	55	42	90	49	38	81	44	34

Pegasus Solar - Closed Slot L-Foot - Hip Roof - Flush Mount 30 to 60 Foot Roof - Landscape - Specific Gravity = 0.42

Ground Snow Load (psf)	Exposure Category	Roof/ Panel Angle	Wind Speed (mph)	95			100			105			110			115			120			125			130			140			150			160			170			180			190		
			Roof Zone	1	2	3	1	2	3	1	2	3	1	2	3	1	2	3	1	2	3	1	2	3	1	2	3	1	2	3	1	2	3	1	2	3	1	2	3	1	2	3	1	2	3
20	B	0 to 7	Array Interior	0	0	0	0	0	0	0	0	0	0	0	0	0	0	0	0	0	0	0	0	0	0	0	0	0	0	0	0	0	0	0	0	0	0	0	0	0	0	0	0	0	0
			Array Edge	0	0	0	0	0	0	0	0	0	0	0	0	0	0	0	0	0	0	0	0	0	0	0	0	0	0	0	0	0	0	0	0	0	0	0	0	0	0	0	0	0	0
		7.1 to 20	Array Interior	96	96	96	96	96	96	96	96	96	96	96	96	96	96	96	96	96	96	96	96	96	96	96	96	96	96	96	96	96	96	96	96	96	96	96	96	96	96	96	96	96	96
			Array Edge	96	96	96	96	96	96	96	96	96	96	96	96	96	96	96	96	96	96	96	96	96	96	96	96	96	96	96	96	96	96	96	96	96	96	96	92	96	89	82	96	80	74
		20.1 to 27	Array Interior	96	96	0	96	96	0	96	96	0	96	96	0	96	96	0	96	96	0	96	96	0	96	96	0	96	96	0	96	96	0	96	96	0	96	96	0	96	96	0	96	96	0
			Array Edge	96	96	0	96	96	0	96	96	0	96	96	0	96	96	0	96	96	0	96	96	0	96	96	0	96	96	0	96	96	0	96	96	0	96	96	0	96	96	0	96	95	0
		27.1 to 45	Array Interior	96	96	96	96	96	96	96	96	96	96	96	96	96	96	96	96	96	96	96	96	96	96	96	96	96	96	96	96	96	96	96	96	96	96	96	96	96	96	87	96	96	78
			Array Edge	96	96	96	96	96	96	96	96	96	96	96	96	96	96	96	96	96	96	96	96	96	96	96	96	96	96	96	96	96	83	96	94	73	96	83	65	96	75	58	96	67	52
	C	0 to 7	Array Interior	0	0	0	0	0	0	0	0	0	0	0	0	0	0	0	0	0	0	0	0	0	0	0	0	0	0	0	0	0	0	0	0	0	0	0	0	0	0	0	0	0	0
			Array Edge	0	0	0	0	0	0	0	0	0	0	0	0	0	0	0	0	0	0	0	0	0	0	0	0	0	0	0	0	0	0	0	0	0	0	0	0	0	0	0	0	0	0
		7.1 to 20	Array Interior	96	96	96	96	96	96	96	96	96	96	96	96	96	96	96	96	96	96	96	96	96	96	96	96	96	96	96	96	96	96	96	96	96	96	96	96	96	96	93	96	90	83
			Array Edge	96	96	96	96	96	96	96	96	96	96	96	96	96	96	96	96	96	96	96	96	96	96	96	96	96	96	96	96	96	89	96	85	78	96	75	69	89	67	62	80	60	55
		20.1 to 27	Array Interior	96	96	0	96	96	0	96	96	0	96	96	0	96	96	0	96	96	0	96	96	0	96	96	0	96	96	0	96	96	0	96	96	0	96	96	0	96	96	0	96	96	0
			Array Edge	96	96	0	96	96	0	96	96	0	96	96	0	96	96	0	96	96	0	96	96	0	96	96	0	96	96	0	96	96	0	96	96	0	96	89	0	96	80	0	96	71	0
		27.1 to 45	Array Interior	96	96	96	96	96	96	96	96	96	96	96	96	96	96	96	96	96	96	96	96	96	96	96	96	96	96	96	96	96	94	96	96	83	96	94	73	96	84	65	96	75	59
			Array Edge	96	96	96	96	96	96	96	96	96	96	96	96	96	96	96	96	96	96	96	96	90	96	96	83	96	92	72	96	81	63	96	71	55	96	63	49	96	56	44	94	50	39
	D	0 to 7	Array Interior	0	0	0	0	0	0	0	0	0	0	0	0	0	0	0	0	0	0	0	0	0	0	0	0	0	0	0	0	0	0	0	0	0	0	0	0	0	0	0	0	0	0
			Array Edge	0	0	0	0	0	0	0	0	0	0	0	0	0	0	0	0	0	0	0	0	0	0	0	0	0	0	0	0	0	0	0	0	0	0	0	0	0	0	0	0	0	0
		7.1 to 20	Array Interior	96	96	96	96	96	96	96	96	96	96	96	96	96	96	96	96	96	96	96	96	96	96	96	96	96	96	96	96	96	96	96	96	96	96	96	90	96	87	80	96	78	72
			Array Edge	96	96	96	96	96	96	96	96	96	96	96	96	96	96	96	96	96	96	96	96	96	96	96	96	96	96	88	96	83	77	96	73	68	87	65	60	77	58	53	69	52	48
		20.1 to 27	Array Interior	96	96	0	96	96	0	96	96	0	96	96	0	96	96	0	96	96	0	96	96	0	96	96	0	96	96	0	96	96	0	96	96	0	96	96	0	96	96	0	96	93	0
			Array Edge	96	96	0	96	96	0	96	96	0	96	96	0	96	96	0	96	96	0	96	96	0	96	96	0	96	96	0	96	96	0	96	87	0	96	77	0	96	69	0	89	62	0
		27.1 to 45	Array Interior	96	96	96	96	96	96	96	96	96	96	96	96	96	96	96	96	96	96	96	96	96	96	96	96	96	96	93	96	96	81	96	92	72	96	82	64	96	73	57	96	65	51
			Array Edge	96	96	96	96	96	96	96	96	96	96	96	96	96	96	92	96	96	85	96	96	78	96	93	72	96	80	63	96	70	54	96	62	48	96	55	42	90	49	38	81	44	34
25	B	0 to 7	Array Interior	0	0	0	0	0	0	0	0	0	0	0	0	0	0	0	0	0	0	0	0	0	0	0	0	0	0	0	0	0	0	0	0	0	0	0	0	0	0	0	0	0	0
			Array Edge	0	0	0	0	0	0	0	0	0	0	0	0	0	0	0	0	0	0	0	0	0	0	0	0	0	0	0	0	0	0	0	0	0	0	0	0	0	0	0	0	0	0
		7.1 to 20	Array Interior	96	96	96	96	96	96	96	96	96	96	96	96	96	96	96	96	96	96	96	96	96	96	96	96	96	96	96	96	96	96	96	96	96	96	96	96	96	96	96	96	96	96
			Array Edge	96	96	96	96	96	96	96	96	96	96	96	96	96	96	96	96	96	96	96	96	96	96	96	96	96	96	96	96	96	96	96	96	96	96	96	92	96	89	82	96	80	74
		20.1 to 27	Array Interior	96	96	0	96	96	0	96	96	0	96	96	0	96	96	0	96	96	0	96	96	0	96	96	0	96	96	0	96	96	0	96	96	0	96	96	0	96	96	0	96	96	0
			Array Edge	96	96	0	96	96	0	96	96	0	96	96	0	96	96	0	96	96	0	96	96	0	96	96	0	96	96	0	96	96	0	96	96	0	96	96	0	96	96	0	96	95	0
		27.1 to 45	Array Interior	96	96	96	96	96	96	96	96	96	96	96	96	96	96	96	96	96	96	96	96	96	96	96	96	96	96	96	96	96	96	96	96	96	96	96	96	96	96	87	96	96	78
			Array Edge	96	96	96	96	96	96	96	96	96	96	96	96	96	96	96	96	96	96	96	96	96	96	96	96	96	96	96	96	96	83	96	94	73	96	83	65	96	75	58	96	67	52
	C	0 to 7	Array Interior	0	0	0	0	0	0	0	0	0	0	0	0	0	0	0	0	0	0	0	0	0	0	0	0	0	0	0	0	0	0	0	0	0	0	0	0	0	0	0	0	0	0
			Array Edge	0	0	0	0	0	0	0	0	0	0	0	0	0	0	0	0	0	0	0	0	0	0	0	0	0	0	0	0	0	0	0	0	0	0	0	0	0	0	0	0	0	0
		7.1 to 20	Array Interior	96	96	96	96	96	96	96	96	96	96	96	96	96	96	96	96	96	96	96	96	96	96	96	96	96	96	96	96	96	96	96	96	96	96	96	96	96	96	93	96	90	83
			Array Edge	96	96	96	96	96	96	96	96	96	96	96	96	96	96	96	96	96	96	96	96	96	96	96	96	96	96	96	96	96	89	96	85	78	96	75	69	89	67	62	80	60	55
		20.1 to 27	Array Interior	96	96	0	96	96	0	96	96	0	96	96	0	96	96	0	96	96	0	96	96	0	96	96	0	96	96	0	96	96	0	96	96	0	96	96	0	96	96	0	96	96	0
			Array Edge	96	96	0	96	96	0	96	96	0	96	96	0	96	96	0	96	96	0	96	96	0	96	96	0	96	96	0	96	96	0	96	96	0	96	89	0	96	80	0	96	71	0
		27.1 to 45	Array Interior	96	96	96	96	96	96	96	96	96	96	96	96	96	96	96	96	96	96	96	96	96	96	96	96	96	96	96	96	96	94	96	96	83	96	94	73	96	84	65	96	75	59
			Array Edge	96	96	96	96	96	96	96	96	96	96	96	96	96	96	96	96	96	96	96	96	90	96	96	83	96	92	72	96	81	63	96	71	55	96	63	49	96	56	44	94	50	39
	D	0 to 7	Array Interior	0	0	0	0	0	0	0	0	0	0	0	0	0	0	0	0	0	0	0	0	0	0	0	0	0	0	0	0	0	0	0	0	0	0	0	0	0	0	0	0	0	0
			Array Edge	0	0	0	0	0	0	0	0	0	0	0	0	0	0	0	0	0	0	0	0	0	0	0	0	0	0	0	0	0	0	0	0	0	0	0	0	0	0	0	0	0	0
		7.1 to 20	Array Interior	96	96	96	96	96	96	96	96	96	96	96	96	96	96	96	96	96	96	96	96	96	96	96	96	96	96	96	96	96	96	96	96	96	96	96	90	96	87	80	96	78	72
			Array Edge	96	96	96	96	96	96	96	96	96	96	96	96	96	96	96	96	96	96	96	96	96	96	96	96	96	96	88	96	83	77	96	73	68	87	65	60	77	58	53	69	52	48
		20.1 to 27	Array Interior	96	96	0	96	96	0	96	96	0	96	96	0	96	96	0	96	96	0	96	96	0	96	96	0	96	96	0	96	96	0	96	96	0	96	96	0	96	96	0	96	93	0
			Array Edge	96	96	0	96	96	0	96	96	0	96	96	0	96	96	0	96	96	0	96	96	0	96	96	0	96	96	0	96	96	0	96	87	0	96	77	0	96	69	0	89	62	0
		27.1 to 45	Array Interior	96	96	96	96	96	96	96	96	96	96	96	96	96	96	96	96	96	96	96	96	96	96	96	96	96	96	93	96	96	81	96	92	72	96	82	64	96	73	57	96	65	51
			Array Edge	96	96	96	96	96	96	96	96	96	96	96	96	96	96	92	96	96	85	96	96	78	96	93	72	96	80	63	96	70	54	96	62	48	96	55	42	90	49	38	81	44	34
30	B	0 to 7	Array Interior	0	0	0	0	0	0	0	0	0	0	0	0	0	0	0	0	0	0	0	0	0	0	0	0	0	0	0	0	0	0	0	0	0	0	0	0	0	0	0	0	0	0
			Array Edge	0	0	0	0	0	0	0	0	0	0	0	0	0	0	0	0	0	0	0	0	0	0	0	0	0	0	0	0	0	0	0	0	0	0	0	0	0	0	0	0	0	0
		7.1 to 20	Array Interior	96	96	96	96	96	96	96	96	96	96	96	96	96	96	96	96	96	96	96	96	96	96	96	96	96	96	96	96	96	96	96	96	96	96	96	96	96	96	96	96	96	96
			Array Edge	96	96	96	96	96	96	96	96	96	96	96	96	96	96	96	96	96	96	96	96	96	96	96	96	96	96	96	96	96	96	96	96	96	96	96	92	96	89	82	96	80	74
		20.1 to 27	Array Interior	96	96	0	96	96	0	96	96	0	96	96	0	96	96	0	96	96	0	96	96	0	96	96	0	96	96	0	96	96	0	96	96	0	96	96	0	96	96	0	96	96	0
			Array Edge	96	96	0	96	96	0	96	96	0	96	96	0	96	96	0	96	96	0	96	96	0	96	96	0	96	96	0	96	96	0	96	96	0	96	96	0	96	96	0	96	95	0
		27.1 to 45	Array Interior	96	96	96	96	96	96	96	96	96	96	96	96	96	96	96	96	96	96	96	96	96	96	96	96	96	96	96	96	96	96	96	96	96	96	96	96	96	96	87	96	96	78
			Array Edge	96	96	96	96	96	96	96	96	96	96	96	96	96	96	96	96	96	96	96	96	96	96	96	96	96	96	96	96	96	83	96	94	73	96	83	65	96	75	58	96	67	52
	C	0 to 7	Array Interior	0	0	0	0	0	0	0	0	0	0	0	0	0	0	0	0	0	0	0	0	0	0	0	0	0	0	0	0	0	0	0	0	0	0	0	0	0	0	0	0	0	0
			Array Edge	0	0	0	0	0	0	0	0	0	0	0	0	0	0	0	0	0	0	0	0	0	0	0	0	0	0	0	0	0	0	0	0	0	0	0	0	0	0	0	0	0	0
		7.1 to 20	Array Interior	96	96	96	96	96	96	96	96	96	96	96	96	96	96	96	96	96	96	96	96	96	96	96	96	96	96	96	96	96	96	96	96	96	96	96	96	96	96	93	96	90	83
			Array Edge	96	96	96	96	96	96	96	96	96	96	96	96	96	96	96	96	96	96	96	96	96	96	96	96	96	96	96	96	96	89	96	85	78	96	75	69	89	67	62	80	60	55
		20.1 to 27	Array Interior	96	96	0	96	96	0	96	96	0	96	96	0	96	96	0	96	96	0	96	96	0	96	96	0	96	96	0	96	96	0	96	96	0	96	96	0	96	96	0	96	96	0
			Array Edge	96	96	0	96	96	0	96	96	0	96	96	0	96	96	0	96	96	0	96	96	0	96	96	0	96	96	0	96	96	0	96	96	0	96	89	0	96	80	0	96	71	0
		27.1 to 45	Array Interior	96	96	96	96	96	96	96	96	96	96	96	96	96	96	96	96	96	96	96	96	96	96	96	96	96	96	96	96	96	94	96	96	83	96	94	73	96	84	65	96	75	59
			Array Edge	96	96	96	96	96	96	96	96	96	96	96	96	96	96	96	96	96	96	96	96	90	96	96	83	96	92	72	96	81	63	96	71	55	96	63	49	96	56	44	94	50	39
	D	0 to 7	Array Interior	0	0	0	0	0	0	0	0	0	0	0	0	0	0	0	0	0	0	0	0	0	0	0	0	0	0	0	0	0	0	0	0	0	0	0	0	0	0	0	0	0	0
			Array Edge	0	0	0	0	0	0	0	0	0	0	0	0	0	0	0	0	0	0	0	0	0	0	0	0	0	0	0	0	0	0	0	0	0	0	0	0	0	0	0	0	0	0
		7.1 to 20	Array Interior	96	96	96	96	96	96	96	96	96	96	96	96	96	96	96	96	96	96	96	96	96	96	96	96	96	96	96	96	96	96	96	96	96	96	96	90	96	87	80	96	78	72
			Array Edge	96	96	96	96	96	96	96	96	96	96	96	96	96	96	96	96	96	96	96	96	96	96	96	96	96	96	88	96	83	77	96	73	68	87	65	60	77	58	53	69	52	48
		20.1 to 27	Array Interior	96	96	0	96	96	0	96	96	0	96	96	0	96	96	0	96	96	0	96	96	0	96	96	0	96	96	0	96	96	0	96	96	0	96	96	0	96	96	0	96	93	0
			Array Edge	96	96	0	96	96	0	96	96	0	96	96	0	96	96	0	96	96	0	96	96	0	96	96	0	96	96	0	96	96	0	96	87	0	96	77	0	96	69	0	89	62	0
		27.1 to 45	Array Interior	96	96	96	96	96	96	96	96	96	96	96	96	96	96	96	96	96	96	96	96	96	96	96	96	96	96	93	96	96	81	96	92	72	96	82	64	96	73	57	96	65	51
			Array Edge	96	96	96	96	96	96	96	96	96	96	96	96	96	96	92	96	96	85	96	96	78	96	93	72	96	80	63	96	70	54	96	62	48	96	55	42	90	49	38	81	44	34

Notes – Tested values are based on the following criteria:

1. 2.0" minimum penetration of lag screw into 2x roof framing, excluding the tapered tip portion.
2. PV panel must comply with mechanical load requirements of UL 1703 OR 2703.

Our analysis assumes that the connections and associated hardware are installed in a workmanlike manner in accordance with the Pegasus Solar™ Open Slot & Closed Slot L-Foot Mount Installation Manual, the rail manufacturer's Installation Manual and generally accepted standards of construction practice.

It is the responsibility of the contractor to verify that the strength of the roof framing meets the minimum properties used in the tests and can safely support the maximum imposed loads stated within this document.

The bolted connection to the Open and Closed Slot L-Foot is outside the scope of this report and has not been considered in the above allowable loads or maximum span tables. It is the responsibility of the contractor to determine the capacity of this bolted connection and take appropriate reductions if applicable.

Starling Madison Lofquist, Inc. and Pegasus Solar™ assume no liability beyond what is specifically shown in this letter. Additional information is available at the Pegasus Solar™ web site, http://pegasussolar.com/

Please feel free to contact me at your convenience if you have any questions.

Respectfully yours,

REGISTERED PROFESSIONAL ENGINEER
JESSE JEROME LIGHT
S 6570
10-18-2020
STRUCTURAL
STATE OF CALIFORNIA

EXPIRES 09/30/2021

Jesse Light, S.E., P.E.
Principal / Sr. Structural Engineer

Rusmir Begic, P.E.
Professional Licensed Engineer