Starling Madison Lofquist, Inc.
Consulting Structural and Forensic Engineers
5224 South 39th Street, Phoenix, Arizona 85040
tel: (602) 438-2500 fax: (602) 438-2505 ROC#291316 www.smleng.com

Pegasus Solar™ Inc.
100 West Ohio Avenue
Richmond, CA 94804

March 12, 2020

Attn: Mr. Kai Stephan, CEO

Subject: Pegasus Solar™ Concrete Tile Replace Roof Solar Mounting System

SML Job No.: 182-15

Dear Mr. Stephan:

We have analyzed the Pegasus Solar™ photovoltaic (PV) panel roof mount system for its use on concrete tile roof with a rail attachment and determined that, for the configurations and criteria described below, it is in compliance with the applicable sections of the following reference documents:

Codes: ASCE/SEI 7-16 Min. Design Loads for Buildings & Other Structures
Florida Building Code 6th Edition (2017) Building
Florida Building Code 6th Edition (2017) Residential
Other: Aluminum Design Manual, ADM-2015 Edition

This letter is to address the use and allowable loads for the Pegasus Solar™ Concrete Tile Replace Roof Solar Mounting System as shown in diagram TR1 below. We have reviewed the test reports for the Concrete Tile Roof Solar Mounting System prepared by Applied Materials & Engineering, Inc. (AME) test report no. 1190198C, dated September 30, 2019, and (AME) test report 1190303C, dated February 20, 2020, as well as typical loading and anchorage conditions for common rail type solar racking systems. We have determined that, subject to the limitations outlined below, the Pegasus Solar™ Concrete Tile Replace Roof Solar Mounting System is suitable for most L-Foot type rooftop solar racking rail systems utilizing a minimum of two (2) rails per row of PV panels.

The Pegasus Solar™ Concrete Tile Replace Roof photovoltaic (PV) panel roof mount system for installations with a rail by others is comprised of a 6000 series aluminum sled and standoff post, die-cast aluminum L-foot, aluminum flashing, and 5/16-18 stainless steel bolts and nuts to fasten the mounting system together. The system is attached to the roof wood rafters or truss top chords with (2) 5/16" diameter x 3.5" long 18-8 stainless steel wood lag screws.

The mounting system was tested with the (2) 5/16" diameter x 3.5" long 18-8 stainless steel wood lag screws passing through the aluminum sled, 15/32" thick plywood and finally penetrating 2.0" (see note 1) into 2x Doug Fir, with a specific gravity (G) of 0.50 (report no. 1190198C; tension, compression and shear) and (G) of 0.286 (report no. 1190303C; tension only), in the center third of the 1.5" wide face to model either a 1.5" wide roof truss top chord or roof rafter. The AME

reports indicate the failure mode is the attachment bracket channel sheared in tension and L-foot failure in compression and shear.

The allowable load for pullout (uplift), compression and lateral shear for anchorage in Doug Fir timber with a specific gravity (G) of 0.50 and other woods with varying specific gravities are as follows:

Table 1. Pegasus Solar Concrete Tile Roof Solar Mounting System Allowable Capacities (1)

Wood Species	NDS Assigned Specific Gravity (2)	Allowable Uplift Capacity (lb) (3)	Allowable Downward Capacity (lb) (3)	Allowable Shear Capacity (lb) (3)
Douglas Fir, Larch	0.50	485	866	229
Douglas Fir, South	0.46	473	831	219
Hem, Fir	0.43	464	805	213
Hem, Fir (North)	0.46	473	831	219
Southern Pine	0.55	499	909	240
Spruce, Pine, Fir	0.42	461	769	210

(1) The minimum size rafter/truss top chord is 2x4.
(2) The listed specific gravity is per 2015 NDS Table 12.3.3A
(3) Values are based on securing lag bolt within center 1/3 of rafter/top chord width with a minimum 2.5" end distance, and lateral loading direction down slope.

The values provided above were developed by taking the lowest of three tests divided by a factor of safety of 2.0 for aluminum failure. These values do not include any additional increases or load factors, and it is up to the end user to determine any increases permissible by the code. The test loads were applied at the surface of the standoff post aligned with the lag screw. Any adverse effects due to additional height or eccentricity of connected components shall be considered by the end user of this letter.

<u>Notes – Tested values are based on the following criteria:</u>

1. 2.0” minimum penetration of lag screw into 2x roof framing, excluding the tapered tip portion.
2. PV panel must comply with mechanical load requirements of UL 1703 OR 2703.

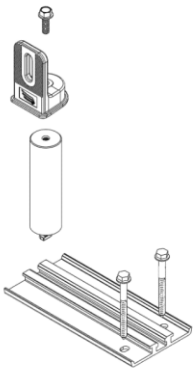

Diagram TR1. Concrete Tile Roof Solar Mounting System.

The following conversion chart has been created to help clarify the ASCE 7-16 roof zones, which vary from gable to hip and from various roof pitches, while also keeping the spacing tables in as simple a form as possible.

For each ASCE figure 30.3-2A to 30.3-2H (See pages 4 to 10, which each have up to six (6) roof zones, we have converted those to three (3) "Roof Areas" based on their GCp value.

Conversion Chart - SML Table Roof Areas to ASCE 7-16 Roof Zones							
Roof Type	Roof Slopes, (deg)	Roof Areas Per SML Tables	Roof Zones Per ASCE	Effective Wind Area,	GCp Leeward	Effective Wind Area,	GCp Windward
Gable Roof	0 to 7	1	1`, 1	10	-1.7	10	0.3
		2	2	10	-2.3	10	0.3
		3	3	10	-3.2	10	0.3
	7 to 20	1	1, 2e	10	-2	2	0.7
		2	2n, 2r, 3e	10	-3	2	0.7
		3	3r	10	-3.6	2	0.7
	20 to 27	1	1, 2e	10	-1.5	2	0.7
		2	2n, 2r, 3e	10	-2.5	2	0.7
		3	3r	4	-3.6	2	0.7
	27 to 45	1	1, 2e, 2r	10	-1.8	10	0.9
		2	2n, 3r	10	-2	10	0.9
		3	3e	2	-3.2	10	0.9
Hip Roof	0 to 7	NA	NA	NA	NA	NA	NA
	7 to 20	1	1	10	-1.8	10	0.7
		2	2r	10	-2.4	10	0.7
		3	2e, 3	10	-2.6	10	0.7
	20 to 27	1	1	10	-1.4	10	0.7
		2	2e, 2r, 3	10	-2	10	0.7
		3	NA	NA	NA	NA	NA
	27 to 45	1	1	10	-1.5	3	0.9
		2	2e, 2r	3	-2.8	3	0.9
		3	3	5	-3.6	3	0.9

The following tables show the maximum allowable spacing for the Pegasus Solar™ Concrete Tile Replace Roof Solar Mounting System for each associated wind speed, wind exposure category, roof/panel angle, roof area, array zone and ground snow load for gable and hip roof in the landscape (40 inch wide), portrait 60 cell (68 inch long) and portrait 72 cell (80 inch long orientations for 0 to 30 foot and 30 to 60 foot mean roof heights.

Roof Areas Per SML Tables	Roof Zones Per ASCE 7-16
1	1`, 1
2	2
3	3

Diagrams

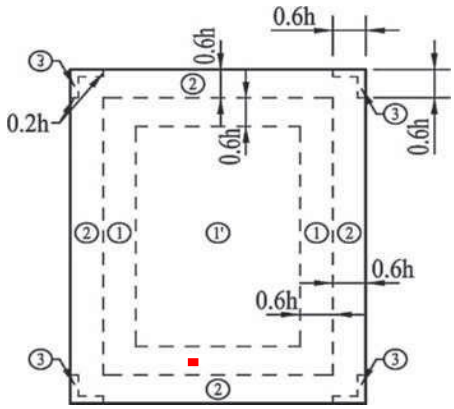

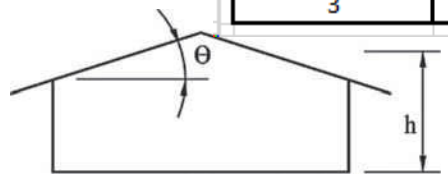

Notation

B = Horizontal dimension of building measured normal to wind direction, in ft (m).
h = Eave height shall be used for θ = 10°.
θ = Angle of plane of roof from horizontal, in degrees.

External Pressure Coefficients

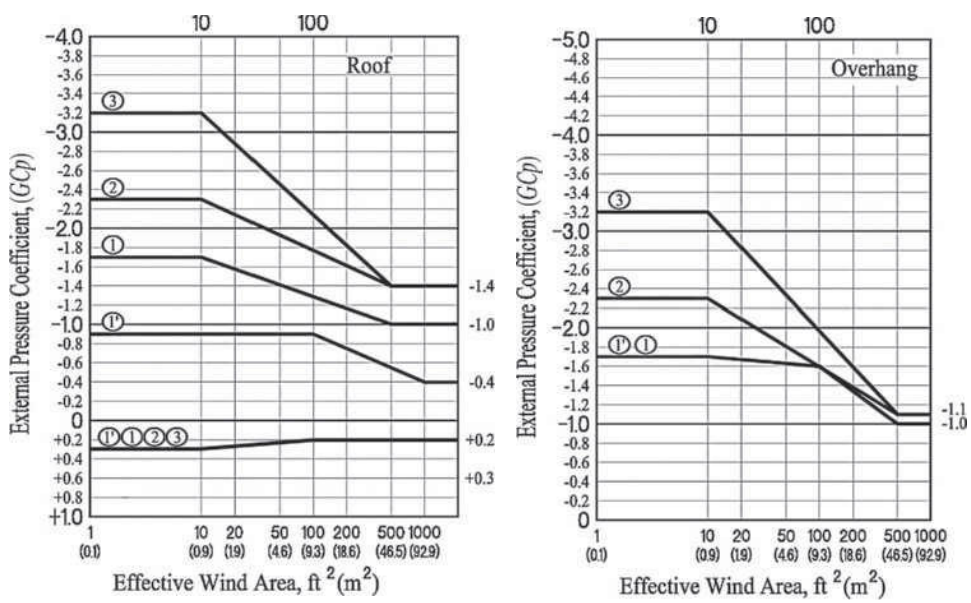

Notes

1. Vertical scale denotes (GC_p) to be used with q_h.
2. Horizontal scale denotes effective wind area, in ft^2 (m^2).
3. Plus and minus signs signify pressures acting toward and away from the surfaces, respectively.
4. Each component shall be designed for maximum positive and negative pressures.
5. If a parapet equal to or higher than 3 ft (0.9 m) is provided around the perimeter of the roof with θ ≤ 7°, the negative values of (GC_p) in Zone 3 shall be equal to those for Zone 2, and positive values of (GC_p) in Zones 2 and 3 shall be set equal to those for wall Zones 4 and 5, respectively, in Fig. 30.3-1.
6. Values of (GC_p) for roof overhangs include pressure contributions from both upper and lower surfaces.
7. If overhangs exist, the lesser horizontal dimension of the building shall not include any overhang dimension, but the edge distance, a, shall be measured from the outside edge of the overhang.

FIGURE 30.3-2A Components and Cladding [h ≤ 60 ft (h ≤ 18.3 m)]: External Pressure Coefficients, (GC_p), for Enclosed and Partially Enclosed Buildings—Gable Roofs, θ ≤ 7°

Roof Areas Per SML Tables	Roof Zones Per ASCE 7-16
1	1, 2e
2	2n, 2r, 3e
3	3r

Diagrams

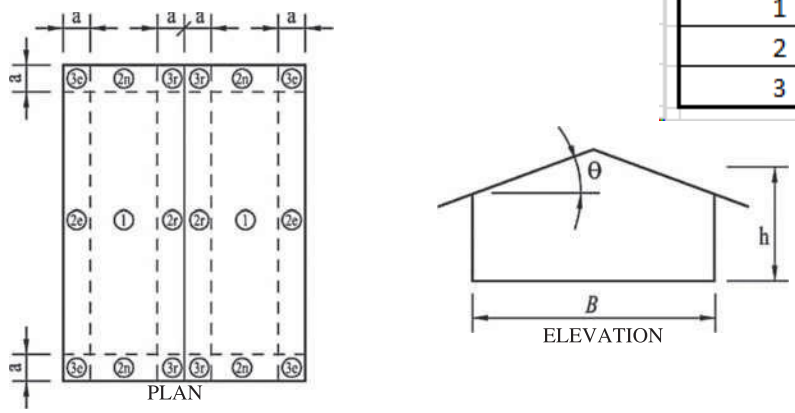

Notation

a = 10% of least horizontal dimension or 0.4h, whichever is smaller, but not less than either 4% of least horizontal dimension or 3 ft (0.9 m). If an overhang exists, the edge distance shall be measured from the outside edge of the overhang. The horizontal dimensions used to compute the edge distance shall not include any overhang distances.

B = Horizontal dimension of building measured normal to wind direction, in ft (m).

h = Mean roof height, in ft (m), except that eave height shall be used for $\theta \leq 10°$.

θ = Angle of plane of roof from horizontal, in degrees.

External Pressure Coefficients

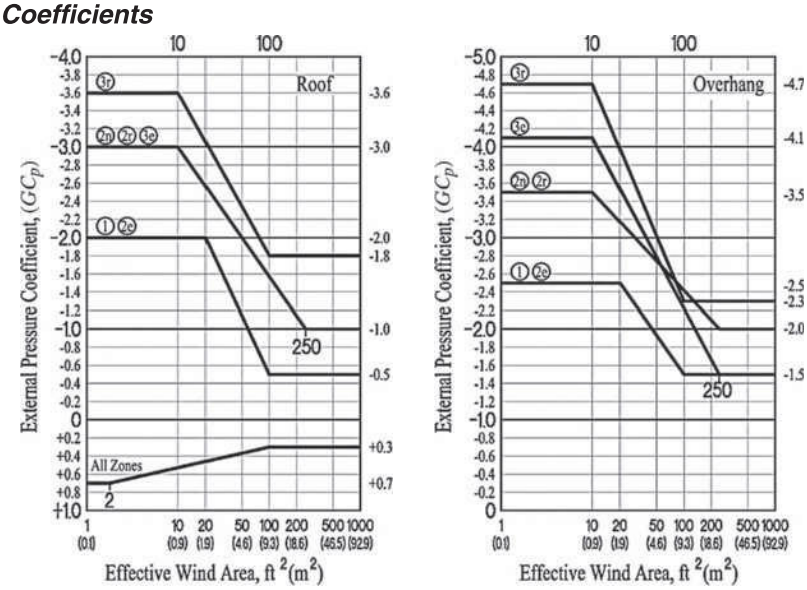

Notes

1. Vertical scale denotes (GCp) to be used with q_h.
2. Horizontal scale denotes effective wind area, in ft^2 (m^2).
3. Plus and minus signs signify pressures acting toward and away from the surfaces, respectively.
4. Each component shall be designed for maximum positive and negative pressures.
5. Values of (GCp) for roof overhangs include pressure contributions from both upper and lower surfaces.
6. If overhangs exist, the lesser horizontal dimension of the building shall not include any overhang dimension, but the edge distance, a, shall be measured from the outside edge of the overhang.

FIGURE 30.3-2B Components and Cladding [$h \leq 60$ ft ($h \leq 18.3$ m)]: External Pressure Coefficients, (GC_p), for Enclosed and Partially Enclosed Buildings—Gable Roofs, $7° < \theta \leq 20°$

Roof Areas Per SML Tables	Roof Zones Per ASCE 7-16
1	1, 2e
2	2n, 2r, 3e
3	3r

Diagrams

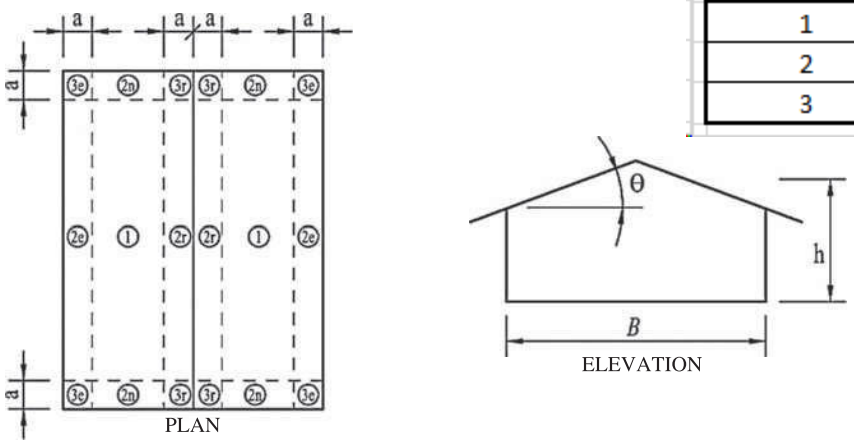

Notation

a = 10% of least horizontal dimension or 0.4h, whichever is smaller, but not less than either 4% of least horizontal dimension or 3 ft (0.9 m). If an overhang exists, the edge distance shall be measured from the outside edge of the overhang. The horizontal dimensions used to compute the edge distance shall not include any overhang distances.

B = Horizontal dimension of building measured normal to wind direction, in ft (m).

h = Mean roof height, in ft (m).

θ = Angle of plane of roof from horizontal, in degrees.

External Pressure Coefficients

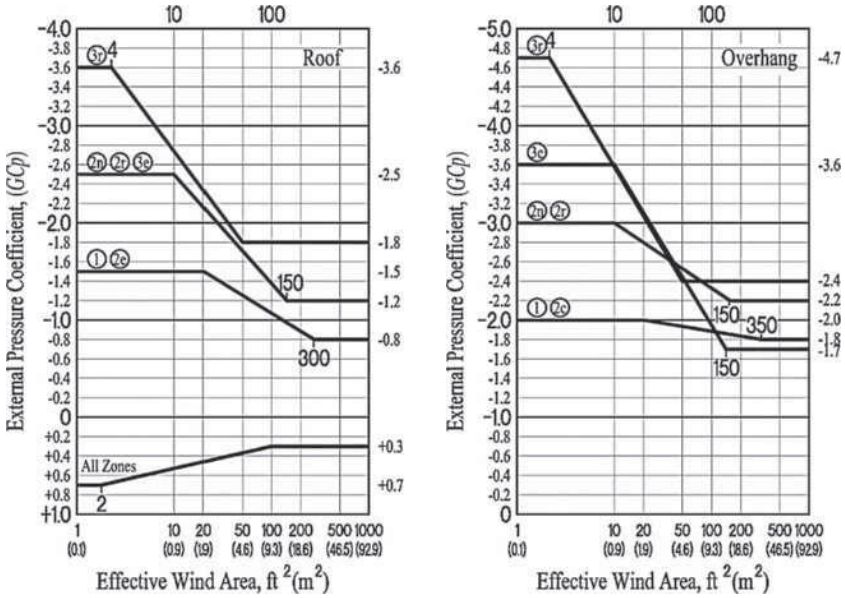

Notes

1. Vertical scale denotes (GCp) to be used with q_h.
2. Horizontal scale denotes effective wind area, in ft^2 (m^2).
3. Plus and minus signs signify pressures acting toward and away from the surfaces, respectively.
4. Each component shall be designed for maximum positive and negative pressures.
5. Values of (GCp) for roof overhangs include pressure contributions from both upper and lower surfaces.
6. If overhangs exist, the lesser horizontal dimension of the building shall not include any overhang dimension, but the edge distance, a, shall be measured from the outside edge of the overhang.

FIGURE 30.3-2C Components and Cladding [$h \leq 60$ ft ($h \leq 18.3$ m)]: External Pressure Coefficients, (GC_p), for Enclosed and Partially Enclosed Buildings—Gable Roofs, 20° < θ ≤ 27°

Roof Areas Per SML Tables	Roof Zones Per ASCE 7-16
1	1, 2e, 2r
2	2n, 3r
3	3e

Diagrams

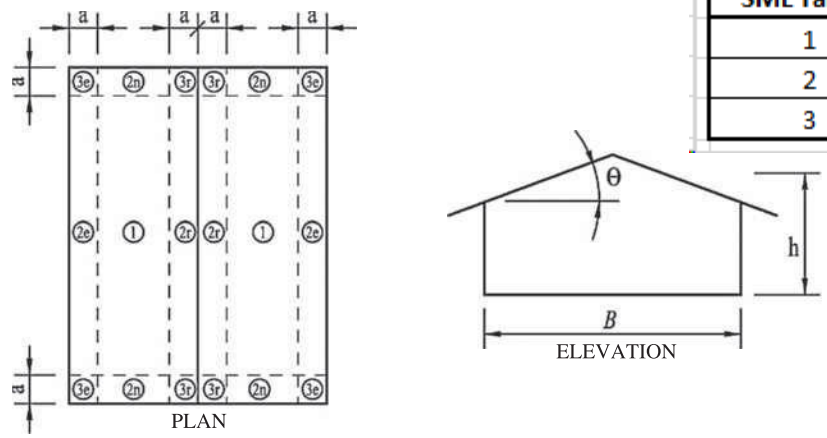

Notation

a = 10% of least horizontal dimension or 0.4h, whichever is smaller, but not less than either 4% of least horizontal dimension or 3 ft (0.9 m). If an overhang exists, the edge distance shall be measured from the outside edge of the overhang. The horizontal dimensions used to compute the edge distance shall not include any overhang distances.

B = Horizontal dimension of building measured normal to wind direction, in ft (m).

h = Mean roof height, in ft (m).

θ = Angle of plane of roof from horizontal, in degrees.

External Pressure Coefficients

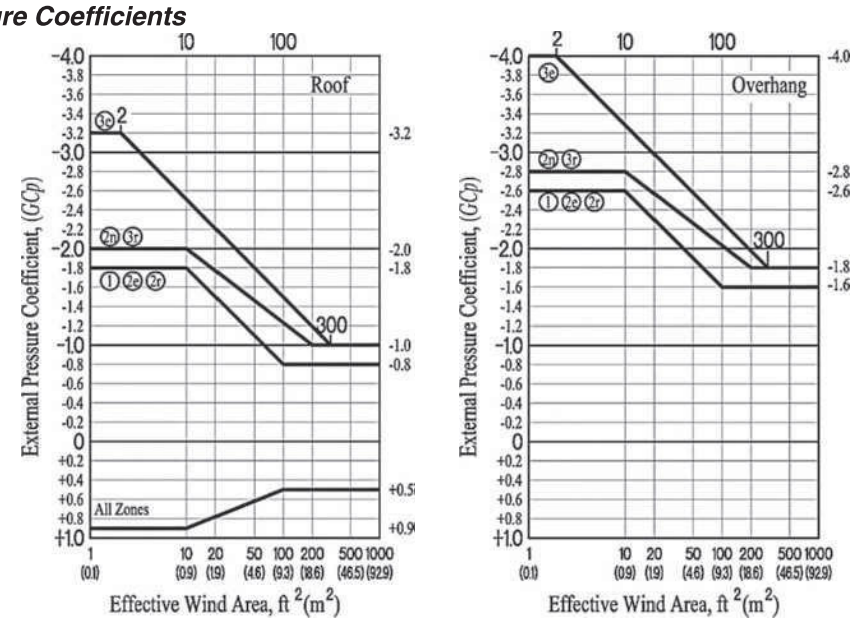

Notes

1. Vertical scale denotes (GC_p) to be used with q_h.
2. Horizontal scale denotes effective wind area, in ft^2 (m^2).
3. Plus and minus signs signify pressures acting toward and away from the surfaces, respectively.
4. Each component shall be designed for maximum positive and negative pressures.
5. Values of (GC_p) for roof overhangs include pressure contributions from both upper and lower surfaces.
6. If overhangs exist, the lesser horizontal dimension of the building shall not include any overhang dimension, but the edge distance, a, shall be measured from the outside edge of the overhang.

FIGURE 30.3-2D Components and Cladding [$h \leq 60$ ft ($h \leq 18.3$ m)]: External Pressure Coefficients, (GC_p), for Enclosed and Partially Enclosed Buildings—Gable Roofs, 27° < θ ≤ 45°

Roof Areas Per SML Tables	Roof Zones Per ASCE 7-16
1	1
2	2r
3	2e, 3

Diagrams

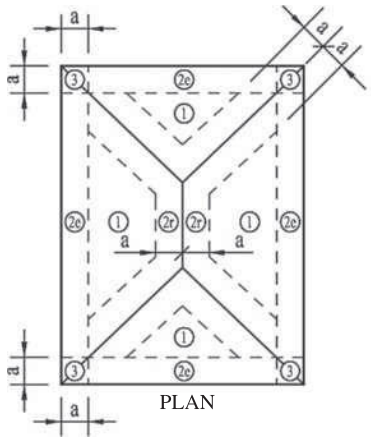

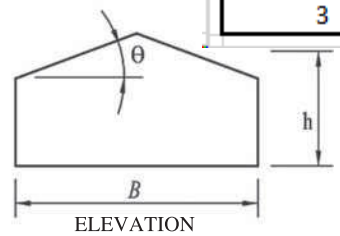

Notation

a = 10% of least horizontal dimension or 0.4h, whichever is smaller, but not less than either 4% of least horizontal dimension or 3 ft (0.9 m). If an overhang exists, the edge distance shall be measured from the outside edge of the overhang. The horizontal dimensions used to compute the edge distance shall not include any overhang distances.

h = Mean roof height, in ft (m), except that eave height shall be used for $\theta \leq 10°$.

B = Horizontal dimension of building measured normal to wind direction, in ft (m).

θ = Angle of plane of roof from horizontal, in degrees.

External Pressure Coefficients

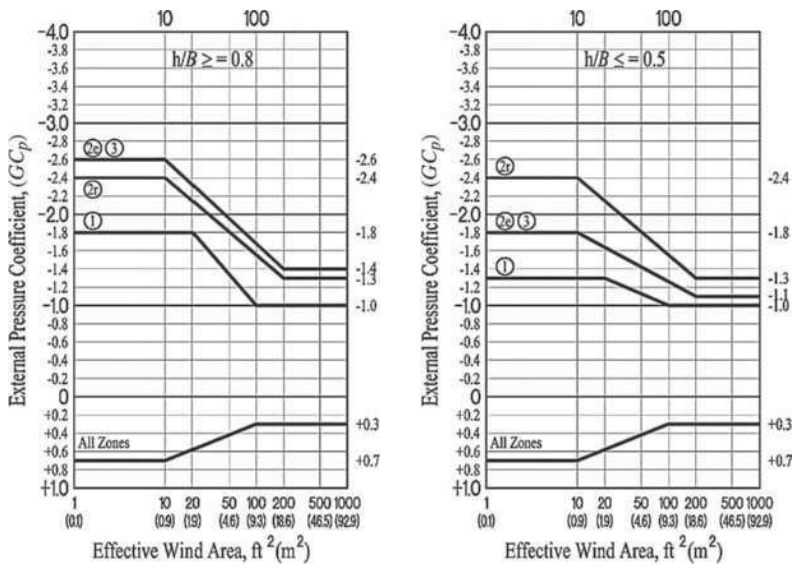

Notes

1. Vertical scale denotes (GCp) to be used with q_h.
2. Horizontal scale denotes effective wind area, in ft^2 (m^2).
3. Plus and minus signs signify pressures acting toward and away from the surfaces, respectively.
4. Each component shall be designed for maximum positive and negative pressures.
5. If overhangs exist, the lesser horizontal dimension of the building shall not include any overhang dimension, but the edge distance, a, shall be measured from the outside edge of the overhang.
6. Interpolation of (GCp) between the two different h/B values is required for $0.5 < h/B < 0.8$.
7. B for Zone 3 is the least horizontal dimension. B for Zones 1 and 2e is normal to the building width and normal to the eave defining Zone 2e.

FIGURE 30.3-2E Components and Cladding [$h \leq 60$ ft ($h \leq 18.3$ m)]: External Pressure Coefficients, (GC_p), for Enclosed and Partially Enclosed Buildings—Hip Roofs, $7° < \theta \leq 20°$ (Roof)

Roof Areas Per SML Tables	Roof Zones Per ASCE 7-16
1	1
2	2e, 2r, 3
3	NA

Diagrams

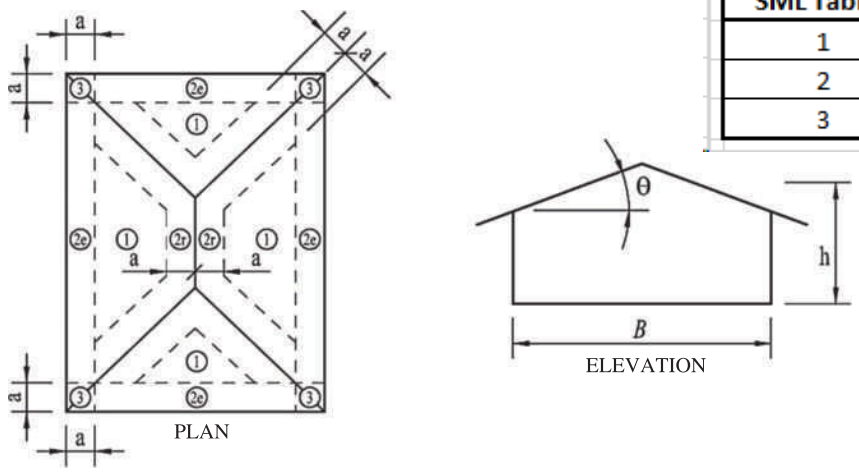

Notation

a = 10% of least horizontal dimension or 0.4h, whichever is smaller, but not less than either 4% of least horizontal dimension or 3 ft (0.9 m). If an overhang exists, the edge distance shall be measured from the outside edge of the overhang. The horizontal dimensions used to compute the edge distance shall not include any overhang distances.
B = Horizontal dimension of building measured normal to wind direction, in ft (m).
h = Mean roof height, in ft (m).
θ = Angle of plane of roof from horizontal, in degrees.

External Pressure Coefficients

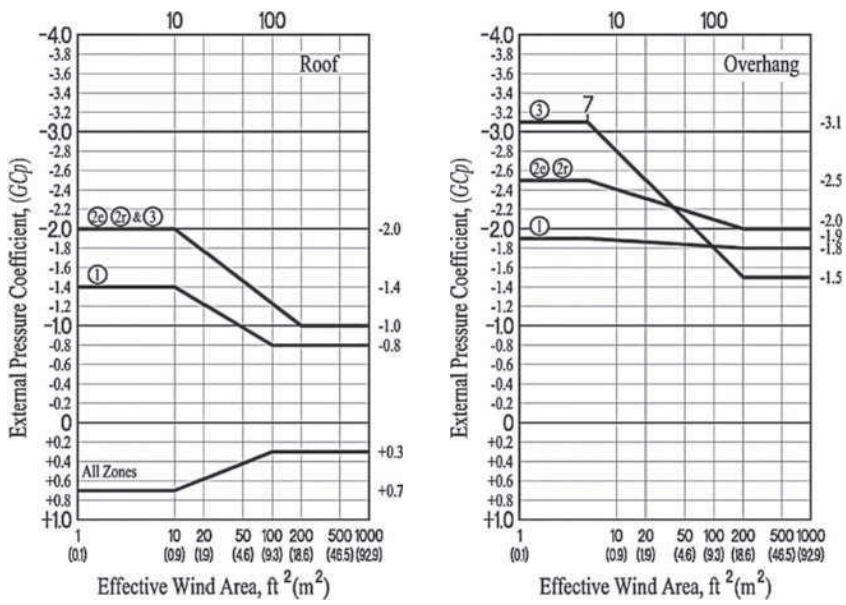

Notes

1. Vertical scale denotes (GCp) to be used with q_h.
2. Horizontal scale denotes effective wind area, in ft^2 (m^2).
3. Plus and minus signs signify pressures acting toward and away from the surfaces, respectively.
4. Each component shall be designed for maximum positive and negative pressures.
5. Values of (GCp) for roof overhangs include pressure contributions from both upper and lower surfaces.
6. If overhangs exist, the lesser horizontal dimension of the building shall not include any overhang dimension, but the edge distance, a, shall be measured from the outside edge of the overhang.

FIGURE 30.3-2G Components and Cladding [$h \leq 60$ ft ($h \leq 18.3$ m)]: External Pressure Coefficients, (GC_p), for Enclosed and Partially Enclosed Buildings—Hip Roofs, 20° < θ ≤ 27° (Roof and Overhang)

Roof Areas Per SML Tables	Roof Zones Per ASCE 7-16
1	1
2	2e, 2r
3	3

Diagrams

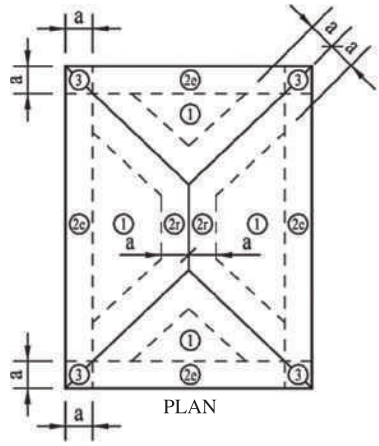

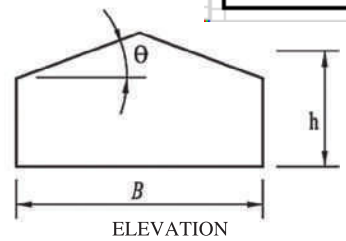

Notation

a = 10% of least horizontal dimension or 0.4h, whichever is smaller, but not less than either 4% of least horizontal dimension or 3 ft (0.9 m). If an overhang exists, the edge distance shall be measured from the outside edge of the overhang. The horizontal dimensions used to compute the edge distance shall not include any overhang distances.

B = Horizontal dimension of building measured normal to wind direction, in ft (m).

h = Mean roof height, in ft (m).

θ = Angle of plane of roof from horizontal, in degrees.

External Pressure Coefficients

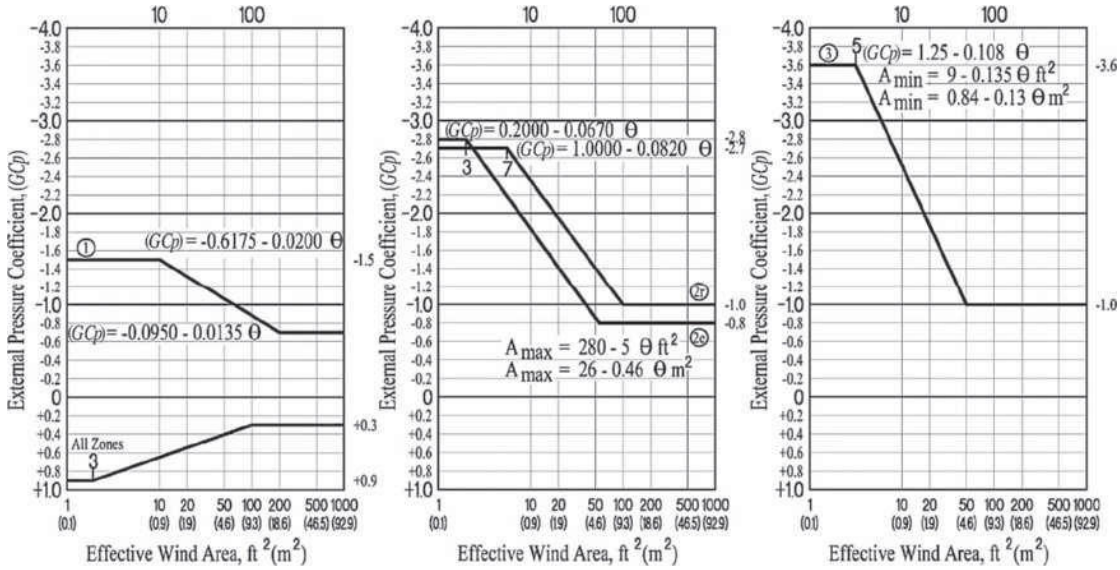

Notes

1. Vertical scale denotes (GCp) to be used with q_h.
2. Horizontal scale denotes effective wind area, in ft^2 (m^2).
3. Plus and minus signs signify pressures acting toward and away from the surfaces, respectively.
4. Each component shall be designed for maximum positive and negative pressures.
5. If overhangs exist, the lesser horizontal dimension of the building shall not include any overhang dimension, but the edge distance, a, shall be measured from the outside edge of the overhang.
7. A_{min} = the minimum tributary area (i.e., areas less than A_{min} are to use (GCp) value for A_{min}).
8. A_{max} = the maximum tributary area (i.e., areas greater than A_{max} are to use (GCp) value for A_{max}).
9. (GCp) values given for roof slope, θ = 45°; for other slopes use the equations.

FIGURE 30.3-2H Components and Cladding [$h \le 60$ ft ($h \le 18.3$ m)]: External Pressure Coefficients, (GC_p), for Enclosed and Partially Enclosed Buildings—Hip Roofs, 27° < θ ≤ 45° (Roof)

Pegasus Solar Tile Replace Gable Flush-Mount on 0 to 30 Foot Roof Portrait 60 Cell

Ground Snow Load (psf)	Exposure Category	Roof/ Panel Angle	Wind Speed (mph)	95			100			105			110			115			120			125			130			140			150			160			170			180			190		
			Roof Area	1	2	3	1	2	3	1	2	3	1	2	3	1	2	3	1	2	3	1	2	3	1	2	3	1	2	3	1	2	3	1	2	3	1	2	3	1	2	3	1	2	3
0	B	0 to 7	Array Interior	96	96	96	96	96	96	96	96	96	96	96	96	96	96	94	96	96	86	96	96	79	96	96	72	96	88	62	96	76	53	91	66	47	80	58	41	71	52	37	63	46	33
			Array Edge	96	96	92	96	96	82	96	96	74	96	95	67	96	87	61	96	79	56	96	73	51	92	67	47	79	57	40	68	49	35	59	43	31	52	38	27	46	34	24	41	30	21
		7.1 to 20	Array Interior	96	96	96	96	96	96	96	96	96	96	96	87	96	96	80	96	88	73	96	81	67	96	75	62	96	64	53	84	56	46	74	49	40	65	43	36	58	38	32	52	34	28
			Array Edge	96	94	78	96	84	70	96	76	63	96	69	58	96	63	53	88	58	48	81	53	44	75	49	41	64	42	35	56	37	31	49	32	27	43	28	24	38	25	21	34	23	19
		20.1 to 27	Array Interior	96	96	96	96	96	96	96	96	93	96	96	85	96	96	78	96	96	71	96	95	66	96	88	61	96	76	52	96	66	46	96	58	40	85	51	35	76	46	32	68	41	28
			Array Edge	96	96	76	96	96	69	96	90	62	96	82	57	96	75	52	96	69	47	96	63	44	96	58	40	84	50	35	73	44	30	64	38	27	57	34	23	51	30	21	45	27	19
		27.1 to 45	Array Interior	96	96	96	96	96	96	96	96	96	96	96	90	96	96	83	96	96	76	96	96	71	96	96	65	96	89	57	86	78	50	76	69	44	68	61	39	61	55	35	55	49	31
			Array Edge	96	96	81	96	96	73	96	96	67	96	96	61	96	88	56	90	81	52	83	75	48	77	70	44	67	60	38	59	53	33	52	47	29	46	41	26	41	37	23	37	33	21
	C	0 to 7	Array Interior	96	96	96	96	96	88	96	96	79	96	96	72	96	93	66	96	85	60	96	78	55	96	72	51	84	61	43	73	53	38	64	46	33	56	41	29	50	36	26	44	32	23
			Array Edge	96	91	64	96	81	57	96	73	52	92	66	47	83	61	43	76	55	39	70	51	36	64	47	33	55	40	28	48	35	25	42	30	22	37	27	19	33	24	17	29	21	15
		7.1 to 20	Array Interior	96	96	83	96	90	75	96	82	68	96	74	62	96	68	56	94	62	52	87	57	47	80	53	44	69	45	38	60	39	33	52	35	29	46	30	25	41	27	22	37	24	20
			Array Edge	96	66	55	90	60	49	82	54	45	74	49	41	68	45	37	62	41	34	57	38	31	53	35	29	45	30	25	39	26	22	35	23	19	30	20	17	27	18	15	24	16	13
		20.1 to 27	Array Interior	96	96	81	96	96	73	96	96	66	96	87	61	96	80	55	96	73	51	96	68	47	96	62	43	90	54	37	78	47	32	69	41	28	61	36	25	54	32	22	49	29	20
			Array Edge	96	78	54	96	70	49	96	64	44	96	58	40	89	53	37	81	49	34	75	45	31	69	41	29	60	36	25	52	31	21	46	27	19	40	24	17	36	21	15	32	19	13
		27.1 to 45	Array Interior	96	96	86	96	96	78	96	96	71	96	96	65	96	94	60	96	86	55	88	80	51	82	74	47	71	64	41	62	56	36	55	50	31	49	44	28	44	40	25	39	36	22
			Array Edge	96	92	59	92	83	53	84	76	48	77	69	44	71	64	40	65	59	37	60	54	34	56	50	32	48	43	27	42	38	24	37	33	21	33	30	18	29	26	16	26	24	15
	D	0 to 7	Array Interior	96	96	82	96	96	74	96	94	66	96	85	60	96	78	55	96	71	50	90	65	46	83	60	42	71	51	36	61	44	32	53	39	28	47	34	24	42	30	22	37	27	19
			Array Edge	96	76	54	94	68	48	85	61	43	77	56	39	70	51	36	64	46	33	58	43	30	54	39	28	46	34	24	40	29	21	35	25	18	31	22	16	27	20	14	24	18	13
		7.1 to 20	Array Interior	96	84	70	96	76	63	96	69	57	95	63	52	87	57	47	79	52	43	73	48	40	67	44	37	58	38	32	50	33	28	44	29	24	39	26	21	35	23	19	31	20	17
			Array Edge	84	56	46	76	50	42	69	45	38	63	41	34	57	38	31	52	35	29	48	32	26	44	29	24	38	25	21	33	22	18	29	19	16	26	17	14	23	15	12	20	13	11
		20.1 to 27	Array Interior	96	96	69	96	89	62	96	81	56	96	74	51	96	67	47	96	62	43	95	57	39	88	53	36	76	45	31	66	39	27	58	35	24	51	31	21	46	27	19	41	24	17
			Array Edge	96	66	46	96	59	41	90	54	37	82	49	34	75	45	31	69	41	28	63	38	26	59	35	24	50	30	21	44	26	18	39	23	16	34	20	14	30	18	12	27	16	11
		27.1 to 45	Array Interior	96	96	74	96	96	67	96	95	61	96	87	55	88	80	51	81	74	47	75	68	43	70	63	40	61	55	35	53	48	30	47	42	26	42	37	23	37	33	21	33	30	19
			Array Edge	86	78	50	78	71	45	71	65	41	65	59	37	60	54	34	55	50	31	51	46	29	47	43	27	41	37	23	36	32	20	31	28	18	28	25	16	25	22	14	22	20	12
5	B	0 to 7	Array Interior	96	96	96	96	96	96	96	96	96	96	96	96	96	96	94	96	96	86	96	96	79	96	96	72	96	88	62	96	76	53	91	66	47	80	58	41	71	52	37	63	46	33
			Array Edge	96	96	92	96	96	82	96	96	74	96	95	67	96	87	61	96	79	56	96	73	51	92	67	47	79	57	40	68	49	35	59	43	31	52	38	27	46	34	24	41	30	21
		7.1 to 20	Array Interior	96	96	96	96	96	96	96	96	96	96	96	87	96	96	80	96	88	73	96	81	67	96	75	62	96	64	53	84	56	46	74	49	40	65	43	36	58	38	32	52	34	28
			Array Edge	96	94	78	96	84	70	96	76	63	96	69	58	96	63	53	88	58	48	81	53	44	75	49	41	64	42	35	56	37	31	49	32	27	43	28	24	38	25	21	34	23	19
		20.1 to 27	Array Interior	96	96	96	96	96	96	96	96	93	96	96	85	96	96	78	96	96	71	96	95	66	96	88	61	96	76	52	96	66	46	96	58	40	85	51	35	76	46	32	68	41	28
			Array Edge	96	96	76	96	96	69	96	90	62	96	82	57	96	75	52	96	69	47	96	63	44	96	58	40	84	50	35	73	44	30	64	38	27	57	34	23	51	30	21	45	27	19
		27.1 to 45	Array Interior	96	96	96	96	96	96	96	96	96	96	96	90	96	96	83	96	96	76	96	96	71	96	96	65	96	89	57	86	78	50	76	69	44	68	61	39	61	55	35	55	49	31
			Array Edge	96	96	81	96	96	73	96	96	67	96	96	61	96	88	56	90	81	52	83	75	48	77	70	44	67	60	38	59	53	33	52	47	29	46	41	26	41	37	23	37	33	21
	C	0 to 7	Array Interior	96	96	96	96	96	88	96	96	79	96	96	72	96	93	66	96	85	60	96	78	55	96	72	51	84	61	43	73	53	38	64	46	33	56	41	29	50	36	26	44	32	23
			Array Edge	96	91	64	96	81	57	96	73	52	92	66	47	83	61	43	76	55	39	70	51	36	64	47	33	55	40	28	48	35	25	42	30	22	37	27	19	33	24	17	29	21	15
		7.1 to 20	Array Interior	96	96	83	96	90	75	96	82	68	96	74	62	96	68	56	94	62	52	87	57	47	80	53	44	69	45	38	60	39	33	52	35	29	46	30	25	41	27	22	37	24	20
			Array Edge	96	66	55	90	60	49	82	54	45	74	49	41	68	45	37	62	41	34	57	38	31	53	35	29	45	30	25	39	26	22	35	23	19	30	20	17	27	18	15	24	16	13
		20.1 to 27	Array Interior	96	96	81	96	96	73	96	96	66	96	87	61	96	80	55	96	73	51	96	68	47	96	62	43	90	54	37	78	47	32	69	41	28	61	36	25	54	32	22	49	29	20
			Array Edge	96	78	54	96	70	49	96	64	44	96	58	40	89	53	37	81	49	34	75	45	31	69	41	29	60	36	25	52	31	21	46	27	19	40	24	17	36	21	15	32	19	13
		27.1 to 45	Array Interior	96	96	86	96	96	78	96	96	71	96	96	65	96	94	60	96	86	55	88	80	51	82	74	47	71	64	41	62	56	36	55	50	31	49	44	28	44	40	25	39	36	22
			Array Edge	96	92	59	92	83	53	84	76	48	77	69	44	71	64	40	65	59	37	60	54	34	56	50	32	48	43	27	42	38	24	37	33	21	33	30	18	29	26	16	26	24	15
	D	0 to 7	Array Interior	96	96	82	96	96	74	96	94	66	96	85	60	96	78	55	96	71	50	90	65	46	83	60	42	71	51	36	61	44	32	53	39	28	47	34	24	42	30	22	37	27	19
			Array Edge	96	76	54	94	68	48	85	61	43	77	56	39	70	51	36	64	46	33	58	43	30	54	39	28	46	34	24	40	29	21	35	25	18	31	22	16	27	20	14	24	18	13
		7.1 to 20	Array Interior	96	84	70	96	76	63	96	69	57	95	63	52	87	57	47	79	52	43	73	48	40	67	44	37	58	38	32	50	33	28	44	29	24	39	26	21	35	23	19	31	20	17
			Array Edge	84	56	46	76	50	42	69	45	38	63	41	34	57	38	31	52	35	29	48	32	26	44	29	24	38	25	21	33	22	18	29	19	16	26	17	14	23	15	12	20	13	11
		20.1 to 27	Array Interior	96	96	69	96	89	62	96	81	56	96	74	51	96	67	47	96	62	43	95	57	39	88	53	36	76	45	31	66	39	27	58	35	24	51	31	21	46	27	19	41	24	17
			Array Edge	96	66	46	96	59	41	90	54	37	82	49	34	75	45	31	69	41	28	63	38	26	59	35	24	50	30	21	44	26	18	39	23	16	34	20	14	30	18	12	27	16	11
		27.1 to 45	Array Interior	96	96	74	96	96	67	96	95	61	96	87	55	88	80	51	81	74	47	75	68	43	70	63	40	61	55	35	53	48	30	47	42	26	42	37	23	37	33	21	33	30	19
			Array Edge	86	78	50	78	71	45	71	65	41	65	59	37	60	54	34	55	50	31	51	46	29	47	43	27	41	37	23	36	32	20	31	28	18	28	25	16	25	22	14	22	20	12

Pegasus Solar Tile Replace Gable Flush-Mount on 0 to 30 Foot Roof Portrait 60 Cell

Ground Snow Load (psf)	Exposure Category	Roof/ Panel Angle	Wind Speed (mph)	95			100			105			110			115			120			125			130			140			150			160			170			180			190		
			Roof Area	1	2	3	1	2	3	1	2	3	1	2	3	1	2	3	1	2	3	1	2	3	1	2	3	1	2	3	1	2	3	1	2	3	1	2	3	1	2	3	1	2	3
10	B	0 to 7	Array Interior	96	96	96	96	96	96	96	96	96	96	96	96	96	96	94	96	96	86	96	96	79	96	96	72	96	88	62	96	76	53	91	66	47	80	58	41	71	52	37	63	46	33
			Array Edge	96	96	92	96	96	82	96	96	74	96	95	67	96	87	61	96	79	56	96	73	51	92	67	47	79	57	40	68	49	35	59	43	31	52	38	27	46	34	24	41	30	21
		7.1 to 20	Array Interior	96	96	96	96	96	96	96	96	96	96	96	87	96	96	80	96	88	73	96	81	67	96	75	62	96	64	53	84	56	46	74	49	40	65	43	36	58	38	32	52	34	28
			Array Edge	96	94	78	96	84	70	96	76	63	96	69	58	96	63	53	88	58	48	81	53	44	75	49	41	64	42	35	56	37	31	49	32	27	43	28	24	38	25	21	34	23	19
		20.1 to 27	Array Interior	96	96	96	96	96	96	96	96	93	96	96	85	96	96	78	96	96	71	96	95	66	96	88	61	96	76	52	96	66	46	96	58	40	85	51	35	76	46	32	68	41	28
			Array Edge	96	96	76	96	96	69	96	90	62	96	82	57	96	75	52	96	69	47	96	63	44	96	58	40	84	50	35	73	44	30	64	38	27	57	34	23	51	30	21	45	27	19
		27.1 to 45	Array Interior	96	96	96	96	96	96	96	96	96	96	96	90	96	96	83	96	96	76	96	96	71	96	96	65	96	89	57	86	78	50	76	69	44	68	61	39	61	55	35	55	49	31
			Array Edge	96	96	81	96	96	73	96	96	67	96	96	61	96	88	56	90	81	52	83	75	48	77	70	44	67	60	38	59	53	33	52	47	29	46	41	26	41	37	23	37	33	21
	C	0 to 7	Array Interior	96	96	96	96	96	88	96	96	79	96	96	72	96	93	66	96	85	60	96	78	55	96	72	51	84	61	43	73	53	38	64	46	33	56	41	29	50	36	26	44	32	23
			Array Edge	96	91	64	96	81	57	96	73	52	92	66	47	83	61	43	76	55	39	70	51	36	64	47	33	55	40	28	48	35	25	42	30	22	37	27	19	33	24	17	29	21	15
		7.1 to 20	Array Interior	96	96	83	96	90	75	96	82	68	96	74	62	96	68	56	94	62	52	87	57	47	80	53	44	69	45	38	60	39	33	52	35	29	46	30	25	41	27	22	37	24	20
			Array Edge	96	66	55	90	60	49	82	54	45	74	49	41	68	45	37	62	41	34	57	38	31	53	35	29	45	30	25	39	26	22	35	23	19	30	20	17	27	18	15	24	16	13
		20.1 to 27	Array Interior	96	96	86	96	96	73	96	96	66	96	87	61	96	80	55	96	73	51	96	68	47	96	62	43	90	54	37	78	47	32	69	41	28	61	36	25	54	32	22	49	29	20
			Array Edge	96	78	54	96	70	49	96	64	44	96	58	40	89	53	37	81	49	34	75	45	31	69	41	29	60	36	25	52	31	21	46	27	19	40	24	17	36	21	15	32	19	13
		27.1 to 45	Array Interior	96	96	86	96	96	78	96	96	71	96	96	65	96	94	60	96	86	55	88	80	51	82	74	47	71	64	41	62	56	36	55	50	31	49	44	28	44	40	25	39	36	22
			Array Edge	96	92	59	92	83	53	84	76	48	77	69	44	71	64	40	65	59	37	60	54	34	56	50	32	48	43	27	42	38	24	37	33	21	33	30	18	29	26	16	26	24	15
	D	0 to 7	Array Interior	96	96	82	96	96	74	96	94	66	96	85	60	96	78	55	96	71	50	90	65	46	83	60	42	71	51	36	61	44	32	53	39	28	47	34	24	42	30	22	37	27	19
			Array Edge	96	76	54	94	68	48	85	61	43	77	56	39	70	51	36	64	46	33	58	43	30	54	39	28	46	34	24	40	29	21	35	25	18	31	22	16	27	20	14	24	18	13
		7.1 to 20	Array Interior	96	84	70	96	76	63	96	69	57	95	63	52	87	57	47	79	52	43	73	48	40	67	44	37	58	38	32	50	33	28	44	29	24	39	26	21	35	23	19	31	20	17
			Array Edge	84	56	46	76	50	42	69	45	38	63	41	34	57	38	31	52	35	29	48	32	26	44	29	24	38	25	21	33	22	18	29	19	16	26	17	14	23	15	12	20	13	11
		20.1 to 27	Array Interior	96	96	69	96	89	62	96	81	56	96	74	51	96	67	47	96	62	43	95	57	39	88	53	36	76	45	31	66	39	27	58	35	24	51	31	21	46	27	19	41	24	17
			Array Edge	96	66	46	96	59	41	90	54	37	82	49	34	75	45	31	69	41	28	63	38	26	59	35	24	50	30	21	44	26	18	39	23	16	34	20	14	30	18	12	27	16	11
		27.1 to 45	Array Interior	96	96	74	96	96	67	96	95	61	96	87	55	88	80	51	81	74	47	75	68	43	70	63	40	61	55	35	53	48	30	47	42	26	42	37	23	37	33	21	33	30	19
			Array Edge	86	78	50	78	71	45	71	65	41	65	59	37	60	54	34	55	50	31	51	46	29	47	43	27	41	37	23	36	32	20	31	28	18	28	25	16	25	22	14	22	20	12
15	B	0 to 7	Array Interior	96	96	96	96	96	96	96	96	96	96	96	96	96	96	94	96	96	86	96	96	79	96	96	72	96	88	62	96	76	53	91	66	47	80	58	41	71	52	37	63	46	33
			Array Edge	96	96	92	96	96	82	96	96	74	96	95	67	96	87	61	96	79	56	96	73	51	92	67	47	79	57	40	68	49	35	59	43	31	52	38	27	46	34	24	41	30	21
		7.1 to 20	Array Interior	96	96	96	96	96	96	96	96	96	96	96	87	96	96	80	96	88	73	96	81	67	96	75	62	96	64	53	84	56	46	74	49	40	65	43	36	58	38	32	52	34	28
			Array Edge	96	94	78	96	84	70	96	76	63	96	69	58	96	63	53	88	58	48	81	53	44	75	49	41	64	42	35	56	37	31	49	32	27	43	28	24	38	25	21	34	23	19
		20.1 to 27	Array Interior	96	96	96	96	96	96	96	96	93	96	96	85	96	96	78	96	96	71	96	95	66	96	88	61	96	76	52	96	66	46	96	58	40	85	51	35	76	46	32	68	41	28
			Array Edge	96	96	76	96	96	69	96	90	62	96	82	57	96	75	52	96	69	47	96	63	44	96	58	40	84	50	35	73	44	30	64	38	27	57	34	23	51	30	21	45	27	19
		27.1 to 45	Array Interior	96	96	96	96	96	96	96	96	96	96	96	90	96	96	83	96	96	76	96	96	71	96	96	65	96	89	57	86	78	50	76	69	44	68	61	39	61	55	35	55	49	31
			Array Edge	96	96	81	96	96	73	96	96	67	96	96	61	96	88	56	90	81	52	83	75	48	77	70	44	67	60	38	59	53	33	52	47	29	46	41	26	41	37	23	37	33	21
	C	0 to 7	Array Interior	96	96	96	96	96	88	96	96	79	96	96	72	96	93	66	96	85	60	96	78	55	96	72	51	84	61	43	73	53	38	64	46	33	56	41	29	50	36	26	44	32	23
			Array Edge	96	91	64	96	81	57	96	73	52	92	66	47	83	61	43	76	55	39	70	51	36	64	47	33	55	40	28	48	35	25	42	30	22	37	27	19	33	24	17	29	21	15
		7.1 to 20	Array Interior	96	96	83	96	90	75	96	82	68	96	74	62	96	68	56	94	62	52	87	57	47	80	53	44	69	45	38	60	39	33	52	35	29	46	30	25	41	27	22	37	24	20
			Array Edge	96	66	55	90	60	49	82	54	45	74	49	41	68	45	37	62	41	34	57	38	31	53	35	29	45	30	25	39	26	22	35	23	19	30	20	17	27	18	15	24	16	13
		20.1 to 27	Array Interior	96	96	81	96	96	73	96	96	66	96	87	61	96	80	55	96	73	51	96	68	47	96	62	43	90	54	37	78	47	32	69	41	28	61	36	25	54	32	22	49	29	20
			Array Edge	96	78	54	96	70	49	96	64	44	96	58	40	89	53	37	81	49	34	75	45	31	69	41	29	60	36	25	52	31	21	46	27	19	40	24	17	36	21	15	32	19	13
		27.1 to 45	Array Interior	96	96	86	96	96	78	96	96	71	96	96	65	96	94	60	96	86	55	88	80	51	82	74	47	71	64	41	62	56	36	55	50	31	49	44	28	44	40	25	39	36	22
			Array Edge	96	92	59	92	83	53	84	76	48	77	69	44	71	64	40	65	59	37	60	54	34	56	50	32	48	43	27	42	38	24	37	33	21	33	30	18	29	26	16	26	24	15
	D	0 to 7	Array Interior	96	96	82	96	96	74	96	94	66	96	85	60	96	78	55	96	71	50	90	65	46	83	60	42	71	51	36	61	44	32	53	39	28	47	34	24	42	30	22	37	27	19
			Array Edge	96	76	54	94	68	48	85	61	43	77	56	39	70	51	36	64	46	33	58	43	30	54	39	28	46	34	24	40	29	21	35	25	18	31	22	16	27	20	14	24	18	13
		7.1 to 20	Array Interior	96	84	70	96	76	63	96	69	57	95	63	52	87	57	47	79	52	43	73	48	40	67	44	37	58	38	32	50	33	28	44	29	24	39	26	21	35	23	19	31	20	17
			Array Edge	84	56	46	76	50	42	69	45	38	63	41	34	57	38	31	52	35	29	48	32	26	44	29	24	38	25	21	33	22	18	29	19	16	26	17	14	23	15	12	20	13	11
		20.1 to 27	Array Interior	96	96	69	96	89	62	96	81	56	96	74	51	96	67	47	96	62	43	95	57	39	88	53	36	76	45	31	66	39	27	58	35	24	51	31	21	46	27	19	41	24	17
			Array Edge	96	66	46	96	59	41	90	54	37	82	49	34	75	45	31	69	41	28	63	38	26	59	35	24	50	30	21	44	26	18	39	23	16	34	20	14	30	18	12	27	16	11
		27.1 to 45	Array Interior	96	96	74	96	96	67	96	95	61	96	87	55	88	80	51	81	74	47	75	68	43	70	63	40	61	55	35	53	48	30	47	42	26	42	37	23	37	33	21	33	30	19
			Array Edge	86	78	50	78	71	45	71	65	41	65	59	37	60	54	34	55	50	31	51	46	29	47	43	27	41	37	23	36	32	20	31	28	18	28	25	16	25	22	14	22	20	12

Pegasus Solar Tile Replace Gable Flush-Mount on 0 to 30 Foot Roof Portrait 60 Cell

Ground Snow Load (psf)	Exposure Category	Roof/ Panel Angle	Wind Speed (mph)	95			100			105			110			115			120			125			130			140			150			160			170			180			190		
			Roof Area	1	2	3	1	2	3	1	2	3	1	2	3	1	2	3	1	2	3	1	2	3	1	2	3	1	2	3	1	2	3	1	2	3	1	2	3	1	2	3	1	2	3
20	B	0 to 7	Array Interior	96	96	96	96	96	96	96	96	96	96	96	96	96	96	94	96	96	86	96	96	79	96	96	72	96	88	62	96	76	53	91	66	47	80	58	41	71	52	37	63	46	33
			Array Edge	96	96	92	96	96	82	96	96	74	96	95	67	96	87	61	96	79	56	96	73	51	92	67	47	79	57	40	68	49	35	59	43	31	52	38	27	46	34	24	41	30	21
		7.1 to 20	Array Interior	82	82	82	82	82	82	82	82	82	82	82	82	82	82	80	82	82	73	82	81	67	82	75	62	82	64	53	82	56	46	74	49	40	65	43	36	58	38	32	52	34	28
			Array Edge	82	82	78	82	82	70	82	76	63	82	69	58	82	63	53	82	58	48	81	53	44	75	49	41	64	42	35	56	37	31	49	32	27	43	28	24	38	25	21	34	23	19
		20.1 to 27	Array Interior	81	81	81	81	81	81	81	81	81	81	81	81	81	81	78	81	81	71	81	81	66	81	81	61	81	76	52	81	66	46	81	58	40	81	51	35	76	46	32	68	41	28
			Array Edge	81	81	76	81	81	69	81	81	62	81	81	57	81	75	52	81	69	47	81	63	44	81	58	40	81	50	35	73	44	30	64	38	27	57	34	23	51	30	21	45	27	19
		27.1 to 45	Array Interior	89	89	89	89	89	89	89	89	89	89	89	89	89	89	83	89	89	76	89	89	71	89	89	65	89	89	57	86	78	50	76	69	44	68	61	39	61	55	35	55	49	31
			Array Edge	89	89	81	89	89	73	89	89	67	89	89	61	89	88	56	89	81	52	83	75	48	77	70	44	67	60	38	59	53	33	52	47	29	46	41	26	41	37	23	37	33	21
	C	0 to 7	Array Interior	96	96	96	96	96	88	96	96	79	96	96	72	96	93	66	96	85	60	96	78	55	96	72	51	84	61	43	73	53	38	64	46	33	56	41	29	50	36	26	44	32	23
			Array Edge	96	91	64	96	81	57	96	73	52	92	66	47	83	61	43	76	55	39	70	51	36	64	47	33	55	40	28	48	35	25	42	30	22	37	27	19	33	24	17	29	21	15
		7.1 to 20	Array Interior	82	82	82	82	82	75	82	82	68	82	74	62	82	68	56	82	62	52	82	57	47	80	53	44	69	45	38	60	39	33	52	35	29	46	30	25	41	27	22	37	24	20
			Array Edge	82	66	55	82	60	49	82	54	45	74	49	41	68	45	37	62	41	34	57	38	31	53	35	29	45	30	25	39	26	22	35	23	19	30	20	17	27	18	15	24	16	13
		20.1 to 27	Array Interior	81	81	81	81	81	73	81	81	66	81	81	61	81	80	55	81	73	51	81	68	47	81	62	43	81	54	37	78	47	32	69	41	28	61	36	25	54	32	22	49	29	20
			Array Edge	81	78	54	81	70	49	81	64	44	81	58	40	81	53	37	81	49	34	75	45	31	69	41	29	60	36	25	52	31	21	46	27	19	40	24	17	36	21	15	32	19	13
		27.1 to 45	Array Interior	89	89	86	89	89	78	89	89	71	89	89	65	89	89	60	89	86	55	88	80	51	82	74	47	71	64	41	62	56	36	55	50	31	49	44	28	44	40	25	39	36	22
			Array Edge	89	89	59	89	83	53	84	76	48	77	69	44	71	64	40	65	59	37	60	54	34	56	50	32	48	43	27	42	38	24	37	33	21	33	30	18	29	26	16	26	24	15
	D	0 to 7	Array Interior	96	96	82	96	96	74	96	94	66	96	85	60	96	78	55	96	71	50	90	65	46	83	60	42	71	51	36	61	44	32	53	39	28	47	34	24	42	30	22	37	27	19
			Array Edge	96	76	54	94	68	48	85	61	43	77	56	39	70	51	36	64	46	33	58	43	30	54	39	28	46	34	24	40	29	21	35	25	18	31	22	16	27	20	14	24	18	13
		7.1 to 20	Array Interior	82	82	70	82	76	63	82	69	57	82	63	52	82	57	47	79	52	43	73	48	40	67	44	37	58	38	32	50	33	28	44	29	24	39	26	21	35	23	19	31	20	17
			Array Edge	82	56	46	76	50	42	69	45	38	63	41	34	57	38	31	52	35	29	48	32	26	44	29	24	38	25	21	33	22	18	29	19	16	26	17	14	23	15	12	20	13	11
		20.1 to 27	Array Interior	81	81	69	81	81	62	81	81	56	81	74	51	81	67	47	81	62	43	81	57	39	81	53	36	76	45	31	66	39	27	58	35	24	51	31	21	46	27	19	41	24	17
			Array Edge	81	66	46	81	59	41	81	54	37	81	49	34	75	45	31	69	41	28	63	38	26	59	35	24	50	30	21	44	26	18	39	23	16	34	20	14	30	18	12	27	16	11
		27.1 to 45	Array Interior	89	89	74	89	89	67	89	89	61	89	87	55	88	80	51	81	74	47	75	68	43	70	63	40	61	55	35	53	48	30	47	42	26	42	37	23	37	33	21	33	30	19
			Array Edge	86	78	50	78	71	45	71	65	41	65	59	37	60	54	34	55	50	31	51	46	29	47	43	27	41	37	23	36	32	20	31	28	18	28	25	16	25	22	14	22	20	12
25	B	0 to 7	Array Interior	96	96	96	96	96	96	96	96	96	96	96	96	96	96	94	96	96	86	96	96	79	96	96	72	96	88	62	96	76	53	91	66	47	80	58	41	71	52	37	63	46	33
			Array Edge	96	96	92	96	96	82	96	96	74	96	95	67	96	87	61	96	79	56	96	73	51	92	67	47	79	57	40	68	49	35	59	43	31	52	38	27	46	34	24	41	30	21
		7.1 to 20	Array Interior	78	78	78	78	78	78	78	78	78	78	78	78	78	78	78	78	78	73	78	78	67	78	75	62	78	64	53	78	56	46	74	49	40	65	43	36	58	38	32	52	34	28
			Array Edge	78	78	78	78	78	70	78	76	63	78	69	58	78	63	53	78	58	48	78	53	44	75	49	41	64	42	35	56	37	31	49	32	27	43	28	24	38	25	21	34	23	19
		20.1 to 27	Array Interior	78	78	78	78	78	78	78	78	78	78	78	78	78	78	78	78	78	71	78	78	66	78	78	61	78	76	52	78	66	46	78	58	40	78	51	35	76	46	32	68	41	28
			Array Edge	78	78	76	78	78	69	78	78	62	78	78	57	78	75	52	78	69	47	78	63	44	78	58	40	78	50	35	73	44	30	64	38	27	57	34	23	51	30	21	45	27	19
		27.1 to 45	Array Interior	85	85	85	85	85	85	85	85	85	85	85	85	85	85	83	85	85	76	85	85	71	85	85	65	85	85	57	85	78	50	76	69	44	68	61	39	61	55	35	55	49	31
			Array Edge	85	85	81	85	85	73	85	85	67	85	85	61	85	85	56	85	81	52	83	75	48	77	70	44	67	60	38	59	53	33	52	47	29	46	41	26	41	37	23	37	33	21
	C	0 to 7	Array Interior	96	96	96	96	96	88	96	96	79	96	96	72	96	93	66	96	85	60	96	78	55	96	72	51	84	61	43	73	53	38	64	46	33	56	41	29	50	36	26	44	32	23
			Array Edge	96	91	64	96	81	57	96	73	52	92	66	47	83	61	43	76	55	39	70	51	36	64	47	33	55	40	28	48	35	25	42	30	22	37	27	19	33	24	17	29	21	15
		7.1 to 20	Array Interior	78	78	78	78	78	75	78	78	68	78	74	62	78	68	56	78	62	52	78	57	47	78	53	44	69	45	38	60	39	33	52	35	29	46	30	25	41	27	22	37	24	20
			Array Edge	78	66	55	78	60	49	78	54	45	74	49	41	68	45	37	62	41	34	57	38	31	53	35	29	45	30	25	39	26	22	35	23	19	30	20	17	27	18	15	24	16	13
		20.1 to 27	Array Interior	78	78	78	78	78	73	78	78	66	78	78	61	78	78	55	78	73	51	78	68	47	78	62	43	78	54	37	78	47	32	69	41	28	61	36	25	54	32	22	49	29	20
			Array Edge	78	78	54	78	70	49	78	64	44	78	58	40	78	53	37	78	49	34	75	45	31	69	41	29	60	36	25	52	31	21	46	27	19	40	24	17	36	21	15	32	19	13
		27.1 to 45	Array Interior	85	85	85	85	85	78	85	85	71	85	85	65	85	85	60	85	85	55	85	80	51	82	74	47	71	64	41	62	56	36	55	50	31	49	44	28	44	40	25	39	36	22
			Array Edge	85	85	59	85	83	53	84	76	48	77	69	44	71	64	40	65	59	37	60	54	34	56	50	32	48	43	27	42	38	24	37	33	21	33	30	18	29	26	16	26	24	15
	D	0 to 7	Array Interior	96	96	82	96	96	74	96	94	66	96	85	60	96	78	55	96	71	50	90	65	46	83	60	42	71	51	36	61	44	32	53	39	28	47	34	24	42	30	22	37	27	19
			Array Edge	96	76	54	94	68	48	85	61	43	77	56	39	70	51	36	64	46	33	58	43	30	54	39	28	46	34	24	40	29	21	35	25	18	31	22	16	27	20	14	24	18	13
		7.1 to 20	Array Interior	78	78	70	78	76	63	78	69	57	78	63	52	78	57	47	78	52	43	73	48	40	67	44	37	58	38	32	50	33	28	44	29	24	39	26	21	35	23	19	31	20	17
			Array Edge	78	56	46	76	50	42	69	45	38	63	41	34	57	38	31	52	35	29	48	32	26	44	29	24	38	25	21	33	22	18	29	19	16	26	17	14	23	15	12	20	13	11
		20.1 to 27	Array Interior	78	78	69	78	78	62	78	78	56	78	74	51	78	67	47	78	62	43	78	57	39	78	53	36	76	45	31	66	39	27	58	35	24	51	31	21	46	27	19	41	24	17
			Array Edge	78	66	46	78	59	41	78	54	37	78	49	34	75	45	31	69	41	28	63	38	26	59	35	24	50	30	21	44	26	18	39	23	16	34	20	14	30	18	12	27	16	11
		27.1 to 45	Array Interior	85	85	74	85	85	67	85	85	61	85	85	55	85	80	51	81	74	47	75	68	43	70	63	40	61	55	35	53	48	30	47	42	26	42	37	23	37	33	21	33	30	19
			Array Edge	85	78	50	78	71	45	71	65	41	65	59	37	60	54	34	55	50	31	51	46	29	47	43	27	41	37	23	36	32	20	31	28	18	28	25	16	25	22	14	22	20	12
30	B	0 to 7	Array Interior	96	96	96	96	96	96	96	96	96	96	96	96	96	96	94	96	96	86	96	96	79	96	96	72	96	88	62	96	76	53	91	66	47	80	58	41	71	52	37	63	46	33
			Array Edge	96	96	92	96	96	82	96	96	74	96	95	67	96	87	61	96	79	56	96	73	51	92	67	47	79	57	40	68	49	35	59	43	31	52	38	27	46	34	24	41	30	21
		7.1 to 20	Array Interior	67	67	67	67	67	67	67	67	67	67	67	67	67	67	67	67	67	67	67	67	67	67	67	62	67	64	53	67	56	46	67	49	40	65	43	36	58	38	32	52	34	28
			Array Edge	67	67	67	67	67	67	67	67	63	67	67	58	67	63	53	67	58	48	67	53	44	67	49	41	64	42	35	56	37	31	49	32	27	43	28	24	38	25	21	34	23	19
		20.1 to 27	Array Interior	66	66	66	66	66	66	66	66	66	66	66	66	66	66	66	66	66	66	66	66	66	66	66	61	66	66	52	66	66	46	66	58	40	66	51	35	66	46	32	66	41	28
			Array Edge	66	66	66	66	66	66	66	66	62	66	66	57	66	66	52	66	66	47	66	63	44	66	58	40	66	50	35	66	44	30	64	38	27	57	34	23	51	30	21	45	27	19
		27.1 to 45	Array Interior	74	74	74	74	74	74	74	74	74	74	74	74	74	74	74	74	74	74	74	74	71	74	74	65	74	74	57	74	74	50	74	69	44	68	61	39	61	55	35	55	49	31
			Array Edge	74	74	74	74	74	73	74	74	67	74	74	61	74	74	56	74	74	52	74	74	48	74	70	44	67	60	38	59	53	33	52	47	29	46	41	26	41	37	23	37	33	21
	C	0 to 7	Array Interior	96	96	96	96	96	88	96	96	79	96	96	72	96	93	66	96	85	60	96	78	55	96	72	51	84	61	43	73	53	38	64	46	33	56	41	29	50	36	26	44	32	23
			Array Edge	96	91	64	96	81	57	96	73	52	92	66	47	83	61	43	76	55	39	70	51	36	64	47	33	55	40	28	48	35	25	42	30	22	37	27	19	33	24	17	29	21	15
		7.1 to 20	Array Interior	67	67	67	67	67	67	67	67	67	67	67	62	67	67	56	67	62	52	67	57	47	67	53	44	67	45	38	60	39	33	52	35	29	46	30	25	41	27	22	37	24	20
			Array Edge	67	66	55	67	60	49	67	54	45	67	49	41	67	45	37	62	41	34	57	38	31	53	35	29	45	30	25	39	26	22	35	23	19	30	20	17	27	18	15	24	16	13
		20.1 to 27	Array Interior	66	66	66	66	66	66	66	66	66	66	66	61	66	66	55	66	66	51	66	66	47	66	62	43	66	54	37	66	47	32	66	41	28	61	36	25	54	32	22	49	29	20
			Array Edge	66	66	54	66	66	49	66	64	44	66	58	40	66	53	37	66	49	34	66	45	31	66	41	29	60	36	25	52	31	21	46	27	19	40	24	17	36	21	15	32	19	13
		27.1 to 45	Array Interior	74	74	74	74	74	74	74	74	71	74	74	65	74	74	60	74	74	55	74	74	51	74	74	47	71	64	41	62	56	36	55	50	31	49	44	28	44	40	25	39	36	22
			Array Edge	74	74	59	74	74	53	74	74	48	74	69	44	71	64	40	65	59	37	60	54	34	56	50	32	48	43	27	42	38	24	37	33	21	33	30	18	29	26	16	26	24	15
	D	0 to 7	Array Interior	96	96	82	96	96	74	96	94	66	96	85	60	96	78	55	96	71	50	90	65	46	83	60	42	71	51	36	61	44	32	53	39	28	47	34	24	42	30	22	37	27	19
			Array Edge	96	76	54	94	68	48	85	61	43	77	56	39	70	51	36	64	46	33	58	43	30	54	39	28	46	34	24	40	29	21	35	25	18	31	22	16	27	20	14	24	18	13
		7.1 to 20	Array Interior	67	67	67	67	67	63	67	67	57	67	63	52	67	57	47	67	52	43	67	48	40	67	44	37	58	38	32	50	33	28	44	29	24	39	26	21	35	23	19	31	20	17
			Array Edge	67	56	46	67	50	42	67	45	38	63	41	34	57	38	31	52	35	29	48	32	26	44	29	24	38	25	21	33	22	18	29	19	16	26	17	14	23	15	12	20	13	11
		20.1 to 27	Array Interior	66	66	66	66	66	62	66	66	56	66	66	51	66	66	47	66	62	43	66	57	39	66	53	36	66	45	31	66	39	27	58	35	24	51	31	21	46	27	19	41	24	17
			Array Edge	66	66	46	66	59	41	66	54	37	66	49	34	66	45	31	66	41	28	63	38	26	59	35	24	50	30	21	44	26	18	39	23	16	34	20	14	30	18	12	27	16	11
		27.1 to 45	Array Interior	74	74	74	74	74	67	74	74	61	74	74	55	74	74	51	74	74	47	74	68	43	70	63	40	61	55	35	53	48	30	47	42	26	42	37	23	37	33	21	33	30	19
			Array Edge	74	74	50	74	71	45	71	65	41	65	59	37	60	54	34	55	50	31	51	46	29	47	43	27	41	37	23	36	32	20	31	28	18	28	25	16	25	22	14	22	20	12

Pegasus Solar Tile Replace Gable Flush-Mount on 0 to 30 Foot Roof Portrait 72 Cell

Ground Snow Load (psf)	Exposure Category	Roof/ Panel Angle	Wind Speed (mph)	95			100			105			110			115			120			125			130			140			150			160			170			180			190		
			Roof Area	1	2	3	1	2	3	1	2	3	1	2	3	1	2	3	1	2	3	1	2	3	1	2	3	1	2	3	1	2	3	1	2	3	1	2	3	1	2	3	1	2	3
0	B	0 to 7	Array Interior	96	96	96	96	96	96	96	96	96	96	96	88	96	96	80	96	96	73	96	95	67	96	87	61	96	74	52	89	64	45	77	56	40	68	49	35	60	44	31	54	39	28
			Array Edge	96	96	78	96	96	70	96	89	63	96	81	57	96	74	52	93	67	47	85	62	43	78	57	40	67	48	34	58	42	30	50	37	26	44	32	23	39	29	20	35	26	18
		7.1 to 20	Array Interior	96	96	96	96	96	90	96	96	81	96	89	74	96	81	68	96	75	62	96	69	57	96	63	53	83	54	45	72	47	39	63	41	34	55	37	30	49	33	27	44	29	24
			Array Edge	96	80	66	96	72	59	96	65	54	89	59	49	81	54	45	75	49	41	69	45	38	63	42	35	54	36	30	47	31	26	41	27	23	37	24	20	33	21	18	29	19	16
		20.1 to 27	Array Interior	96	96	96	96	96	87	96	96	79	96	96	72	96	95	66	96	87	61	96	80	56	96	74	52	96	64	44	93	56	39	82	49	34	73	43	30	65	39	27	58	35	24
			Array Edge	96	93	64	96	84	58	96	76	53	96	69	48	96	63	44	96	58	40	89	54	37	83	50	34	71	43	29	62	37	26	55	33	22	48	29	20	43	26	18	39	23	16
		27.1 to 45	Array Interior	96	96	96	96	96	91	96	96	83	96	96	76	96	96	70	96	96	65	96	93	60	96	87	56	83	76	48	73	66	42	65	59	37	58	52	33	52	47	29	47	42	26
			Array Edge	96	96	69	96	96	62	96	89	57	90	81	52	82	75	48	76	69	44	70	64	40	65	59	37	57	51	32	50	45	28	44	40	25	39	35	22	35	31	20	31	28	18
	C	0 to 7	Array Interior	96	96	84	96	96	75	96	96	67	96	87	61	96	79	56	96	72	51	91	66	47	84	61	43	72	52	37	62	45	32	54	39	28	48	35	25	42	31	22	38	27	19
			Array Edge	96	77	54	96	69	49	86	62	44	78	56	40	71	51	36	65	47	33	59	43	31	55	40	28	47	34	24	40	29	21	35	26	18	31	23	16	28	20	14	25	18	13
		7.1 to 20	Array Interior	96	85	71	96	77	64	96	69	58	96	63	52	87	58	48	80	53	44	74	49	40	68	45	37	58	38	32	51	33	28	44	29	24	39	26	21	35	23	19	31	21	17
			Array Edge	85	56	47	77	51	42	69	46	38	63	42	35	58	38	32	53	35	29	49	32	27	45	30	25	38	25	21	33	22	18	29	19	16	26	17	14	23	15	13	21	14	11
		20.1 to 27	Array Interior	96	96	69	96	90	62	96	81	56	96	74	51	96	68	47	96	62	43	96	57	40	88	53	37	76	46	32	66	40	27	58	35	24	52	31	21	46	27	19	41	25	17
			Array Edge	96	66	46	96	60	41	90	54	37	82	49	34	75	45	31	69	41	29	64	38	26	59	35	24	51	30	21	44	26	18	39	23	16	34	20	14	31	18	12	27	16	11
		27.1 to 45	Array Interior	96	96	73	96	96	66	96	94	61	95	87	55	88	80	51	81	73	47	75	68	43	70	63	40	61	55	35	53	48	30	47	42	27	42	37	24	37	34	21	33	30	19
			Array Edge	86	78	50	78	71	45	71	64	41	65	59	37	60	54	34	55	50	31	51	46	29	47	43	27	41	37	23	36	32	20	31	28	18	28	25	16	25	22	14	22	20	12
	D	0 to 7	Array Interior	96	96	70	96	89	63	96	80	56	96	73	51	91	66	47	83	60	43	76	55	39	70	51	36	60	44	31	52	38	27	45	33	23	40	29	21	35	26	18	32	23	16
			Array Edge	89	64	45	80	58	41	72	52	37	65	47	33	59	43	30	54	39	28	50	36	26	46	33	24	39	29	20	34	25	18	30	22	15	26	19	13	23	17	12	21	15	11
		7.1 to 20	Array Interior	96	72	59	96	65	54	89	58	48	81	53	44	73	48	40	67	44	37	62	41	34	57	38	31	49	32	27	43	28	23	37	25	20	33	22	18	29	19	16	26	17	14
			Array Edge	72	47	39	65	43	35	58	39	32	53	35	29	48	32	27	44	29	24	41	27	22	38	25	21	32	21	18	28	19	15	25	16	13	22	14	12	19	13	10	17	11	9
		20.1 to 27	Array Interior	96	84	58	96	76	53	96	69	48	96	63	43	96	57	40	88	53	36	81	48	33	75	45	31	64	39	27	56	33	23	49	29	20	44	26	18	39	23	16	35	21	14
			Array Edge	93	56	39	84	50	35	76	46	32	70	42	29	64	38	26	58	35	24	54	32	22	50	30	20	43	26	18	37	22	15	33	19	13	29	17	12	26	15	10	23	14	9
		27.1 to 45	Array Interior	96	96	62	96	88	57	89	81	51	82	74	47	75	68	43	69	63	40	64	58	37	59	54	34	51	46	29	45	41	26	40	36	22	35	32	20	31	28	18	28	25	16
			Array Edge	73	66	42	67	60	38	61	55	35	55	50	32	51	46	29	47	42	27	43	39	25	40	36	23	35	31	20	30	27	17	27	24	15	24	21	13	21	19	12	19	17	10
5	B	0 to 7	Array Interior	96	96	96	96	96	96	96	96	96	96	96	88	96	96	80	96	96	73	96	95	67	96	87	61	96	74	52	89	64	45	77	56	40	68	49	35	60	44	31	54	39	28
			Array Edge	96	96	78	96	96	70	96	89	63	96	81	57	96	74	52	93	67	47	85	62	43	78	57	40	67	48	34	58	42	30	50	37	26	44	32	23	39	29	20	35	26	18
		7.1 to 20	Array Interior	96	96	96	96	96	90	96	96	81	96	89	74	96	81	68	96	75	62	96	69	57	96	63	53	83	54	45	72	47	39	63	41	34	55	37	30	49	33	27	44	29	24
			Array Edge	96	80	66	96	72	59	96	65	54	89	59	49	81	54	45	75	49	41	69	45	38	63	42	35	54	36	30	47	31	26	41	27	23	37	24	20	33	21	18	29	19	16
		20.1 to 27	Array Interior	96	96	96	96	96	87	96	96	79	96	96	72	96	95	66	96	87	61	96	80	56	96	74	52	96	64	44	93	56	39	82	49	34	73	43	30	65	39	27	58	35	24
			Array Edge	96	93	64	96	84	58	96	76	53	96	69	48	96	63	44	96	58	40	89	54	37	83	50	34	71	43	29	62	37	26	55	33	22	48	29	20	43	26	18	39	23	16
		27.1 to 45	Array Interior	96	96	96	96	96	91	96	96	83	96	96	76	96	96	70	96	96	65	96	93	60	96	87	56	83	76	48	73	66	42	65	59	37	58	52	33	52	47	29	47	42	26
			Array Edge	96	96	69	96	96	62	96	89	57	90	81	52	82	75	48	76	69	44	70	64	40	65	59	37	57	51	32	50	45	28	44	40	25	39	35	22	35	31	20	31	28	18
	C	0 to 7	Array Interior	96	96	84	96	96	75	96	96	67	96	87	61	96	79	56	96	72	51	91	66	47	84	61	43	72	52	37	62	45	32	54	39	28	48	35	25	42	31	22	38	27	19
			Array Edge	96	77	54	96	69	49	86	62	44	78	56	40	71	51	36	65	47	33	59	43	31	55	40	28	47	34	24	40	29	21	35	26	18	31	23	16	28	20	14	25	18	13
		7.1 to 20	Array Interior	96	85	71	96	77	64	96	69	58	96	63	52	87	58	48	80	53	44	74	49	40	68	45	37	58	38	32	51	33	28	44	29	24	39	26	21	35	23	19	31	21	17
			Array Edge	85	56	47	77	51	42	69	46	38	63	42	35	58	38	32	53	35	29	49	32	27	45	30	25	38	25	21	33	22	18	29	19	16	26	17	14	23	15	13	21	14	11
		20.1 to 27	Array Interior	96	96	69	96	90	62	96	81	56	96	74	51	96	68	47	96	62	43	96	57	40	88	53	37	76	46	32	66	40	27	58	35	24	52	31	21	46	27	19	41	25	17
			Array Edge	96	66	46	96	60	41	90	54	37	82	49	34	75	45	31	69	41	29	64	38	26	59	35	24	51	30	21	44	26	18	39	23	16	34	20	14	31	18	12	27	16	11
		27.1 to 45	Array Interior	96	96	73	96	96	66	96	94	61	95	87	55	88	80	51	81	73	47	75	68	43	70	63	40	61	55	35	53	48	30	47	42	27	42	37	24	37	34	21	33	30	19
			Array Edge	86	78	50	78	71	45	71	64	41	65	59	37	60	54	34	55	50	31	51	46	29	47	43	27	41	37	23	36	32	20	31	28	18	28	25	16	25	22	14	22	20	12
	D	0 to 7	Array Interior	96	96	70	96	89	63	96	80	56	96	73	51	91	66	47	83	60	43	76	55	39	70	51	36	60	44	31	52	38	27	45	33	23	40	29	21	35	26	18	32	23	16
			Array Edge	89	64	45	80	58	41	72	52	37	65	47	33	59	43	30	54	39	28	50	36	26	46	33	24	39	29	20	34	25	18	30	22	15	26	19	13	23	17	12	21	15	11
		7.1 to 20	Array Interior	96	72	59	96	65	54	89	58	48	81	53	44	73	48	40	67	44	37	62	41	34	57	38	31	49	32	27	43	28	23	37	25	20	33	22	18	29	19	16	26	17	14
			Array Edge	72	47	39	65	43	35	58	39	32	53	35	29	48	32	27	44	29	24	41	27	22	38	25	21	32	21	18	28	19	15	25	16	13	22	14	12	19	13	10	17	11	9
		20.1 to 27	Array Interior	96	84	58	96	76	53	96	69	48	96	63	43	96	57	40	88	53	36	81	48	33	75	45	31	64	39	27	56	33	23	49	29	20	44	26	18	39	23	16	35	21	14
			Array Edge	93	56	39	84	50	35	76	46	32	70	42	29	64	38	26	58	35	24	54	32	22	50	30	20	43	26	18	37	22	15	33	19	13	29	17	12	26	15	10	23	14	9
		27.1 to 45	Array Interior	96	96	62	96	88	57	89	81	51	82	74	47	75	68	43	69	63	40	64	58	37	59	54	34	51	46	29	45	41	26	40	36	22	35	32	20	31	28	18	28	25	16
			Array Edge	73	66	42	67	60	38	61	55	35	55	50	32	51	46	29	47	42	27	43	39	25	40	36	23	35	31	20	30	27	17	27	24	15	24	21	13	21	19	12	19	17	10

Pegasus Solar Tile Replace Gable Flush-Mount on 0 to 30 Foot Roof Portrait 72 Cell

Ground Snow Load (psf)	Exposure Category	Roof/ Panel Angle	Wind Speed (mph)	95			100			105			110			115			120			125			130			140			150			160			170			180			190		
			Roof Area	1	2	3	1	2	3	1	2	3	1	2	3	1	2	3	1	2	3	1	2	3	1	2	3	1	2	3	1	2	3	1	2	3	1	2	3	1	2	3	1	2	3
10	B	0 to 7	Array Interior	96	96	96	96	96	96	96	96	96	96	96	88	96	96	80	96	96	73	96	95	67	96	87	61	96	74	52	89	64	45	77	56	40	68	49	35	60	44	31	54	39	28
			Array Edge	96	96	78	96	96	70	96	89	63	96	81	57	96	74	52	93	67	47	85	62	43	78	57	40	67	48	34	58	42	30	50	37	26	44	32	23	39	29	20	35	26	18
		7.1 to 20	Array Interior	96	96	96	96	96	90	96	96	81	96	89	74	96	81	68	96	75	62	96	69	57	96	63	53	83	54	45	72	47	39	63	41	34	55	37	30	49	33	27	44	29	24
			Array Edge	96	80	66	96	72	59	96	65	54	89	59	49	81	54	45	75	49	41	69	45	38	63	42	35	54	36	30	47	31	26	41	27	23	37	24	20	33	21	18	29	19	16
		20.1 to 27	Array Interior	96	96	96	96	96	87	96	96	79	96	96	72	96	95	66	96	87	61	96	80	56	96	74	52	96	64	44	93	56	39	82	49	34	73	43	30	65	39	27	58	35	24
			Array Edge	96	93	64	96	84	58	96	76	53	96	69	48	96	63	44	96	58	40	89	54	37	83	50	34	71	43	29	62	37	26	55	33	22	48	29	20	43	26	18	39	23	16
		27.1 to 45	Array Interior	96	96	96	96	96	91	96	96	83	96	96	76	96	96	70	96	96	65	96	93	60	96	87	56	83	76	48	73	66	42	65	59	37	58	52	33	52	47	29	47	42	26
			Array Edge	96	96	69	96	96	62	96	89	57	90	81	52	82	75	48	76	69	44	70	64	40	65	59	37	57	51	32	50	45	28	44	40	25	39	35	22	35	31	20	31	28	18
	C	0 to 7	Array Interior	96	96	84	96	96	75	96	96	67	96	87	61	96	79	56	96	72	51	91	66	47	84	61	43	72	52	37	62	45	32	54	39	28	48	35	25	42	31	22	38	27	19
			Array Edge	96	77	54	96	69	49	86	62	44	78	56	40	71	51	36	65	47	33	59	43	31	55	40	28	47	34	24	40	29	21	35	26	18	31	23	16	28	20	14	25	18	13
		7.1 to 20	Array Interior	96	85	71	96	77	64	96	69	58	96	63	52	87	58	48	80	53	44	74	49	40	68	45	37	58	38	32	51	33	28	44	29	24	39	26	21	35	23	19	31	21	17
			Array Edge	85	56	47	77	51	42	69	46	38	63	42	35	58	38	32	53	35	29	49	32	27	45	30	25	38	25	21	33	22	18	29	19	16	26	17	14	23	15	13	21	14	11
		20.1 to 27	Array Interior	96	96	69	96	90	62	96	81	56	96	74	51	96	68	47	96	62	43	96	57	40	88	53	37	76	46	32	66	40	27	58	35	24	52	31	21	46	27	19	41	25	17
			Array Edge	96	66	46	96	60	41	90	54	37	82	49	34	75	45	31	69	41	29	64	38	26	59	35	24	51	30	21	44	26	18	39	23	16	34	20	14	31	18	12	27	16	11
		27.1 to 45	Array Interior	96	96	73	96	96	66	96	94	61	95	87	55	88	80	51	81	73	47	75	68	43	70	63	40	61	55	35	53	48	30	47	42	27	42	37	24	37	34	21	33	30	19
			Array Edge	86	78	50	78	71	45	71	64	41	65	59	37	60	54	34	55	50	31	51	46	29	47	43	27	41	37	23	36	32	20	31	28	18	28	25	16	25	22	14	22	20	12
	D	0 to 7	Array Interior	96	96	70	96	89	63	96	80	56	96	73	51	91	66	47	83	60	43	76	55	39	70	51	36	60	44	31	52	38	27	45	33	23	40	29	21	35	26	18	32	23	16
			Array Edge	89	64	45	80	58	41	72	52	37	65	47	33	59	43	30	54	39	28	50	36	26	46	33	24	39	29	20	34	25	18	30	22	15	26	19	13	23	17	12	21	15	11
		7.1 to 20	Array Interior	96	72	59	96	65	54	89	58	48	81	53	44	73	48	40	67	44	37	62	41	34	57	38	31	49	32	27	43	28	23	37	25	20	33	22	18	29	19	16	26	17	14
			Array Edge	72	47	39	65	43	35	58	39	32	53	35	29	48	32	27	44	29	24	41	27	22	38	25	21	32	21	18	28	19	15	25	16	13	22	14	12	19	13	10	17	11	9
		20.1 to 27	Array Interior	96	84	58	96	76	53	96	69	48	96	63	43	96	57	40	88	53	36	81	48	33	75	45	31	64	39	27	56	33	23	49	29	20	44	26	18	39	23	16	35	21	14
			Array Edge	93	56	39	84	50	35	76	46	32	70	42	29	64	38	26	58	35	24	54	32	22	50	30	20	43	26	18	37	22	15	33	19	13	29	17	12	26	15	10	23	14	9
		27.1 to 45	Array Interior	96	96	62	96	88	57	89	81	51	82	74	47	75	68	43	69	63	40	64	58	37	59	54	34	51	46	29	45	41	26	40	36	22	35	32	20	31	28	18	28	25	16
			Array Edge	73	66	42	67	60	38	61	55	35	55	50	32	51	46	29	47	42	27	43	39	25	40	36	23	35	31	20	30	27	17	27	24	15	24	21	13	21	19	12	19	17	10
15	B	0 to 7	Array Interior	96	96	96	96	96	96	96	96	96	96	96	88	96	96	80	96	96	73	96	95	67	96	87	61	96	74	52	89	64	45	77	56	40	68	49	35	60	44	31	54	39	28
			Array Edge	96	96	78	96	96	70	96	89	63	96	81	57	96	74	52	93	67	47	85	62	43	78	57	40	67	48	34	58	42	30	50	37	26	44	32	23	39	29	20	35	26	18
		7.1 to 20	Array Interior	88	88	88	88	88	88	88	88	81	88	88	74	88	81	68	88	75	62	88	69	57	88	63	53	83	54	45	72	47	39	63	41	34	55	37	30	49	33	27	44	29	24
			Array Edge	88	80	66	88	72	59	88	65	54	88	59	49	81	54	45	75	49	41	69	45	38	63	42	35	54	36	30	47	31	26	41	27	23	37	24	20	33	21	18	29	19	16
		20.1 to 27	Array Interior	87	87	87	87	87	87	87	87	79	87	87	72	87	87	66	87	87	61	87	80	56	87	74	52	87	64	44	87	56	39	82	49	34	73	43	30	65	39	27	58	35	24
			Array Edge	87	87	64	87	84	58	87	76	53	87	69	48	87	63	44	87	58	40	87	54	37	83	50	34	71	43	29	62	37	26	55	33	22	48	29	20	43	26	18	39	23	16
		27.1 to 45	Array Interior	91	91	91	91	91	91	91	91	83	91	91	76	91	91	70	91	91	65	91	91	60	91	87	56	83	76	48	73	66	42	65	59	37	58	52	33	52	47	29	47	42	26
			Array Edge	91	91	69	91	91	62	91	89	57	90	81	52	82	75	48	76	69	44	70	64	40	65	59	37	57	51	32	50	45	28	44	40	25	39	35	22	35	31	20	31	28	18
	C	0 to 7	Array Interior	96	96	84	96	96	75	96	96	67	96	87	61	96	79	56	96	72	51	91	66	47	84	61	43	72	52	37	62	45	32	54	39	28	48	35	25	42	31	22	38	27	19
			Array Edge	96	77	54	96	69	49	86	62	44	78	56	40	71	51	36	65	47	33	59	43	31	55	40	28	47	34	24	40	29	21	35	26	18	31	23	16	28	20	14	25	18	13
		7.1 to 20	Array Interior	88	85	71	88	77	64	88	69	58	88	63	52	87	58	48	80	53	44	74	49	40	68	45	37	58	38	32	51	33	28	44	29	24	39	26	21	35	23	19	31	21	17
			Array Edge	85	56	47	77	51	42	69	46	38	63	42	35	58	38	32	53	35	29	49	32	27	45	30	25	38	25	21	33	22	18	29	19	16	26	17	14	23	15	13	21	14	11
		20.1 to 27	Array Interior	87	87	69	87	87	62	87	81	56	87	74	51	87	68	47	87	62	43	87	57	40	87	53	37	76	46	32	66	40	27	58	35	24	52	31	21	46	27	19	41	25	17
			Array Edge	87	66	46	87	60	41	87	54	37	82	49	34	75	45	31	69	41	29	64	38	26	59	35	24	51	30	21	44	26	18	39	23	16	34	20	14	31	18	12	27	16	11
		27.1 to 45	Array Interior	91	91	73	91	91	66	91	91	61	91	87	55	88	80	51	81	73	47	75	68	43	70	63	40	61	55	35	53	48	30	47	42	27	42	37	24	37	34	21	33	30	19
			Array Edge	86	78	50	78	71	45	71	64	41	65	59	37	60	54	34	55	50	31	51	46	29	47	43	27	41	37	23	36	32	20	31	28	18	28	25	16	25	22	14	22	20	12
	D	0 to 7	Array Interior	96	96	70	96	89	63	96	80	56	96	73	51	91	66	47	83	60	43	76	55	39	70	51	36	60	44	31	52	38	27	45	33	23	40	29	21	35	26	18	32	23	16
			Array Edge	89	64	45	80	58	41	72	52	37	65	47	33	59	43	30	54	39	28	50	36	26	46	33	24	39	29	20	34	25	18	30	22	15	26	19	13	23	17	12	21	15	11
		7.1 to 20	Array Interior	88	72	59	88	65	54	88	58	48	81	53	44	73	48	40	67	44	37	62	41	34	57	38	31	49	32	27	43	28	23	37	25	20	33	22	18	29	19	16	26	17	14
			Array Edge	72	47	39	65	43	35	58	39	32	53	35	29	48	32	27	44	29	24	41	27	22	38	25	21	32	21	18	28	19	15	25	16	13	22	14	12	19	13	10	17	11	9
		20.1 to 27	Array Interior	87	84	58	87	76	53	87	69	48	87	63	43	87	57	40	87	53	36	81	48	33	75	45	31	64	39	27	56	33	23	49	29	20	44	26	18	39	23	16	35	21	14
			Array Edge	87	56	39	84	50	35	76	46	32	70	42	29	64	38	26	58	35	24	54	32	22	50	30	20	43	26	18	37	22	15	33	19	13	29	17	12	26	15	10	23	14	9
		27.1 to 45	Array Interior	91	91	62	91	88	57	89	81	51	82	74	47	75	68	43	69	63	40	64	58	37	59	54	34	51	46	29	45	41	26	40	36	22	35	32	20	31	28	18	28	25	16
			Array Edge	73	66	42	67	60	38	61	55	35	55	50	32	51	46	29	47	42	27	43	39	25	40	36	23	35	31	20	30	27	17	27	24	15	24	21	13	21	19	12	19	17	10

Pegasus Solar Tile Replace Gable Flush-Mount on 0 to 30 Foot Roof Portrait 72 Cell

Ground Snow Load (psf)	Exposure Category	Roof/ Panel Angle	Wind Speed (mph)	95			100			105			110			115			120			125			130			140			150			160			170			180			190		
			Roof Area	1	2	3	1	2	3	1	2	3	1	2	3	1	2	3	1	2	3	1	2	3	1	2	3	1	2	3	1	2	3	1	2	3	1	2	3	1	2	3	1	2	3
20	B	0 to 7	Array Interior	96	96	96	96	96	96	96	96	96	96	96	88	96	96	80	96	96	73	96	95	67	96	87	61	96	74	52	89	64	45	77	56	40	68	49	35	60	44	31	54	39	28
			Array Edge	96	96	78	96	96	70	96	89	63	96	81	57	96	74	52	93	67	47	85	62	43	78	57	40	67	48	34	58	42	30	50	37	26	44	32	23	39	29	20	35	26	18
		7.1 to 20	Array Interior	69	69	69	69	69	69	69	69	69	69	69	69	69	69	68	69	69	62	69	69	57	69	63	53	69	54	45	69	47	39	63	41	34	55	37	30	49	33	27	44	29	24
			Array Edge	69	69	66	69	69	59	69	65	54	69	59	49	69	54	45	69	49	41	69	45	38	63	42	35	54	36	30	47	31	26	41	27	23	37	24	20	33	21	18	29	19	16
		20.1 to 27	Array Interior	69	69	69	69	69	69	69	69	69	69	69	69	69	69	66	69	69	61	69	69	56	69	69	52	69	64	44	69	56	39	69	49	34	69	43	30	65	39	27	58	35	24
			Array Edge	69	69	64	69	69	58	69	69	53	69	69	48	69	63	44	69	58	40	69	54	37	69	50	34	69	43	29	62	37	26	55	33	22	48	29	20	43	26	18	39	23	16
		27.1 to 45	Array Interior	75	75	75	75	75	75	75	75	75	75	75	75	75	75	70	75	75	65	75	75	60	75	75	56	75	75	48	73	66	42	65	59	37	58	52	33	52	47	29	47	42	26
			Array Edge	75	75	69	75	75	62	75	75	57	75	75	52	75	75	48	75	69	44	70	64	40	65	59	37	57	51	32	50	45	28	44	40	25	39	35	22	35	31	20	31	28	18
	C	0 to 7	Array Interior	96	96	84	96	96	75	96	96	67	96	87	61	96	79	56	96	72	51	91	66	47	84	61	43	72	52	37	62	45	32	54	39	28	48	35	25	42	31	22	38	27	19
			Array Edge	96	77	54	96	69	49	86	62	44	78	56	40	71	51	36	65	47	33	59	43	31	55	40	28	47	34	24	40	29	21	35	26	18	31	23	16	28	20	14	25	18	13
		7.1 to 20	Array Interior	69	69	69	69	69	64	69	69	58	69	63	52	69	58	48	69	53	44	69	49	40	68	45	37	58	38	32	51	33	28	44	29	24	39	26	21	35	23	19	31	21	17
			Array Edge	69	56	47	69	51	42	69	46	38	63	42	35	58	38	32	53	35	29	49	32	27	45	30	25	38	25	21	33	22	18	29	19	16	26	17	14	23	15	13	21	14	11
		20.1 to 27	Array Interior	69	69	69	69	69	62	69	69	56	69	69	51	69	68	47	69	62	43	69	57	40	69	53	37	69	46	32	66	40	27	58	35	24	52	31	21	46	27	19	41	25	17
			Array Edge	69	66	46	69	60	41	69	54	37	69	49	34	69	45	31	69	41	29	64	38	26	59	35	24	51	30	21	44	26	18	39	23	16	34	20	14	31	18	12	27	16	11
		27.1 to 45	Array Interior	75	75	73	75	75	66	75	75	61	75	75	55	75	75	51	75	73	47	75	68	43	70	63	40	61	55	35	53	48	30	47	42	27	42	37	24	37	34	21	33	30	19
			Array Edge	75	75	50	75	71	45	71	64	41	65	59	37	60	54	34	55	50	31	51	46	29	47	43	27	41	37	23	36	32	20	31	28	18	28	25	16	25	22	14	22	20	12
	D	0 to 7	Array Interior	96	96	70	96	89	63	96	80	56	96	73	51	91	66	47	83	60	43	76	55	39	70	51	36	60	44	31	52	38	27	45	33	23	40	29	21	35	26	18	32	23	16
			Array Edge	89	64	45	80	58	41	72	52	37	65	47	33	59	43	30	54	39	28	50	36	26	46	33	24	39	29	20	34	25	18	30	22	15	26	19	13	23	17	12	21	15	11
		7.1 to 20	Array Interior	69	69	59	69	65	54	69	58	48	69	53	44	69	48	40	67	44	37	62	41	34	57	38	31	49	32	27	43	28	23	37	25	20	33	22	18	29	19	16	26	17	14
			Array Edge	69	47	39	65	43	35	58	39	32	53	35	29	48	32	27	44	29	24	41	27	22	38	25	21	32	21	18	28	19	15	25	16	13	22	14	12	19	13	10	17	11	9
		20.1 to 27	Array Interior	69	69	58	69	69	53	69	69	48	69	63	43	69	57	40	69	53	36	69	48	33	69	45	31	64	39	27	56	33	23	49	29	20	44	26	18	39	23	16	35	21	14
			Array Edge	69	56	39	69	50	35	69	46	32	69	42	29	64	38	26	58	35	24	54	32	22	50	30	20	43	26	18	37	22	15	33	19	13	29	17	12	26	15	10	23	14	9
		27.1 to 45	Array Interior	75	75	62	75	75	57	75	75	51	75	74	47	75	68	43	69	63	40	64	58	37	59	54	34	51	46	29	45	41	26	40	36	22	35	32	20	31	28	18	28	25	16
			Array Edge	73	66	42	67	60	38	61	55	35	55	50	32	51	46	29	47	42	27	43	39	25	40	36	23	35	31	20	30	27	17	27	24	15	24	21	13	21	19	12	19	17	10
25	B	0 to 7	Array Interior	96	96	96	96	96	96	96	96	96	96	96	88	96	96	80	96	96	73	96	95	67	96	87	61	96	74	52	89	64	45	77	56	40	68	49	35	60	44	31	54	39	28
			Array Edge	96	96	78	96	96	70	96	89	63	96	81	57	96	74	52	93	67	47	85	62	43	78	57	40	67	48	34	58	42	30	50	37	26	44	32	23	39	29	20	35	26	18
		7.1 to 20	Array Interior	66	66	66	66	66	66	66	66	66	66	66	66	66	66	66	66	66	62	66	66	57	66	63	53	66	54	45	66	47	39	63	41	34	55	37	30	49	33	27	44	29	24
			Array Edge	66	66	66	66	66	59	66	65	54	66	59	49	66	54	45	66	49	41	66	45	38	63	42	35	54	36	30	47	31	26	41	27	23	37	24	20	33	21	18	29	19	16
		20.1 to 27	Array Interior	66	66	66	66	66	66	66	66	66	66	66	66	66	66	66	66	66	61	66	66	56	66	66	52	66	64	44	66	56	39	66	49	34	66	43	30	65	39	27	58	35	24
			Array Edge	66	66	64	66	66	58	66	66	53	66	66	48	66	63	44	66	58	40	66	54	37	66	50	34	66	43	29	62	37	26	55	33	22	48	29	20	43	26	18	39	23	16
		27.1 to 45	Array Interior	73	73	73	73	73	73	73	73	73	73	73	73	73	73	70	73	73	65	73	73	60	73	73	56	73	73	48	73	66	42	65	59	37	58	52	33	52	47	29	47	42	26
			Array Edge	73	73	69	73	73	62	73	73	57	73	73	52	73	73	48	73	69	44	70	64	40	65	59	37	57	51	32	50	45	28	44	40	25	39	35	22	35	31	20	31	28	18
	C	0 to 7	Array Interior	96	96	84	96	96	75	96	96	67	96	87	61	96	79	56	96	72	51	91	66	47	84	61	43	72	52	37	62	45	32	54	39	28	48	35	25	42	31	22	38	27	19
			Array Edge	96	77	54	96	69	49	86	62	44	78	56	40	71	51	36	65	47	33	59	43	31	55	40	28	47	34	24	40	29	21	35	26	18	31	23	16	28	20	14	25	18	13
		7.1 to 20	Array Interior	66	66	66	66	66	64	66	66	58	66	63	52	66	58	48	66	53	44	66	49	40	66	45	37	58	38	32	51	33	28	44	29	24	39	26	21	35	23	19	31	21	17
			Array Edge	66	56	47	66	51	42	66	46	38	63	42	35	58	38	32	53	35	29	49	32	27	45	30	25	38	25	21	33	22	18	29	19	16	26	17	14	23	15	13	21	14	11
		20.1 to 27	Array Interior	66	66	66	66	66	62	66	66	56	66	66	51	66	66	47	66	62	43	66	57	40	66	53	37	66	46	32	66	40	27	58	35	24	52	31	21	46	27	19	41	25	17
			Array Edge	66	66	46	66	60	41	66	54	37	66	49	34	66	45	31	66	41	29	64	38	26	59	35	24	51	30	21	44	26	18	39	23	16	34	20	14	31	18	12	27	16	11
		27.1 to 45	Array Interior	73	73	73	73	73	66	73	73	61	73	73	55	73	73	51	73	73	47	73	68	43	70	63	40	61	55	35	53	48	30	47	42	27	42	37	24	37	34	21	33	30	19
			Array Edge	73	73	50	73	71	45	71	64	41	65	59	37	60	54	34	55	50	31	51	46	29	47	43	27	41	37	23	36	32	20	31	28	18	28	25	16	25	22	14	22	20	12
	D	0 to 7	Array Interior	96	96	70	96	89	63	96	80	56	96	73	51	91	66	47	83	60	43	76	55	39	70	51	36	60	44	31	52	38	27	45	33	23	40	29	21	35	26	18	32	23	16
			Array Edge	89	64	45	80	58	41	72	52	37	65	47	33	59	43	30	54	39	28	50	36	26	46	33	24	39	29	20	34	25	18	30	22	15	26	19	13	23	17	12	21	15	11
		7.1 to 20	Array Interior	66	66	59	66	65	54	66	58	48	66	53	44	66	48	40	66	44	37	62	41	34	57	38	31	49	32	27	43	28	23	37	25	20	33	22	18	29	19	16	26	17	14
			Array Edge	66	47	39	65	43	35	58	39	32	53	35	29	48	32	27	44	29	24	41	27	22	38	25	21	32	21	18	28	19	15	25	16	13	22	14	12	19	13	10	17	11	9
		20.1 to 27	Array Interior	66	66	58	66	66	53	66	66	48	66	63	43	66	57	40	66	53	36	66	48	33	66	45	31	64	39	27	56	33	23	49	29	20	44	26	18	39	23	16	35	21	14
			Array Edge	66	56	39	66	50	35	66	46	32	66	42	29	64	38	26	58	35	24	54	32	22	50	30	20	43	26	18	37	22	15	33	19	13	29	17	12	26	15	10	23	14	9
		27.1 to 45	Array Interior	73	73	62	73	73	57	73	73	51	73	73	47	73	68	43	69	63	40	64	58	37	59	54	34	51	46	29	45	41	26	40	36	22	35	32	20	31	28	18	28	25	16
			Array Edge	73	66	42	67	60	38	61	55	35	55	50	32	51	46	29	47	42	27	43	39	25	40	36	23	35	31	20	30	27	17	27	24	15	24	21	13	21	19	12	19	17	10
30	B	0 to 7	Array Interior	84	84	84	84	84	84	84	84	84	84	84	84	84	84	80	84	84	73	84	84	67	84	84	61	84	74	52	84	64	45	77	56	40	68	49	35	60	44	31	54	39	28
			Array Edge	84	84	78	84	84	70	84	84	63	84	81	57	84	74	52	84	67	47	84	62	43	78	57	40	67	48	34	58	42	30	50	37	26	44	32	23	39	29	20	35	26	18
		7.1 to 20	Array Interior	57	57	57	57	57	57	57	57	57	57	57	57	57	57	57	57	57	57	57	57	57	57	57	53	57	54	45	57	47	39	57	41	34	55	37	30	49	33	27	44	29	24
			Array Edge	57	57	57	57	57	57	57	57	54	57	57	49	57	54	45	57	49	41	57	45	38	57	42	35	54	36	30	47	31	26	41	27	23	37	24	20	33	21	18	29	19	16
		20.1 to 27	Array Interior	56	56	56	56	56	56	56	56	56	56	56	56	56	56	56	56	56	56	56	56	56	56	56	52	56	56	44	56	56	39	56	49	34	56	43	30	56	39	27	56	35	24
			Array Edge	56	56	56	56	56	56	56	56	53	56	56	48	56	56	44	56	56	40	56	54	37	56	50	34	56	43	29	56	37	26	55	33	22	48	29	20	43	26	18	39	23	16
		27.1 to 45	Array Interior	63	63	63	63	63	63	63	63	63	63	63	63	63	63	63	63	63	63	63	63	60	63	63	56	63	63	48	63	63	42	63	59	37	58	52	33	52	47	29	47	42	26
			Array Edge	63	63	63	63	63	62	63	63	57	63	63	52	63	63	48	63	63	44	63	63	40	63	59	37	57	51	32	50	45	28	44	40	25	39	35	22	35	31	20	31	28	18
	C	0 to 7	Array Interior	84	84	84	84	84	75	84	84	67	84	84	61	84	79	56	84	72	51	84	66	47	84	61	43	72	52	37	62	45	32	54	39	28	48	35	25	42	31	22	38	27	19
			Array Edge	84	77	54	84	69	49	84	62	44	78	56	40	71	51	36	65	47	33	59	43	31	55	40	28	47	34	24	40	29	21	35	26	18	31	23	16	28	20	14	25	18	13
		7.1 to 20	Array Interior	57	57	57	57	57	57	57	57	57	57	57	52	57	57	48	57	53	44	57	49	40	57	45	37	57	38	32	51	33	28	44	29	24	39	26	21	35	23	19	31	21	17
			Array Edge	57	56	47	57	51	42	57	46	38	57	42	35	57	38	32	53	35	29	49	32	27	45	30	25	38	25	21	33	22	18	29	19	16	26	17	14	23	15	13	21	14	11
		20.1 to 27	Array Interior	56	56	56	56	56	56	56	56	56	56	56	51	56	56	47	56	56	43	56	56	40	56	53	37	56	46	32	56	40	27	56	35	24	52	31	21	46	27	19	41	25	17
			Array Edge	56	56	46	56	56	41	56	54	37	56	49	34	56	45	31	56	41	29	56	38	26	56	35	24	51	30	21	44	26	18	39	23	16	34	20	14	31	18	12	27	16	11
		27.1 to 45	Array Interior	63	63	63	63	63	63	63	63	61	63	63	55	63	63	51	63	63	47	63	63	43	63	63	40	61	55	35	53	48	30	47	42	27	42	37	24	37	34	21	33	30	19
			Array Edge	63	63	50	63	63	45	63	63	41	63	59	37	60	54	34	55	50	31	51	46	29	47	43	27	41	37	23	36	32	20	31	28	18	28	25	16	25	22	14	22	20	12
	D	0 to 7	Array Interior	84	84	70	84	84	63	84	80	56	84	73	51	84	66	47	83	60	43	76	55	39	70	51	36	60	44	31	52	38	27	45	33	23	40	29	21	35	26	18	32	23	16
			Array Edge	84	64	45	80	58	41	72	52	37	65	47	33	59	43	30	54	39	28	50	36	26	46	33	24	39	29	20	34	25	18	30	22	15	26	19	13	23	17	12	21	15	11
		7.1 to 20	Array Interior	57	57	57	57	57	54	57	57	48	57	53	44	57	48	40	57	44	37	57	41	34	57	38	31	49	32	27	43	28	23	37	25	20	33	22	18	29	19	16	26	17	14
			Array Edge	57	47	39	57	43	35	57	39	32	53	35	29	48	32	27	44	29	24	41	27	22	38	25	21	32	21	18	28	19	15	25	16	13	22	14	12	19	13	10	17	11	9
		20.1 to 27	Array Interior	56	56	56	56	56	53	56	56	48	56	56	43	56	56	40	56	53	36	56	48	33	56	45	31	56	39	27	56	33	23	49	29	20	44	26	18	39	23	16	35	21	14
			Array Edge	56	56	39	56	50	35	56	46	32	56	42	29	56	38	26	56	35	24	54	32	22	50	30	20	43	26	18	37	22	15	33	19	13	29	17	12	26	15	10	23	14	9
		27.1 to 45	Array Interior	63	63	62	63	63	57	63	63	51	63	63	47	63	63	43	63	63	40	63	58	37	59	54	34	51	46	29	45	41	26	40	36	22	35	32	20	31	28	18	28	25	16
			Array Edge	63	63	42	63	60	38	61	55	35	55	50	32	51	46	29	47	42	27	43	39	25	40	36	23	35	31	20	30	27	17	27	24	15	24	21	13	21	19	12	19	17	10

Pegasus Solar Tile Replace Gable Flush-Mount on 0 to 30 Foot Roof Landscape

Ground Snow Load (psf)	Exposure Category	Roof/ Panel Angle	Wind Speed (mph)	95			100			105			110			115			120			125			130			140			150			160			170			180			190		
			Roof Area	1	2	3	1	2	3	1	2	3	1	2	3	1	2	3	1	2	3	1	2	3	1	2	3	1	2	3	1	2	3	1	2	3	1	2	3	1	2	3	1	2	3
0	B	0 to 7	Array Interior	96	96	96	96	96	96	96	96	96	96	96	96	96	96	96	96	96	96	96	96	96	96	96	96	96	96	96	96	96	91	96	96	80	96	96	70	96	88	62	96	79	56
			Array Edge	96	96	96	96	96	96	96	96	96	96	96	96	96	96	96	96	96	95	96	96	87	96	96	81	96	96	69	96	84	60	96	74	52	89	65	46	79	58	41	71	52	37
		7.1 to 20	Array Interior	96	96	96	96	96	96	96	96	96	96	96	96	96	96	96	96	96	96	96	96	96	96	96	96	96	96	91	96	95	79	96	83	69	96	74	61	96	66	54	89	59	49
			Array Edge	96	96	96	96	96	96	96	96	96	96	96	96	96	96	90	96	96	82	96	91	76	96	84	70	96	72	60	95	63	52	83	55	46	74	49	40	66	43	36	59	39	32
		20.1 to 27	Array Interior	96	96	96	96	96	96	96	96	96	96	96	96	96	96	96	96	96	96	96	96	96	96	96	96	96	96	89	96	96	78	96	96	68	96	87	60	96	78	54	96	70	48
			Array Edge	96	96	96	96	96	96	96	96	96	96	96	96	96	96	88	96	96	81	96	96	75	96	96	69	96	86	59	96	75	52	96	66	45	96	58	40	86	52	36	78	46	32
		27.1 to 45	Array Interior	96	96	96	96	96	96	96	96	96	96	96	96	96	96	96	96	96	96	96	96	96	96	96	96	96	96	96	96	96	85	96	96	75	96	96	66	96	94	59	94	84	53
			Array Edge	96	96	96	96	96	96	96	96	96	96	96	96	96	96	96	96	96	88	96	96	81	96	96	75	96	96	65	96	90	57	88	80	50	78	71	44	70	63	40	63	57	36
	C	0 to 7	Array Interior	96	96	96	96	96	96	96	96	96	96	96	96	96	96	96	96	96	96	96	96	94	96	96	86	96	96	74	96	90	64	96	79	56	96	70	50	85	62	44	76	55	39
			Array Edge	96	96	96	96	96	96	96	96	88	96	96	80	96	96	73	96	94	67	96	87	62	96	80	57	94	69	49	81	59	42	71	52	37	63	46	33	56	41	29	50	36	26
		7.1 to 20	Array Interior	96	96	96	96	96	96	96	96	96	96	96	96	96	96	96	96	96	88	96	96	81	96	90	75	96	77	64	96	67	56	89	59	49	79	52	43	70	46	39	63	42	35
			Array Edge	96	96	94	96	96	84	96	92	76	96	84	70	96	77	64	96	70	58	96	65	54	90	60	50	77	51	43	67	45	37	59	39	32	52	35	29	46	31	26	42	28	23
		20.1 to 27	Array Interior	96	96	96	96	96	96	96	96	96	96	96	96	96	96	94	96	96	87	96	96	80	96	96	74	96	92	64	96	80	55	96	70	49	96	62	43	93	55	38	83	50	34
			Array Edge	96	96	92	96	96	83	96	96	75	96	96	69	96	91	63	96	83	58	96	77	53	96	71	49	96	61	42	89	53	37	78	47	32	69	41	29	62	37	25	55	33	23
		27.1 to 45	Array Interior	96	96	96	96	96	96	96	96	96	96	96	96	96	96	96	96	96	94	96	96	87	96	96	81	96	96	70	96	96	61	94	85	54	84	75	48	75	68	42	67	61	38
			Array Edge	96	96	96	96	96	90	96	96	82	96	96	75	96	96	69	96	96	63	96	93	58	95	86	54	82	74	47	72	65	41	63	57	36	56	51	32	50	45	28	45	41	25
	D	0 to 7	Array Interior	96	96	96	96	96	96	96	96	96	96	96	96	96	96	94	96	96	86	96	96	79	96	96	73	96	88	62	96	76	54	91	66	47	80	59	42	71	52	37	64	47	33
			Array Edge	96	96	91	96	96	82	96	96	74	96	95	67	96	87	61	96	79	56	96	73	52	92	67	48	79	58	41	68	50	36	60	44	31	53	39	27	47	34	24	42	31	22
		7.1 to 20	Array Interior	96	96	96	96	96	96	96	96	96	96	96	89	96	96	81	96	89	74	96	82	68	96	76	63	96	65	54	86	57	47	75	50	41	66	44	37	59	39	33	53	35	29
			Array Edge	96	95	79	96	86	71	96	78	64	96	71	59	96	64	54	89	59	49	82	54	45	76	50	42	65	43	36	57	38	31	50	33	27	44	29	24	39	26	21	35	23	19
		20.1 to 27	Array Interior	96	96	96	96	96	96	96	96	96	96	96	87	96	96	80	96	96	73	96	96	67	96	90	62	96	78	54	96	67	47	96	59	41	88	52	36	78	47	32	70	42	29
			Array Edge	96	96	78	96	96	70	96	92	64	96	84	58	96	77	53	96	70	49	96	65	45	96	60	41	86	52	36	75	45	31	66	39	27	58	35	24	52	31	21	47	28	19
		27.1 to 45	Array Interior	96	96	96	96	96	96	96	96	96	96	96	95	96	96	87	96	96	80	96	96	74	96	96	68	96	93	59	91	82	52	80	72	45	71	64	40	63	57	36	57	51	32
			Array Edge	96	96	85	96	96	77	96	96	70	96	96	64	96	92	58	94	85	54	87	79	50	81	73	46	70	63	40	61	55	34	54	48	30	48	43	27	43	38	24	38	34	21
5	B	0 to 7	Array Interior	96	96	96	96	96	96	96	96	96	96	96	96	96	96	96	96	96	96	96	96	96	96	96	96	96	96	96	96	96	91	96	96	80	96	96	70	96	88	62	96	79	56
			Array Edge	96	96	96	96	96	96	96	96	96	96	96	96	96	96	96	96	96	95	96	96	87	96	96	81	96	96	69	96	84	60	96	74	52	89	65	46	79	58	41	71	52	37
		7.1 to 20	Array Interior	96	96	96	96	96	96	96	96	96	96	96	96	96	96	96	96	96	96	96	96	96	96	96	96	96	96	91	96	95	79	96	83	69	96	74	61	96	66	54	89	59	49
			Array Edge	96	96	96	96	96	96	96	96	96	96	96	96	96	96	90	96	96	82	96	91	76	96	84	70	96	72	60	95	63	52	83	55	46	74	49	40	66	43	36	59	39	32
		20.1 to 27	Array Interior	96	96	96	96	96	96	96	96	96	96	96	96	96	96	96	96	96	96	96	96	96	96	96	96	96	96	89	96	96	78	96	96	68	96	87	60	96	78	54	96	70	48
			Array Edge	96	96	96	96	96	96	96	96	96	96	96	96	96	96	88	96	96	81	96	96	75	96	96	69	96	86	59	96	75	52	96	66	45	96	58	40	86	52	36	78	46	32
		27.1 to 45	Array Interior	96	96	96	96	96	96	96	96	96	96	96	96	96	96	96	96	96	96	96	96	96	96	96	96	96	96	96	96	96	85	96	96	75	96	96	66	96	94	59	94	84	53
			Array Edge	96	96	96	96	96	96	96	96	96	96	96	96	96	96	96	96	96	88	96	96	81	96	96	75	96	96	65	96	90	57	88	80	50	78	71	44	70	63	40	63	57	36
	C	0 to 7	Array Interior	96	96	96	96	96	96	96	96	96	96	96	96	96	96	96	96	96	96	96	96	94	96	96	86	96	96	74	96	90	64	96	79	56	96	70	50	85	62	44	76	55	39
			Array Edge	96	96	96	96	96	96	96	96	88	96	96	80	96	96	73	96	94	67	96	87	62	96	80	57	94	69	49	81	59	42	71	52	37	63	46	33	56	41	29	50	36	26
		7.1 to 20	Array Interior	96	96	96	96	96	96	96	96	96	96	96	96	96	96	96	96	96	88	96	96	81	96	90	75	96	77	64	96	67	56	89	59	49	79	52	43	70	46	39	63	42	35
			Array Edge	96	96	94	96	96	84	96	92	76	96	84	70	96	77	64	96	70	58	96	65	54	90	60	50	77	51	43	67	45	37	59	39	32	52	35	29	46	31	26	42	28	23
		20.1 to 27	Array Interior	96	96	96	96	96	96	96	96	96	96	96	96	96	96	94	96	96	87	96	96	80	96	96	74	96	92	64	96	80	55	96	70	49	96	62	43	93	55	38	83	50	34
			Array Edge	96	96	92	96	96	83	96	96	75	96	96	69	96	91	63	96	83	58	96	77	53	96	71	49	96	61	42	89	53	37	78	47	32	69	41	29	62	37	25	55	33	23
		27.1 to 45	Array Interior	96	96	96	96	96	96	96	96	96	96	96	96	96	96	96	96	96	94	96	96	87	96	96	81	96	96	70	96	96	61	94	85	54	84	75	48	75	68	42	67	61	38
			Array Edge	96	96	96	96	96	90	96	96	82	96	96	75	96	96	69	96	96	63	96	93	58	95	86	54	82	74	47	72	65	41	63	57	36	56	51	32	50	45	28	45	41	25
	D	0 to 7	Array Interior	96	96	96	96	96	96	96	96	96	96	96	96	96	96	94	96	96	86	96	96	79	96	96	73	96	88	62	96	76	54	91	66	47	80	59	42	71	52	37	64	47	33
			Array Edge	96	96	91	96	96	82	96	96	74	96	95	67	96	87	61	96	79	56	96	73	52	92	67	48	79	58	41	68	50	36	60	44	31	53	39	27	47	34	24	42	31	22
		7.1 to 20	Array Interior	96	96	96	96	96	96	96	96	96	96	96	89	96	96	81	96	89	74	96	82	68	96	76	63	96	65	54	86	57	47	75	50	41	66	44	37	59	39	33	53	35	29
			Array Edge	96	95	79	96	86	71	96	78	64	96	71	59	96	64	54	89	59	49	82	54	45	76	50	42	65	43	36	57	38	31	50	33	27	44	29	24	39	26	21	35	23	19
		20.1 to 27	Array Interior	96	96	96	96	96	96	96	96	96	96	96	87	96	96	80	96	96	73	96	96	67	96	90	62	96	78	54	96	67	47	96	59	41	88	52	36	78	47	32	70	42	29
			Array Edge	96	96	78	96	96	70	96	92	64	96	84	58	96	77	53	96	70	49	96	65	45	96	60	41	86	52	36	75	45	31	66	39	27	58	35	24	52	31	21	47	28	19
		27.1 to 45	Array Interior	96	96	96	96	96	96	96	96	96	96	96	95	96	96	87	96	96	80	96	96	74	96	96	68	96	93	59	91	82	52	80	72	45	71	64	40	63	57	36	57	51	32
			Array Edge	96	96	85	96	96	77	96	96	70	96	96	64	96	92	58	94	85	54	87	79	50	81	73	46	70	63	40	61	55	34	54	48	30	48	43	27	43	38	24	38	34	21

Pegasus Solar Tile Replace Gable Flush-Mount on 0 to 30 Foot Roof Landscape

Ground Snow Load (psf)	Exposure Category	Roof/ Panel Angle	Wind Speed (mph)	95			100			105			110			115			120			125			130			140			150			160			170			180			190		
			Roof Area	1	2	3	1	2	3	1	2	3	1	2	3	1	2	3	1	2	3	1	2	3	1	2	3	1	2	3	1	2	3	1	2	3	1	2	3	1	2	3	1	2	3
10	B	0 to 7	Array Interior	96	96	96	96	96	96	96	96	96	96	96	96	96	96	96	96	96	96	96	96	96	96	96	96	96	96	96	96	96	91	96	96	80	96	96	70	96	88	62	96	79	56
			Array Edge	96	96	96	96	96	96	96	96	96	96	96	96	96	96	96	96	96	95	96	96	87	96	96	81	96	96	69	96	84	60	96	74	52	89	65	46	79	58	41	71	52	37
		7.1 to 20	Array Interior	96	96	96	96	96	96	96	96	96	96	96	96	96	96	96	96	96	96	96	96	96	96	96	96	96	96	91	96	95	79	96	83	69	96	74	61	96	66	54	89	59	49
			Array Edge	96	96	96	96	96	96	96	96	96	96	96	96	96	96	90	96	96	82	96	91	76	96	84	70	96	72	60	95	63	52	83	55	46	74	49	40	66	43	36	59	39	32
		20.1 to 27	Array Interior	96	96	96	96	96	96	96	96	96	96	96	96	96	96	96	96	96	96	96	96	96	96	96	96	96	96	89	96	96	78	96	96	68	96	87	60	96	78	54	96	70	48
			Array Edge	96	96	96	96	96	96	96	96	96	96	96	96	96	96	88	96	96	81	96	96	75	96	96	69	96	86	59	96	75	52	96	66	45	96	58	40	86	52	36	78	46	32
		27.1 to 45	Array Interior	96	96	96	96	96	96	96	96	96	96	96	96	96	96	96	96	96	96	96	96	96	96	96	96	96	96	96	96	96	85	96	96	75	96	96	66	96	94	59	94	84	53
			Array Edge	96	96	96	96	96	96	96	96	96	96	96	96	96	96	96	96	96	88	96	96	81	96	96	75	96	96	65	96	90	57	88	80	50	78	71	44	70	63	40	63	57	36
	C	0 to 7	Array Interior	96	96	96	96	96	96	96	96	96	96	96	96	96	96	96	96	96	96	96	96	94	96	96	86	96	96	74	96	90	64	96	79	56	96	70	50	85	62	44	76	55	39
			Array Edge	96	96	96	96	96	96	96	96	88	96	96	80	96	96	73	96	94	67	96	87	62	96	80	57	94	69	49	81	59	42	71	52	37	63	46	33	56	41	29	50	36	26
		7.1 to 20	Array Interior	96	96	96	96	96	96	96	96	96	96	96	96	96	96	96	96	96	88	96	96	81	96	90	75	96	77	64	96	67	56	89	59	49	79	52	43	70	46	39	63	42	35
			Array Edge	96	96	94	96	96	84	96	92	76	96	84	70	96	77	64	96	70	58	96	65	54	90	60	50	77	51	43	67	45	37	59	39	32	52	35	29	46	31	26	42	28	23
		20.1 to 27	Array Interior	96	96	96	96	96	96	96	96	96	96	96	96	96	96	94	96	96	87	96	96	80	96	96	74	96	92	64	96	80	55	96	70	49	96	62	43	93	55	38	83	50	34
			Array Edge	96	96	92	96	96	83	96	96	75	96	96	69	96	91	63	96	83	58	96	77	53	96	71	49	96	61	42	89	53	37	78	47	32	69	41	29	62	37	25	55	33	23
		27.1 to 45	Array Interior	96	96	96	96	96	96	96	96	96	96	96	96	96	96	96	96	96	94	96	96	87	96	96	81	96	96	70	96	96	61	94	85	54	84	75	48	75	68	42	67	61	38
			Array Edge	96	96	96	96	96	90	96	96	82	96	96	75	96	96	69	96	96	63	96	93	58	95	86	54	82	74	47	72	65	41	63	57	36	56	51	32	50	45	28	45	41	25
	D	0 to 7	Array Interior	96	96	96	96	96	96	96	96	96	96	96	96	96	96	94	96	96	86	96	96	79	96	96	73	96	88	62	96	76	54	91	66	47	80	59	42	71	52	37	64	47	33
			Array Edge	96	96	91	96	96	82	96	96	74	96	95	67	96	87	61	96	79	56	96	73	52	92	67	48	79	58	41	68	50	36	60	44	31	53	39	27	47	34	24	42	31	22
		7.1 to 20	Array Interior	96	96	96	96	96	96	96	96	96	96	96	89	96	96	81	96	89	74	96	82	68	96	76	63	96	65	54	86	57	47	75	50	41	66	44	37	59	39	33	53	35	29
			Array Edge	96	95	79	96	86	71	96	78	64	96	71	59	96	64	54	89	59	49	82	54	45	76	50	42	65	43	36	57	38	31	50	33	27	44	29	24	39	26	21	35	23	19
		20.1 to 27	Array Interior	96	96	96	96	96	96	96	96	96	96	96	87	96	96	80	96	96	73	96	96	67	96	90	62	96	78	54	96	67	47	96	59	41	88	52	36	78	47	32	70	42	29
			Array Edge	96	96	78	96	96	70	96	92	64	96	84	58	96	77	53	96	70	49	96	65	45	96	60	41	86	52	36	75	45	31	66	39	27	58	35	24	52	31	21	47	28	19
		27.1 to 45	Array Interior	96	96	96	96	96	96	96	96	96	96	96	95	96	96	87	96	96	80	96	96	74	96	96	68	96	93	59	91	82	52	80	72	45	71	64	40	63	57	36	57	51	32
			Array Edge	96	96	85	96	96	77	96	96	70	96	96	64	96	92	58	94	85	54	87	79	50	81	73	46	70	63	40	61	55	34	54	48	30	48	43	27	43	38	24	38	34	21
15	B	0 to 7	Array Interior	96	96	96	96	96	96	96	96	96	96	96	96	96	96	96	96	96	96	96	96	96	96	96	96	96	96	96	96	96	91	96	96	80	96	96	70	96	88	62	96	79	56
			Array Edge	96	96	96	96	96	96	96	96	96	96	96	96	96	96	96	96	96	95	96	96	87	96	96	81	96	96	69	96	84	60	96	74	52	89	65	46	79	58	41	71	52	37
		7.1 to 20	Array Interior	96	96	96	96	96	96	96	96	96	96	96	96	96	96	96	96	96	96	96	96	96	96	96	96	96	96	91	96	95	79	96	83	69	96	74	61	96	66	54	89	59	49
			Array Edge	96	96	96	96	96	96	96	96	96	96	96	96	96	96	90	96	96	82	96	91	76	96	84	70	96	72	60	95	63	52	83	55	46	74	49	40	66	43	36	59	39	32
		20.1 to 27	Array Interior	96	96	96	96	96	96	96	96	96	96	96	96	96	96	96	96	96	96	96	96	96	96	96	96	96	96	89	96	96	78	96	96	68	96	87	60	96	78	54	96	70	48
			Array Edge	96	96	96	96	96	96	96	96	96	96	96	96	96	96	88	96	96	81	96	96	75	96	96	69	96	86	59	96	75	52	96	66	45	96	58	40	86	52	36	78	46	32
		27.1 to 45	Array Interior	96	96	96	96	96	96	96	96	96	96	96	96	96	96	96	96	96	96	96	96	96	96	96	96	96	96	96	96	96	85	96	96	75	96	96	66	96	94	59	94	84	53
			Array Edge	96	96	96	96	96	96	96	96	96	96	96	96	96	96	96	96	96	88	96	96	81	96	96	75	96	96	65	96	90	57	88	80	50	78	71	44	70	63	40	63	57	36
	C	0 to 7	Array Interior	96	96	96	96	96	96	96	96	96	96	96	96	96	96	96	96	96	96	96	96	94	96	96	86	96	96	74	96	90	64	96	79	56	96	70	50	85	62	44	76	55	39
			Array Edge	96	96	96	96	96	96	96	96	88	96	96	80	96	96	73	96	94	67	96	87	62	96	80	57	94	69	49	81	59	42	71	52	37	63	46	33	56	41	29	50	36	26
		7.1 to 20	Array Interior	96	96	96	96	96	96	96	96	96	96	96	96	96	96	96	96	96	88	96	96	81	96	90	75	96	77	64	96	67	56	89	59	49	79	52	43	70	46	39	63	42	35
			Array Edge	96	96	94	96	96	84	96	92	76	96	84	70	96	77	64	96	70	58	96	65	54	90	60	50	77	51	43	67	45	37	59	39	32	52	35	29	46	31	26	42	28	23
		20.1 to 27	Array Interior	96	96	96	96	96	96	96	96	96	96	96	96	96	96	94	96	96	87	96	96	80	96	96	74	96	92	64	96	80	55	96	70	49	96	62	43	93	55	38	83	50	34
			Array Edge	96	96	92	96	96	83	96	96	75	96	96	69	96	91	63	96	83	58	96	77	53	96	71	49	96	61	42	89	53	37	78	47	32	69	41	29	62	37	25	55	33	23
		27.1 to 45	Array Interior	96	96	96	96	96	96	96	96	96	96	96	96	96	96	96	96	96	94	96	96	87	96	96	81	96	96	70	96	96	61	94	85	54	84	75	48	75	68	42	67	61	38
			Array Edge	96	96	96	96	96	90	96	96	82	96	96	75	96	96	69	96	96	63	96	93	58	95	86	54	82	74	47	72	65	41	63	57	36	56	51	32	50	45	28	45	41	25
	D	0 to 7	Array Interior	96	96	96	96	96	96	96	96	96	96	96	96	96	96	94	96	96	86	96	96	79	96	96	73	96	88	62	96	76	54	91	66	47	80	59	42	71	52	37	64	47	33
			Array Edge	96	96	91	96	96	82	96	96	74	96	95	67	96	87	61	96	79	56	96	73	52	92	67	48	79	58	41	68	50	36	60	44	31	53	39	27	47	34	24	42	31	22
		7.1 to 20	Array Interior	96	96	96	96	96	96	96	96	96	96	96	89	96	96	81	96	89	74	96	82	68	96	76	63	96	65	54	86	57	47	75	50	41	66	44	37	59	39	33	53	35	29
			Array Edge	96	95	79	96	86	71	96	78	64	96	71	59	96	64	54	89	59	49	82	54	45	76	50	42	65	43	36	57	38	31	50	33	27	44	29	24	39	26	21	35	23	19
		20.1 to 27	Array Interior	96	96	96	96	96	96	96	96	96	96	96	87	96	96	80	96	96	73	96	96	67	96	90	62	96	78	54	96	67	47	96	59	41	88	52	36	78	47	32	70	42	29
			Array Edge	96	96	78	96	96	70	96	92	64	96	84	58	96	77	53	96	70	49	96	65	45	96	60	41	86	52	36	75	45	31	66	39	27	58	35	24	52	31	21	47	28	19
		27.1 to 45	Array Interior	96	96	96	96	96	96	96	96	96	96	96	95	96	96	87	96	96	80	96	96	74	96	96	68	96	93	59	91	82	52	80	72	45	71	64	40	63	57	36	57	51	32
			Array Edge	96	96	85	96	96	77	96	96	70	96	96	64	96	92	58	94	85	54	87	79	50	81	73	46	70	63	40	61	55	34	54	48	30	48	43	27	43	38	24	38	34	21

Pegasus Solar Tile Replace Gable Flush-Mount on 0 to 30 Foot Roof Landscape

Ground Snow Load (psf)	Exposure Category	Roof/ Panel Angle	Wind Speed (mph)	95			100			105			110			115			120			125			130			140			150			160			170			180			190		
			Roof Area	1	2	3	1	2	3	1	2	3	1	2	3	1	2	3	1	2	3	1	2	3	1	2	3	1	2	3	1	2	3	1	2	3	1	2	3	1	2	3	1	2	3
20	B	0 to 7	Array Interior	96	96	96	96	96	96	96	96	96	96	96	96	96	96	96	96	96	96	96	96	96	96	96	96	96	96	96	96	96	91	96	96	80	96	96	70	96	88	62	96	79	56
			Array Edge	96	96	96	96	96	96	96	96	96	96	96	96	96	96	96	96	96	95	96	96	87	96	96	81	96	96	69	96	84	60	96	74	52	89	65	46	79	58	41	71	52	37
		7.1 to 20	Array Interior	96	96	96	96	96	96	96	96	96	96	96	96	96	96	96	96	96	96	96	96	96	96	96	96	96	96	91	96	95	79	96	83	69	96	74	61	96	66	54	89	59	49
			Array Edge	96	96	96	96	96	96	96	96	96	96	96	96	96	96	90	96	96	82	96	91	76	96	84	70	96	72	60	95	63	52	83	55	46	74	49	40	66	43	36	59	39	32
		20.1 to 27	Array Interior	96	96	96	96	96	96	96	96	96	96	96	96	96	96	96	96	96	96	96	96	96	96	96	96	96	96	89	96	96	78	96	96	68	96	87	60	96	78	54	96	70	48
			Array Edge	96	96	96	96	96	96	96	96	96	96	96	96	96	96	88	96	96	81	96	96	75	96	96	69	96	86	59	96	75	52	96	66	45	96	58	40	86	52	36	78	46	32
		27.1 to 45	Array Interior	96	96	96	96	96	96	96	96	96	96	96	96	96	96	96	96	96	96	96	96	96	96	96	96	96	96	96	96	96	85	96	96	75	96	96	66	96	94	59	94	84	53
			Array Edge	96	96	96	96	96	96	96	96	96	96	96	96	96	96	96	96	96	88	96	96	81	96	96	75	96	96	65	96	90	57	88	80	50	78	71	44	70	63	40	63	57	36
	C	0 to 7	Array Interior	96	96	96	96	96	96	96	96	96	96	96	96	96	96	96	96	96	96	96	96	94	96	96	86	96	96	74	96	90	64	96	79	56	96	70	50	85	62	44	76	55	39
			Array Edge	96	96	96	96	96	96	96	96	88	96	96	80	96	96	73	96	94	67	96	87	62	96	80	57	94	69	49	81	59	42	71	52	37	63	46	33	56	41	29	50	36	26
		7.1 to 20	Array Interior	96	96	96	96	96	96	96	96	96	96	96	96	96	96	96	96	96	88	96	96	81	96	90	75	96	77	64	96	67	56	89	59	49	79	52	43	70	46	39	63	42	35
			Array Edge	96	96	94	96	96	84	96	92	76	96	84	70	96	77	64	96	70	58	96	65	54	90	60	50	77	51	43	67	45	37	59	39	32	52	35	29	46	31	26	42	28	23
		20.1 to 27	Array Interior	96	96	96	96	96	96	96	96	96	96	96	96	96	96	94	96	96	87	96	96	80	96	96	74	96	92	64	96	80	55	96	70	49	96	62	43	93	55	38	83	50	34
			Array Edge	96	96	92	96	96	83	96	96	75	96	96	69	96	91	63	96	83	58	96	77	53	96	71	49	96	61	42	89	53	37	78	47	32	69	41	29	62	37	25	55	33	23
		27.1 to 45	Array Interior	96	96	96	96	96	96	96	96	96	96	96	96	96	96	96	96	96	94	96	96	87	96	96	81	96	96	70	96	96	61	94	85	54	84	75	48	75	68	42	67	61	38
			Array Edge	96	96	96	96	96	90	96	96	82	96	96	75	96	96	69	96	96	63	96	93	58	95	86	54	82	74	47	72	65	41	63	57	36	56	51	32	50	45	28	45	41	25
	D	0 to 7	Array Interior	96	96	96	96	96	96	96	96	96	96	96	96	96	96	94	96	96	86	96	96	79	96	96	73	96	88	62	96	76	54	91	66	47	80	59	42	71	52	37	64	47	33
			Array Edge	96	96	91	96	96	82	96	96	74	96	95	67	96	87	61	96	79	56	96	73	52	92	67	48	79	58	41	68	50	36	60	44	31	53	39	27	47	34	24	42	31	22
		7.1 to 20	Array Interior	96	96	96	96	96	96	96	96	96	96	96	89	96	96	81	96	89	74	96	82	68	96	76	63	96	65	54	86	57	47	75	50	41	66	44	37	59	39	33	53	35	29
			Array Edge	96	95	79	96	86	71	96	78	64	96	71	59	96	64	54	89	59	49	82	54	45	76	50	42	65	43	36	57	38	31	50	33	27	44	29	24	39	26	21	35	23	19
		20.1 to 27	Array Interior	96	96	96	96	96	96	96	96	96	96	96	87	96	96	80	96	96	73	96	96	67	96	90	62	96	78	54	96	67	47	96	59	41	88	52	36	78	47	32	70	42	29
			Array Edge	96	96	78	96	96	70	96	92	64	96	84	58	96	77	53	96	70	49	96	65	45	96	60	41	86	52	36	75	45	31	66	39	27	58	35	24	52	31	21	47	28	19
		27.1 to 45	Array Interior	96	96	96	96	96	96	96	96	96	96	96	95	96	96	87	96	96	80	96	96	74	96	96	68	96	93	59	91	82	52	80	72	45	71	64	40	63	57	36	57	51	32
			Array Edge	96	96	85	96	96	77	96	96	70	96	96	64	96	92	58	94	85	54	87	79	50	81	73	46	70	63	40	61	55	34	54	48	30	48	43	27	43	38	24	38	34	21
25	B	0 to 7	Array Interior	96	96	96	96	96	96	96	96	96	96	96	96	96	96	96	96	96	96	96	96	96	96	96	96	96	96	96	96	96	91	96	96	80	96	96	70	96	88	62	96	79	56
			Array Edge	96	96	96	96	96	96	96	96	96	96	96	96	96	96	96	96	96	95	96	96	87	96	96	81	96	96	69	96	84	60	96	74	52	89	65	46	79	58	41	71	52	37
		7.1 to 20	Array Interior	96	96	96	96	96	96	96	96	96	96	96	96	96	96	96	96	96	96	96	96	96	96	96	96	96	96	91	96	95	79	96	83	69	96	74	61	96	66	54	89	59	49
			Array Edge	96	96	96	96	96	96	96	96	96	96	96	96	96	96	90	96	96	82	96	91	76	96	84	70	96	72	60	95	63	52	83	55	46	74	49	40	66	43	36	59	39	32
		20.1 to 27	Array Interior	96	96	96	96	96	96	96	96	96	96	96	96	96	96	96	96	96	96	96	96	96	96	96	96	96	96	89	96	96	78	96	96	68	96	87	60	96	78	54	96	70	48
			Array Edge	96	96	96	96	96	96	96	96	96	96	96	96	96	96	88	96	96	81	96	96	75	96	96	69	96	86	59	96	75	52	96	66	45	96	58	40	86	52	36	78	46	32
		27.1 to 45	Array Interior	96	96	96	96	96	96	96	96	96	96	96	96	96	96	96	96	96	96	96	96	96	96	96	96	96	96	96	96	96	85	96	96	75	96	96	66	96	94	59	94	84	53
			Array Edge	96	96	96	96	96	96	96	96	96	96	96	96	96	96	96	96	96	88	96	96	81	96	96	75	96	96	65	96	90	57	88	80	50	78	71	44	70	63	40	63	57	36
	C	0 to 7	Array Interior	96	96	96	96	96	96	96	96	96	96	96	96	96	96	96	96	96	96	96	96	94	96	96	86	96	96	74	96	90	64	96	79	56	96	70	50	85	62	44	76	55	39
			Array Edge	96	96	96	96	96	96	96	96	88	96	96	80	96	96	73	96	94	67	96	87	62	96	80	57	94	69	49	81	59	42	71	52	37	63	46	33	56	41	29	50	36	26
		7.1 to 20	Array Interior	96	96	96	96	96	96	96	96	96	96	96	96	96	96	96	96	96	88	96	96	81	96	90	75	96	77	64	96	67	56	89	59	49	79	52	43	70	46	39	63	42	35
			Array Edge	96	96	94	96	96	84	96	92	76	96	84	70	96	77	64	96	70	58	96	65	54	90	60	50	77	51	43	67	45	37	59	39	32	52	35	29	46	31	26	42	28	23
		20.1 to 27	Array Interior	96	96	96	96	96	96	96	96	96	96	96	96	96	96	94	96	96	87	96	96	80	96	96	74	96	92	64	96	80	55	96	70	49	96	62	43	93	55	38	83	50	34
			Array Edge	96	96	92	96	96	83	96	96	75	96	96	69	96	91	63	96	83	58	96	77	53	96	71	49	96	61	42	89	53	37	78	47	32	69	41	29	62	37	25	55	33	23
		27.1 to 45	Array Interior	96	96	96	96	96	96	96	96	96	96	96	96	96	96	96	96	96	94	96	96	87	96	96	81	96	96	70	96	96	61	94	85	54	84	75	48	75	68	42	67	61	38
			Array Edge	96	96	96	96	96	90	96	96	82	96	96	75	96	96	69	96	96	63	96	93	58	95	86	54	82	74	47	72	65	41	63	57	36	56	51	32	50	45	28	45	41	25
	D	0 to 7	Array Interior	96	96	96	96	96	96	96	96	96	96	96	96	96	96	94	96	96	86	96	96	79	96	96	73	96	88	62	96	76	54	91	66	47	80	59	42	71	52	37	64	47	33
			Array Edge	96	96	91	96	96	82	96	96	74	96	95	67	96	87	61	96	79	56	96	73	52	92	67	48	79	58	41	68	50	36	60	44	31	53	39	27	47	34	24	42	31	22
		7.1 to 20	Array Interior	96	96	96	96	96	96	96	96	96	96	96	89	96	96	81	96	89	74	96	82	68	96	76	63	96	65	54	86	57	47	75	50	41	66	44	37	59	39	33	53	35	29
			Array Edge	96	95	79	96	86	71	96	78	64	96	71	59	96	64	54	89	59	49	82	54	45	76	50	42	65	43	36	57	38	31	50	33	27	44	29	24	39	26	21	35	23	19
		20.1 to 27	Array Interior	96	96	96	96	96	96	96	96	96	96	96	87	96	96	80	96	96	73	96	96	67	96	90	62	96	78	54	96	67	47	96	59	41	88	52	36	78	47	32	70	42	29
			Array Edge	96	96	78	96	96	70	96	92	64	96	84	58	96	77	53	96	70	49	96	65	45	96	60	41	86	52	36	75	45	31	66	39	27	58	35	24	52	31	21	47	28	19
		27.1 to 45	Array Interior	96	96	96	96	96	96	96	96	96	96	96	95	96	96	87	96	96	80	96	96	74	96	96	68	96	93	59	91	82	52	80	72	45	71	64	40	63	57	36	57	51	32
			Array Edge	96	96	85	96	96	77	96	96	70	96	96	64	96	92	58	94	85	54	87	79	50	81	73	46	70	63	40	61	55	34	54	48	30	48	43	27	43	38	24	38	34	21
30	B	0 to 7	Array Interior	96	96	96	96	96	96	96	96	96	96	96	96	96	96	96	96	96	96	96	96	96	96	96	96	96	96	96	96	96	91	96	96	80	96	96	70	96	88	62	96	79	56
			Array Edge	96	96	96	96	96	96	96	96	96	96	96	96	96	96	96	96	96	95	96	96	87	96	96	81	96	96	69	96	84	60	96	74	52	89	65	46	79	58	41	71	52	37
		7.1 to 20	Array Interior	96	96	96	96	96	96	96	96	96	96	96	96	96	96	96	96	96	96	96	96	96	96	96	96	96	96	91	96	95	79	96	83	69	96	74	61	96	66	54	89	59	49
			Array Edge	96	96	96	96	96	96	96	96	96	96	96	96	96	96	90	96	96	82	96	91	76	96	84	70	96	72	60	95	63	52	83	55	46	74	49	40	66	43	36	59	39	32
		20.1 to 27	Array Interior	96	96	96	96	96	96	96	96	96	96	96	96	96	96	96	96	96	96	96	96	96	96	96	96	96	96	89	96	96	78	96	96	68	96	87	60	96	78	54	96	70	48
			Array Edge	96	96	96	96	96	96	96	96	96	96	96	96	96	96	88	96	96	81	96	96	75	96	96	69	96	86	59	96	75	52	96	66	45	96	58	40	86	52	36	78	46	32
		27.1 to 45	Array Interior	96	96	96	96	96	96	96	96	96	96	96	96	96	96	96	96	96	96	96	96	96	96	96	96	96	96	96	96	96	85	96	96	75	96	96	66	96	94	59	94	84	53
			Array Edge	96	96	96	96	96	96	96	96	96	96	96	96	96	96	96	96	96	88	96	96	81	96	96	75	96	96	65	96	90	57	88	80	50	78	71	44	70	63	40	63	57	36
	C	0 to 7	Array Interior	96	96	96	96	96	96	96	96	96	96	96	96	96	96	96	96	96	96	96	96	94	96	96	86	96	96	74	96	90	64	96	79	56	96	70	50	85	62	44	76	55	39
			Array Edge	96	96	96	96	96	96	96	96	88	96	96	80	96	96	73	96	94	67	96	87	62	96	80	57	94	69	49	81	59	42	71	52	37	63	46	33	56	41	29	50	36	26
		7.1 to 20	Array Interior	96	96	96	96	96	96	96	96	96	96	96	96	96	96	96	96	96	88	96	96	81	96	90	75	96	77	64	96	67	56	89	59	49	79	52	43	70	46	39	63	42	35
			Array Edge	96	96	94	96	96	84	96	92	76	96	84	70	96	77	64	96	70	58	96	65	54	90	60	50	77	51	43	67	45	37	59	39	32	52	35	29	46	31	26	42	28	23
		20.1 to 27	Array Interior	96	96	96	96	96	96	96	96	96	96	96	96	96	96	94	96	96	87	96	96	80	96	96	74	96	92	64	96	80	55	96	70	49	96	62	43	93	55	38	83	50	34
			Array Edge	96	96	92	96	96	83	96	96	75	96	96	69	96	91	63	96	83	58	96	77	53	96	71	49	96	61	42	89	53	37	78	47	32	69	41	29	62	37	25	55	33	23
		27.1 to 45	Array Interior	96	96	96	96	96	96	96	96	96	96	96	96	96	96	96	96	96	94	96	96	87	96	96	81	96	96	70	96	96	61	94	85	54	84	75	48	75	68	42	67	61	38
			Array Edge	96	96	96	96	96	90	96	96	82	96	96	75	96	96	69	96	96	63	96	93	58	95	86	54	82	74	47	72	65	41	63	57	36	56	51	32	50	45	28	45	41	25
	D	0 to 7	Array Interior	96	96	96	96	96	96	96	96	96	96	96	96	96	96	94	96	96	86	96	96	79	96	96	73	96	88	62	96	76	54	91	66	47	80	59	42	71	52	37	64	47	33
			Array Edge	96	96	91	96	96	82	96	96	74	96	95	67	96	87	61	96	79	56	96	73	52	92	67	48	79	58	41	68	50	36	60	44	31	53	39	27	47	34	24	42	31	22
		7.1 to 20	Array Interior	96	96	96	96	96	96	96	96	96	96	96	89	96	96	81	96	89	74	96	82	68	96	76	63	96	65	54	86	57	47	75	50	41	66	44	37	59	39	33	53	35	29
			Array Edge	96	95	79	96	86	71	96	78	64	96	71	59	96	64	54	89	59	49	82	54	45	76	50	42	65	43	36	57	38	31	50	33	27	44	29	24	39	26	21	35	23	19
		20.1 to 27	Array Interior	96	96	96	96	96	96	96	96	96	96	96	87	96	96	80	96	96	73	96	96	67	96	90	62	96	78	54	96	67	47	96	59	41	88	52	36	78	47	32	70	42	29
			Array Edge	96	96	78	96	96	70	96	92	64	96	84	58	96	77	53	96	70	49	96	65	45	96	60	41	86	52	36	75	45	31	66	39	27	58	35	24	52	31	21	47	28	19
		27.1 to 45	Array Interior	96	96	96	96	96	96	96	96	96	96	96	95	96	96	87	96	96	80	96	96	74	96	96	68	96	93	59	91	82	52	80	72	45	71	64	40	63	57	36	57	51	32
			Array Edge	96	96	85	96	96	77	96	96	70	96	96	64	96	92	58	94	85	54	87	79	50	81	73	46	70	63	40	61	55	34	54	48	30	48	43	27	43	38	24	38	34	21

Pegasus Solar Tile Replace Gable Flush-Mount on 30 to 60 Foot Roof Portrait 60 Cell

Ground Snow Load (psf)	Exposure Category	Roof/ Panel Angle	Wind Speed (mph)	95			100			105			110			115			120			125			130			140			150			160			170			180			190		
			Roof Area	1	2	3	1	2	3	1	2	3	1	2	3	1	2	3	1	2	3	1	2	3	1	2	3	1	2	3	1	2	3	1	2	3	1	2	3	1	2	3	1	2	3
0	B	0 to 7	Array Interior	96	96	96	96	96	96	96	96	92	96	96	84	96	96	76	96	96	69	96	90	64	96	83	59	96	71	50	85	61	43	74	54	38	65	47	33	58	42	30	51	37	27
			Array Edge	96	96	74	96	94	66	96	85	60	96	77	54	96	70	50	88	64	45	81	59	42	75	54	38	64	46	33	55	40	28	48	35	25	42	31	22	38	27	20	34	25	17
		7.1 to 20	Array Interior	96	96	96	96	96	87	96	94	78	96	86	71	96	78	65	96	72	60	96	66	55	92	61	51	79	52	43	69	45	38	60	40	33	53	35	29	47	31	26	42	28	23
			Array Edge	96	76	63	96	69	57	94	62	52	86	57	47	78	52	43	72	47	39	66	44	36	61	40	33	52	35	29	45	30	25	40	26	22	35	23	19	31	21	17	28	18	15
		20.1 to 27	Array Interior	96	96	93	96	96	84	96	96	76	96	96	70	96	92	64	96	84	59	96	78	54	96	72	50	96	62	43	90	54	37	79	47	33	70	42	29	62	37	26	56	33	23
			Array Edge	96	90	62	96	81	56	96	73	51	96	67	46	96	61	42	94	56	39	86	52	36	80	48	33	69	41	28	60	36	25	53	31	22	47	28	19	41	25	17	37	22	15
		27.1 to 45	Array Interior	96	96	96	96	96	89	96	96	81	96	96	75	96	96	69	96	96	63	96	91	58	94	85	54	81	74	47	71	65	41	63	57	36	56	51	32	50	45	28	45	41	26
			Array Edge	96	96	67	96	95	61	96	87	55	88	79	50	81	73	46	74	67	43	69	62	39	64	58	36	55	50	31	48	44	27	43	38	24	38	34	21	34	30	19	30	27	17
	C	0 to 7	Array Interior	96	96	84	96	96	75	96	96	68	96	88	62	96	80	56	96	73	51	92	67	47	85	61	43	72	53	37	62	46	32	55	40	28	48	35	25	43	31	22	38	28	20
			Array Edge	96	78	55	96	70	49	87	63	44	78	57	40	71	52	37	65	47	34	60	44	31	55	40	29	47	34	24	41	30	21	36	26	19	31	23	16	28	20	14	25	18	13
		7.1 to 20	Array Interior	96	86	72	96	78	65	96	70	58	96	64	53	89	58	48	81	54	44	75	49	41	69	45	38	59	39	32	51	34	28	45	30	25	40	26	22	35	23	19	32	21	17
			Array Edge	86	57	47	78	51	43	70	46	39	64	42	35	58	39	32	54	35	29	49	33	27	45	30	25	39	26	21	34	22	19	30	20	16	26	17	14	23	15	13	21	14	11
		20.1 to 27	Array Interior	96	96	70	96	91	63	96	83	57	96	75	52	96	69	48	96	63	44	96	58	40	90	54	37	78	46	32	68	40	28	59	35	24	53	31	22	47	28	19	42	25	17
			Array Edge	96	67	47	96	61	42	92	55	38	84	50	35	77	46	32	70	42	29	65	39	27	60	36	25	52	31	21	45	27	18	39	23	16	35	21	14	31	18	13	28	17	11
		27.1 to 45	Array Interior	96	96	75	96	96	68	96	96	62	96	89	57	90	82	52	83	75	48	77	70	44	71	65	41	62	56	35	54	49	31	48	43	27	42	38	24	38	34	21	34	31	19
			Array Edge	88	80	51	80	72	46	73	66	42	67	60	38	61	55	35	56	51	32	52	47	30	48	44	27	42	38	24	36	33	21	32	29	18	28	26	16	25	23	14	23	20	13
	D	0 to 7	Array Interior	96	96	72	96	92	65	96	83	59	96	75	53	94	68	48	86	63	44	79	57	41	73	53	37	62	45	32	54	39	28	47	34	24	41	30	21	37	27	19	33	24	17
			Array Edge	92	67	47	83	60	42	74	54	38	67	49	35	61	45	32	56	41	29	52	38	27	47	35	25	41	30	21	35	26	18	31	22	16	27	20	14	24	18	12	22	16	11
		7.1 to 20	Array Interior	96	75	62	96	67	56	92	61	50	84	55	46	76	50	42	70	46	38	64	43	35	59	39	33	51	34	28	44	29	24	39	26	21	34	23	19	31	20	17	27	18	15
			Array Edge	75	49	41	67	44	37	61	40	33	55	37	30	50	33	28	46	31	25	43	28	23	39	26	22	34	22	18	29	19	16	26	17	14	23	15	12	20	13	11	18	12	10
		20.1 to 27	Array Interior	96	88	61	96	79	55	96	72	50	96	65	45	96	60	41	92	55	38	84	51	35	78	47	32	67	40	28	59	35	24	51	31	21	45	27	19	41	24	17	36	22	15
			Array Edge	96	58	40	88	53	36	80	48	33	73	43	30	66	40	27	61	36	25	56	34	23	52	31	21	45	27	18	39	23	16	34	20	14	30	18	12	27	16	11	24	14	10
		27.1 to 45	Array Interior	96	96	66	96	93	59	94	85	54	86	78	49	79	71	45	73	66	42	67	61	38	62	56	36	54	49	31	47	43	27	42	37	23	37	33	21	33	30	19	30	27	17
			Array Edge	77	70	44	70	63	40	64	57	36	58	53	33	53	48	30	49	44	28	45	41	26	42	38	24	36	33	20	32	29	18	28	25	16	25	22	14	22	20	12	20	18	11
5	B	0 to 7	Array Interior	96	96	96	96	96	96	96	96	92	96	96	84	96	96	76	96	96	69	96	90	64	96	83	59	96	71	50	85	61	43	74	54	38	65	47	33	58	42	30	51	37	27
			Array Edge	96	96	74	96	94	66	96	85	60	96	77	54	96	70	50	88	64	45	81	59	42	75	54	38	64	46	33	55	40	28	48	35	25	42	31	22	38	27	20	34	25	17
		7.1 to 20	Array Interior	96	96	96	96	96	87	96	94	78	96	86	71	96	78	65	96	72	60	96	66	55	92	61	51	79	52	43	69	45	38	60	40	33	53	35	29	47	31	26	42	28	23
			Array Edge	96	76	63	96	69	57	94	62	52	86	57	47	78	52	43	72	47	39	66	44	36	61	40	33	52	35	29	45	30	25	40	26	22	35	23	19	31	21	17	28	18	15
		20.1 to 27	Array Interior	96	96	93	96	96	84	96	96	76	96	96	70	96	92	64	96	84	59	96	78	54	96	72	50	96	62	43	90	54	37	79	47	33	70	42	29	62	37	26	56	33	23
			Array Edge	96	90	62	96	81	56	96	73	51	96	67	46	96	61	42	94	56	39	86	52	36	80	48	33	69	41	28	60	36	25	53	31	22	47	28	19	41	25	17	37	22	15
		27.1 to 45	Array Interior	96	96	96	96	96	89	96	96	81	96	96	75	96	96	69	96	96	63	96	91	58	94	85	54	81	74	47	71	65	41	63	57	36	56	51	32	50	45	28	45	41	26
			Array Edge	96	96	67	96	95	61	96	87	55	88	79	50	81	73	46	74	67	43	69	62	39	64	58	36	55	50	31	48	44	27	43	38	24	38	34	21	34	30	19	30	27	17
	C	0 to 7	Array Interior	96	96	84	96	96	75	96	96	68	96	88	62	96	80	56	96	73	51	92	67	47	85	61	43	72	53	37	62	46	32	55	40	28	48	35	25	43	31	22	38	28	20
			Array Edge	96	78	55	96	70	49	87	63	44	78	57	40	71	52	37	65	47	34	60	44	31	55	40	29	47	34	24	41	30	21	36	26	19	31	23	16	28	20	14	25	18	13
		7.1 to 20	Array Interior	96	86	72	96	78	65	96	70	58	96	64	53	89	58	48	81	54	44	75	49	41	69	45	38	59	39	32	51	34	28	45	30	25	40	26	22	35	23	19	32	21	17
			Array Edge	86	57	47	78	51	43	70	46	39	64	42	35	58	39	32	54	35	29	49	33	27	45	30	25	39	26	21	34	22	19	30	20	16	26	17	14	23	15	13	21	14	11
		20.1 to 27	Array Interior	96	96	70	96	91	63	96	83	57	96	75	52	96	69	48	96	63	44	96	58	40	90	54	37	78	46	32	68	40	28	59	35	24	53	31	22	47	28	19	42	25	17
			Array Edge	96	67	47	96	61	42	92	55	38	84	50	35	77	46	32	70	42	29	65	39	27	60	36	25	52	31	21	45	27	18	39	23	16	35	21	14	31	18	13	28	17	11
		27.1 to 45	Array Interior	96	96	75	96	96	68	96	96	62	96	89	57	90	82	52	83	75	48	77	70	44	71	65	41	62	56	35	54	49	31	48	43	27	42	38	24	38	34	21	34	31	19
			Array Edge	88	80	51	80	72	46	73	66	42	67	60	38	61	55	35	56	51	32	52	47	30	48	44	27	42	38	24	36	33	21	32	29	18	28	26	16	25	23	14	23	20	13
	D	0 to 7	Array Interior	96	96	72	96	92	65	96	83	59	96	75	53	94	68	48	86	63	44	79	57	41	73	53	37	62	45	32	54	39	28	47	34	24	41	30	21	37	27	19	33	24	17
			Array Edge	92	67	47	83	60	42	74	54	38	67	49	35	61	45	32	56	41	29	52	38	27	47	35	25	41	30	21	35	26	18	31	22	16	27	20	14	24	18	12	22	16	11
		7.1 to 20	Array Interior	96	75	62	96	67	56	92	61	50	84	55	46	76	50	42	70	46	38	64	43	35	59	39	33	51	34	28	44	29	24	39	26	21	34	23	19	31	20	17	27	18	15
			Array Edge	75	49	41	67	44	37	61	40	33	55	37	30	50	33	28	46	31	25	43	28	23	39	26	22	34	22	18	29	19	16	26	17	14	23	15	12	20	13	11	18	12	10
		20.1 to 27	Array Interior	96	88	61	96	79	55	96	72	50	96	65	45	96	60	41	92	55	38	84	51	35	78	47	32	67	40	28	59	35	24	51	31	21	45	27	19	41	24	17	36	22	15
			Array Edge	96	58	40	88	53	36	80	48	33	73	43	30	66	40	27	61	36	25	56	34	23	52	31	21	45	27	18	39	23	16	34	20	14	30	18	12	27	16	11	24	14	10
		27.1 to 45	Array Interior	96	96	66	96	93	59	94	85	54	86	78	49	79	71	45	73	66	42	67	61	38	62	56	36	54	49	31	47	43	27	42	37	23	37	33	21	33	30	19	30	27	17
			Array Edge	77	70	44	70	63	40	64	57	36	58	53	33	53	48	30	49	44	28	45	41	26	42	38	24	36	33	20	32	29	18	28	25	16	25	22	14	22	20	12	20	18	11

Pegasus Solar Tile Replace Gable Flush-Mount on 30 to 60 Foot Roof Portrait 60 Cell

Ground Snow Load (psf)	Exposure Category	Roof/ Panel Angle	Wind Speed (mph)	95			100			105			110			115			120			125			130			140			150			160			170			180			190		
			Roof Area	1	2	3	1	2	3	1	2	3	1	2	3	1	2	3	1	2	3	1	2	3	1	2	3	1	2	3	1	2	3	1	2	3	1	2	3	1	2	3	1	2	3
10	B	0 to 7	Array Interior	96	96	96	96	96	96	96	96	92	96	96	84	96	96	76	96	96	69	96	90	64	96	83	59	96	71	50	85	61	43	74	54	38	65	47	33	58	42	30	51	37	27
			Array Edge	96	96	74	96	94	66	96	85	60	96	77	54	96	70	50	88	64	45	81	59	42	75	54	38	64	46	33	55	40	28	48	35	25	42	31	22	38	27	20	34	25	17
		7.1 to 20	Array Interior	96	96	96	96	96	87	96	94	78	96	86	71	96	78	65	96	72	60	96	66	55	92	61	51	79	52	43	69	45	38	60	40	33	53	35	29	47	31	26	42	28	23
			Array Edge	96	76	63	96	69	57	94	62	52	86	57	47	78	52	43	72	47	39	66	44	36	61	40	33	52	35	29	45	30	25	40	26	22	35	23	19	31	21	17	28	18	15
		20.1 to 27	Array Interior	96	96	93	96	96	84	96	96	76	96	96	70	96	92	64	96	84	59	96	78	54	96	72	50	96	62	43	90	54	37	79	47	33	70	42	29	62	37	26	56	33	23
			Array Edge	96	90	62	96	81	56	96	73	51	96	67	46	96	61	42	94	56	39	86	52	36	80	48	33	69	41	28	60	36	25	53	31	22	47	28	19	41	25	17	37	22	15
		27.1 to 45	Array Interior	96	96	96	96	96	89	96	96	81	96	96	75	96	96	69	96	96	63	96	91	58	94	85	54	81	74	47	71	65	41	63	57	36	56	51	32	50	45	28	45	41	26
			Array Edge	96	96	67	96	95	61	96	87	55	88	79	50	81	73	46	74	67	43	69	62	39	64	58	36	55	50	31	48	44	27	43	38	24	38	34	21	34	30	19	30	27	17
	C	0 to 7	Array Interior	96	96	84	96	96	75	96	96	68	96	88	62	96	80	56	96	73	51	92	67	47	85	61	43	72	53	37	62	46	32	55	40	28	48	35	25	43	31	22	38	28	20
			Array Edge	96	78	55	96	70	49	87	63	44	78	57	40	71	52	37	65	47	34	60	44	31	55	40	29	47	34	24	41	30	21	36	26	19	31	23	16	28	20	14	25	18	13
		7.1 to 20	Array Interior	96	86	72	96	78	65	96	70	58	96	64	53	89	58	48	81	54	44	75	49	41	69	45	38	59	39	32	51	34	28	45	30	25	40	26	22	35	23	19	32	21	17
			Array Edge	86	57	47	78	51	43	70	46	39	64	42	35	58	39	32	54	35	29	49	33	27	45	30	25	39	26	21	34	22	19	30	20	16	26	17	14	23	15	13	21	14	11
		20.1 to 27	Array Interior	96	96	70	96	91	63	96	83	57	96	75	52	96	69	48	96	63	44	96	58	40	90	54	37	78	46	32	68	40	28	59	35	24	53	31	22	47	28	19	42	25	17
			Array Edge	96	67	47	96	61	42	92	55	38	84	50	35	77	46	32	70	42	29	65	39	27	60	36	25	52	31	21	45	27	18	39	23	16	35	21	14	31	18	13	28	17	11
		27.1 to 45	Array Interior	96	96	75	96	96	68	96	96	62	96	89	57	90	82	52	83	75	48	77	70	44	71	65	41	62	56	35	54	49	31	48	43	27	42	38	24	38	34	21	34	31	19
			Array Edge	88	80	51	80	72	46	73	66	42	67	60	38	61	55	35	56	51	32	52	47	30	48	44	27	42	38	24	36	33	21	32	29	18	28	26	16	25	23	14	23	20	13
	D	0 to 7	Array Interior	96	96	72	96	92	65	96	83	59	96	75	53	94	68	48	86	63	44	79	57	41	73	53	37	62	45	32	54	39	28	47	34	24	41	30	21	37	27	19	33	24	17
			Array Edge	92	67	47	83	60	42	74	54	38	67	49	35	61	45	32	56	41	29	52	38	27	47	35	25	41	30	21	35	26	18	31	22	16	27	20	14	24	18	12	22	16	11
		7.1 to 20	Array Interior	96	75	62	96	67	56	92	61	50	84	55	46	76	50	42	70	46	38	64	43	35	59	39	33	51	34	28	44	29	24	39	26	21	34	23	19	31	20	17	27	18	15
			Array Edge	75	49	41	67	44	37	61	40	33	55	37	30	50	33	28	46	31	25	43	28	23	39	26	22	34	22	18	29	19	16	26	17	14	23	15	12	20	13	11	18	12	10
		20.1 to 27	Array Interior	96	88	61	96	79	55	96	72	50	96	65	45	96	60	41	92	55	38	84	51	35	78	47	32	67	40	28	59	35	24	51	31	21	45	27	19	41	24	17	36	22	15
			Array Edge	96	58	40	88	53	36	80	48	33	73	43	30	66	40	27	61	36	25	56	34	23	52	31	21	45	27	18	39	23	16	34	20	14	30	18	12	27	16	11	24	14	10
		27.1 to 45	Array Interior	96	96	66	96	93	59	94	85	54	86	78	49	79	71	45	73	66	42	67	61	38	62	56	36	54	49	31	47	43	27	42	37	23	37	33	21	33	30	19	30	27	17
			Array Edge	77	70	44	70	63	40	64	57	36	58	53	33	53	48	30	49	44	28	45	41	26	42	38	24	36	33	20	32	29	18	28	25	16	25	22	14	22	20	12	20	18	11
15	B	0 to 7	Array Interior	96	96	96	96	96	96	96	96	92	96	96	84	96	96	76	96	96	69	96	90	64	96	83	59	96	71	50	85	61	43	74	54	38	65	47	33	58	42	30	51	37	27
			Array Edge	96	96	74	96	94	66	96	85	60	96	77	54	96	70	50	88	64	45	81	59	42	75	54	38	64	46	33	55	40	28	48	35	25	42	31	22	38	27	20	34	25	17
		7.1 to 20	Array Interior	96	96	96	96	96	87	96	94	78	96	86	71	96	78	65	96	72	60	96	66	55	92	61	51	79	52	43	69	45	38	60	40	33	53	35	29	47	31	26	42	28	23
			Array Edge	96	76	63	96	69	57	94	62	52	86	57	47	78	52	43	72	47	39	66	44	36	61	40	33	52	35	29	45	30	25	40	26	22	35	23	19	31	21	17	28	18	15
		20.1 to 27	Array Interior	96	96	93	96	96	84	96	96	76	96	96	70	96	92	64	96	84	59	96	78	54	96	72	50	96	62	43	90	54	37	79	47	33	70	42	29	62	37	26	56	33	23
			Array Edge	96	90	62	96	81	56	96	73	51	96	67	46	96	61	42	94	56	39	86	52	36	80	48	33	69	41	28	60	36	25	53	31	22	47	28	19	41	25	17	37	22	15
		27.1 to 45	Array Interior	96	96	96	96	96	89	96	96	81	96	96	75	96	96	69	96	96	63	96	91	58	94	85	54	81	74	47	71	65	41	63	57	36	56	51	32	50	45	28	45	41	26
			Array Edge	96	96	67	96	95	61	96	87	55	88	79	50	81	73	46	74	67	43	69	62	39	64	58	36	55	50	31	48	44	27	43	38	24	38	34	21	34	30	19	30	27	17
	C	0 to 7	Array Interior	96	96	84	96	96	75	96	96	68	96	88	62	96	80	56	96	73	51	92	67	47	85	61	43	72	53	37	62	46	32	55	40	28	48	35	25	43	31	22	38	28	20
			Array Edge	96	78	55	96	70	49	87	63	44	78	57	40	71	52	37	65	47	34	60	44	31	55	40	29	47	34	24	41	30	21	36	26	19	31	23	16	28	20	14	25	18	13
		7.1 to 20	Array Interior	96	86	72	96	78	65	96	70	58	96	64	53	89	58	48	81	54	44	75	49	41	69	45	38	59	39	32	51	34	28	45	30	25	40	26	22	35	23	19	32	21	17
			Array Edge	86	57	47	78	51	43	70	46	39	64	42	35	58	39	32	54	35	29	49	33	27	45	30	25	39	26	21	34	22	19	30	20	16	26	17	14	23	15	13	21	14	11
		20.1 to 27	Array Interior	96	96	70	96	91	63	96	83	57	96	75	52	96	69	48	96	63	44	96	58	40	90	54	37	78	46	32	68	40	28	59	35	24	53	31	22	47	28	19	42	25	17
			Array Edge	96	67	47	96	61	42	92	55	38	84	50	35	77	46	32	70	42	29	65	39	27	60	36	25	52	31	21	45	27	18	39	23	16	35	21	14	31	18	13	28	17	11
		27.1 to 45	Array Interior	96	96	75	96	96	68	96	96	62	96	89	57	90	82	52	83	75	48	77	70	44	71	65	41	62	56	35	54	49	31	48	43	27	42	38	24	38	34	21	34	31	19
			Array Edge	88	80	51	80	72	46	73	66	42	67	60	38	61	55	35	56	51	32	52	47	30	48	44	27	42	38	24	36	33	21	32	29	18	28	26	16	25	23	14	23	20	13
	D	0 to 7	Array Interior	96	96	72	96	92	65	96	83	59	96	75	53	94	68	48	86	63	44	79	57	41	73	53	37	62	45	32	54	39	28	47	34	24	41	30	21	37	27	19	33	24	17
			Array Edge	92	67	47	83	60	42	74	54	38	67	49	35	61	45	32	56	41	29	52	38	27	47	35	25	41	30	21	35	26	18	31	22	16	27	20	14	24	18	12	22	16	11
		7.1 to 20	Array Interior	96	75	62	96	67	56	92	61	50	84	55	46	76	50	42	70	46	38	64	43	35	59	39	33	51	34	28	44	29	24	39	26	21	34	23	19	31	20	17	27	18	15
			Array Edge	75	49	41	67	44	37	61	40	33	55	37	30	50	33	28	46	31	25	43	28	23	39	26	22	34	22	18	29	19	16	26	17	14	23	15	12	20	13	11	18	12	10
		20.1 to 27	Array Interior	96	88	61	96	79	55	96	72	50	96	65	45	96	60	41	92	55	38	84	51	35	78	47	32	67	40	28	59	35	24	51	31	21	45	27	19	41	24	17	36	22	15
			Array Edge	96	58	40	88	53	36	80	48	33	73	43	30	66	40	27	61	36	25	56	34	23	52	31	21	45	27	18	39	23	16	34	20	14	30	18	12	27	16	11	24	14	10
		27.1 to 45	Array Interior	96	96	66	96	93	59	94	85	54	86	78	49	79	71	45	73	66	42	67	61	38	62	56	36	54	49	31	47	43	27	42	37	23	37	33	21	33	30	19	30	27	17
			Array Edge	77	70	44	70	63	40	64	57	36	58	53	33	53	48	30	49	44	28	45	41	26	42	38	24	36	33	20	32	29	18	28	25	16	25	22	14	22	20	12	20	18	11

Pegasus Solar Tile Replace Gable Flush-Mount on 30 to 60 Foot Roof Portrait 60 Cell

Ground Snow Load (psf)	Exposure Category	Roof/ Panel Angle	Wind Speed (mph)	95			100			105			110			115			120			125			130			140			150			160			170			180			190		
			Roof Area	1	2	3	1	2	3	1	2	3	1	2	3	1	2	3	1	2	3	1	2	3	1	2	3	1	2	3	1	2	3	1	2	3	1	2	3	1	2	3	1	2	3
20	B	0 to 7	Array Interior	96	96	96	96	96	96	96	96	92	96	96	84	96	96	76	96	96	69	96	90	64	96	83	59	96	71	50	85	61	43	74	54	38	65	47	33	58	42	30	51	37	27
			Array Edge	96	96	74	96	94	66	96	85	60	96	77	54	96	70	50	88	64	45	81	59	42	75	54	38	64	46	33	55	40	28	48	35	25	42	31	22	38	27	20	34	25	17
		7.1 to 20	Array Interior	82	82	82	82	82	82	82	82	78	82	82	71	82	78	65	82	72	60	82	66	55	82	61	51	79	52	43	69	45	38	60	40	33	53	35	29	47	31	26	42	28	23
			Array Edge	82	76	63	82	69	57	82	62	52	82	57	47	78	52	43	72	47	39	66	44	36	61	40	33	52	35	29	45	30	25	40	26	22	35	23	19	31	21	17	28	18	15
		20.1 to 27	Array Interior	81	81	81	81	81	81	81	81	76	81	81	70	81	81	64	81	81	59	81	78	54	81	72	50	81	62	43	81	54	37	79	47	33	70	42	29	62	37	26	56	33	23
			Array Edge	81	81	62	81	81	56	81	73	51	81	67	46	81	61	42	81	56	39	81	52	36	80	48	33	69	41	28	60	36	25	53	31	22	47	28	19	41	25	17	37	22	15
		27.1 to 45	Array Interior	89	89	89	89	89	89	89	89	81	89	89	75	89	89	69	89	89	63	89	89	58	89	85	54	81	74	47	71	65	41	63	57	36	56	51	32	50	45	28	45	41	26
			Array Edge	89	89	67	89	89	61	89	87	55	88	79	50	81	73	46	74	67	43	69	62	39	64	58	36	55	50	31	48	44	27	43	38	24	38	34	21	34	30	19	30	27	17
	C	0 to 7	Array Interior	96	96	84	96	96	75	96	96	68	96	88	62	96	80	56	96	73	51	92	67	47	85	61	43	72	53	37	62	46	32	55	40	28	48	35	25	43	31	22	38	28	20
			Array Edge	96	78	55	96	70	49	87	63	44	78	57	40	71	52	37	65	47	34	60	44	31	55	40	29	47	34	24	41	30	21	36	26	19	31	23	16	28	20	14	25	18	13
		7.1 to 20	Array Interior	82	82	72	82	78	65	82	70	58	82	64	53	82	58	48	81	54	44	75	49	41	69	45	38	59	39	32	51	34	28	45	30	25	40	26	22	35	23	19	32	21	17
			Array Edge	82	57	47	78	51	43	70	46	39	64	42	35	58	39	32	54	35	29	49	33	27	45	30	25	39	26	21	34	22	19	30	20	16	26	17	14	23	15	13	21	14	11
		20.1 to 27	Array Interior	81	81	70	81	81	63	81	81	57	81	75	52	81	69	48	81	63	44	81	58	40	81	54	37	78	46	32	68	40	28	59	35	24	53	31	22	47	28	19	42	25	17
			Array Edge	81	67	47	81	61	42	81	55	38	81	50	35	77	46	32	70	42	29	65	39	27	60	36	25	52	31	21	45	27	18	39	23	16	35	21	14	31	18	13	28	17	11
		27.1 to 45	Array Interior	89	89	75	89	89	68	89	89	62	89	89	57	89	82	52	83	75	48	77	70	44	71	65	41	62	56	35	54	49	31	48	43	27	42	38	24	38	34	21	34	31	19
			Array Edge	88	80	51	80	72	46	73	66	42	67	60	38	61	55	35	56	51	32	52	47	30	48	44	27	42	38	24	36	33	21	32	29	18	28	26	16	25	23	14	23	20	13
	D	0 to 7	Array Interior	96	96	72	96	92	65	96	83	59	96	75	53	94	68	48	86	63	44	79	57	41	73	53	37	62	45	32	54	39	28	47	34	24	41	30	21	37	27	19	33	24	17
			Array Edge	92	67	47	83	60	42	74	54	38	67	49	35	61	45	32	56	41	29	52	38	27	47	35	25	41	30	21	35	26	18	31	22	16	27	20	14	24	18	12	22	16	11
		7.1 to 20	Array Interior	82	75	62	82	67	56	82	61	50	82	55	46	76	50	42	70	46	38	64	43	35	59	39	33	51	34	28	44	29	24	39	26	21	34	23	19	31	20	17	27	18	15
			Array Edge	75	49	41	67	44	37	61	40	33	55	37	30	50	33	28	46	31	25	43	28	23	39	26	22	34	22	18	29	19	16	26	17	14	23	15	12	20	13	11	18	12	10
		20.1 to 27	Array Interior	81	81	61	81	79	55	81	72	50	81	65	45	81	60	41	81	55	38	81	51	35	78	47	32	67	40	28	59	35	24	51	31	21	45	27	19	41	24	17	36	22	15
			Array Edge	81	58	40	81	53	36	80	48	33	73	43	30	66	40	27	61	36	25	56	34	23	52	31	21	45	27	18	39	23	16	34	20	14	30	18	12	27	16	11	24	14	10
		27.1 to 45	Array Interior	89	89	66	89	89	59	89	85	54	86	78	49	79	71	45	73	66	42	67	61	38	62	56	36	54	49	31	47	43	27	42	37	23	37	33	21	33	30	19	30	27	17
			Array Edge	77	70	44	70	63	40	64	57	36	58	53	33	53	48	30	49	44	28	45	41	26	42	38	24	36	33	20	32	29	18	28	25	16	25	22	14	22	20	12	20	18	11
25	B	0 to 7	Array Interior	96	96	96	96	96	96	96	96	92	96	96	84	96	96	76	96	96	69	96	90	64	96	83	59	96	71	50	85	61	43	74	54	38	65	47	33	58	42	30	51	37	27
			Array Edge	96	96	74	96	94	66	96	85	60	96	77	54	96	70	50	88	64	45	81	59	42	75	54	38	64	46	33	55	40	28	48	35	25	42	31	22	38	27	20	34	25	17
		7.1 to 20	Array Interior	78	78	78	78	78	78	78	78	78	78	78	71	78	78	65	78	72	60	78	66	55	78	61	51	78	52	43	69	45	38	60	40	33	53	35	29	47	31	26	42	28	23
			Array Edge	78	76	63	78	69	57	78	62	52	78	57	47	78	52	43	72	47	39	66	44	36	61	40	33	52	35	29	45	30	25	40	26	22	35	23	19	31	21	17	28	18	15
		20.1 to 27	Array Interior	78	78	78	78	78	78	78	78	76	78	78	70	78	78	64	78	78	59	78	78	54	78	72	50	78	62	43	78	54	37	78	47	33	70	42	29	62	37	26	56	33	23
			Array Edge	78	78	62	78	78	56	78	73	51	78	67	46	78	61	42	78	56	39	78	52	36	78	48	33	69	41	28	60	36	25	53	31	22	47	28	19	41	25	17	37	22	15
		27.1 to 45	Array Interior	85	85	85	85	85	85	85	85	81	85	85	75	85	85	69	85	85	63	85	85	58	85	85	54	81	74	47	71	65	41	63	57	36	56	51	32	50	45	28	45	41	26
			Array Edge	85	85	67	85	85	61	85	85	55	85	79	50	81	73	46	74	67	43	69	62	39	64	58	36	55	50	31	48	44	27	43	38	24	38	34	21	34	30	19	30	27	17
	C	0 to 7	Array Interior	96	96	84	96	96	75	96	96	68	96	88	62	96	80	56	96	73	51	92	67	47	85	61	43	72	53	37	62	46	32	55	40	28	48	35	25	43	31	22	38	28	20
			Array Edge	96	78	55	96	70	49	87	63	44	78	57	40	71	52	37	65	47	34	60	44	31	55	40	29	47	34	24	41	30	21	36	26	19	31	23	16	28	20	14	25	18	13
		7.1 to 20	Array Interior	78	78	72	78	78	65	78	70	58	78	64	53	78	58	48	78	54	44	75	49	41	69	45	38	59	39	32	51	34	28	45	30	25	40	26	22	35	23	19	32	21	17
			Array Edge	78	57	47	78	51	43	70	46	39	64	42	35	58	39	32	54	35	29	49	33	27	45	30	25	39	26	21	34	22	19	30	20	16	26	17	14	23	15	13	21	14	11
		20.1 to 27	Array Interior	78	78	70	78	78	63	78	78	57	78	75	52	78	69	48	78	63	44	78	58	40	78	54	37	78	46	32	68	40	28	59	35	24	53	31	22	47	28	19	42	25	17
			Array Edge	78	67	47	78	61	42	78	55	38	78	50	35	77	46	32	70	42	29	65	39	27	60	36	25	52	31	21	45	27	18	39	23	16	35	21	14	31	18	13	28	17	11
		27.1 to 45	Array Interior	85	85	75	85	85	68	85	85	62	85	85	57	85	82	52	83	75	48	77	70	44	71	65	41	62	56	35	54	49	31	48	43	27	42	38	24	38	34	21	34	31	19
			Array Edge	85	80	51	80	72	46	73	66	42	67	60	38	61	55	35	56	51	32	52	47	30	48	44	27	42	38	24	36	33	21	32	29	18	28	26	16	25	23	14	23	20	13
	D	0 to 7	Array Interior	96	96	72	96	92	65	96	83	59	96	75	53	94	68	48	86	63	44	79	57	41	73	53	37	62	45	32	54	39	28	47	34	24	41	30	21	37	27	19	33	24	17
			Array Edge	92	67	47	83	60	42	74	54	38	67	49	35	61	45	32	56	41	29	52	38	27	47	35	25	41	30	21	35	26	18	31	22	16	27	20	14	24	18	12	22	16	11
		7.1 to 20	Array Interior	78	75	62	78	67	56	78	61	50	78	55	46	76	50	42	70	46	38	64	43	35	59	39	33	51	34	28	44	29	24	39	26	21	34	23	19	31	20	17	27	18	15
			Array Edge	75	49	41	67	44	37	61	40	33	55	37	30	50	33	28	46	31	25	43	28	23	39	26	22	34	22	18	29	19	16	26	17	14	23	15	12	20	13	11	18	12	10
		20.1 to 27	Array Interior	78	78	61	78	78	55	78	72	50	78	65	45	78	60	41	78	55	38	78	51	35	78	47	32	67	40	28	59	35	24	51	31	21	45	27	19	41	24	17	36	22	15
			Array Edge	78	58	40	78	53	36	78	48	33	73	43	30	66	40	27	61	36	25	56	34	23	52	31	21	45	27	18	39	23	16	34	20	14	30	18	12	27	16	11	24	14	10
		27.1 to 45	Array Interior	85	85	66	85	85	59	85	85	54	85	78	49	79	71	45	73	66	42	67	61	38	62	56	36	54	49	31	47	43	27	42	37	23	37	33	21	33	30	19	30	27	17
			Array Edge	77	70	44	70	63	40	64	57	36	58	53	33	53	48	30	49	44	28	45	41	26	42	38	24	36	33	20	32	29	18	28	25	16	25	22	14	22	20	12	20	18	11
30	B	0 to 7	Array Interior	96	96	96	96	96	96	96	96	92	96	96	84	96	96	76	96	96	69	96	90	64	96	83	59	96	71	50	85	61	43	74	54	38	65	47	33	58	42	30	51	37	27
			Array Edge	96	96	74	96	94	66	96	85	60	96	77	54	96	70	50	88	64	45	81	59	42	75	54	38	64	46	33	55	40	28	48	35	25	42	31	22	38	27	20	34	25	17
		7.1 to 20	Array Interior	67	67	67	67	67	67	67	67	67	67	67	67	67	67	65	67	67	60	67	66	55	67	61	51	67	52	43	67	45	38	60	40	33	53	35	29	47	31	26	42	28	23
			Array Edge	67	67	63	67	67	57	67	62	52	67	57	47	67	52	43	67	47	39	66	44	36	61	40	33	52	35	29	45	30	25	40	26	22	35	23	19	31	21	17	28	18	15
		20.1 to 27	Array Interior	66	66	66	66	66	66	66	66	66	66	66	66	66	66	64	66	66	59	66	66	54	66	66	50	66	62	43	66	54	37	66	47	33	66	42	29	62	37	26	56	33	23
			Array Edge	66	66	62	66	66	56	66	66	51	66	66	46	66	61	42	66	56	39	66	52	36	66	48	33	66	41	28	60	36	25	53	31	22	47	28	19	41	25	17	37	22	15
		27.1 to 45	Array Interior	74	74	74	74	74	74	74	74	74	74	74	74	74	74	69	74	74	63	74	74	58	74	74	54	74	74	47	71	65	41	63	57	36	56	51	32	50	45	28	45	41	26
			Array Edge	74	74	67	74	74	61	74	74	55	74	74	50	74	73	46	74	67	43	69	62	39	64	58	36	55	50	31	48	44	27	43	38	24	38	34	21	34	30	19	30	27	17
	C	0 to 7	Array Interior	96	96	84	96	96	75	96	96	68	96	88	62	96	80	56	96	73	51	92	67	47	85	61	43	72	53	37	62	46	32	55	40	28	48	35	25	43	31	22	38	28	20
			Array Edge	96	78	55	96	70	49	87	63	44	78	57	40	71	52	37	65	47	34	60	44	31	55	40	29	47	34	24	41	30	21	36	26	19	31	23	16	28	20	14	25	18	13
		7.1 to 20	Array Interior	67	67	67	67	67	65	67	67	58	67	64	53	67	58	48	67	54	44	67	49	41	67	45	38	59	39	32	51	34	28	45	30	25	40	26	22	35	23	19	32	21	17
			Array Edge	67	57	47	67	51	43	67	46	39	64	42	35	58	39	32	54	35	29	49	33	27	45	30	25	39	26	21	34	22	19	30	20	16	26	17	14	23	15	13	21	14	11
		20.1 to 27	Array Interior	66	66	66	66	66	63	66	66	57	66	66	52	66	66	48	66	63	44	66	58	40	66	54	37	66	46	32	66	40	28	59	35	24	53	31	22	47	28	19	42	25	17
			Array Edge	66	66	47	66	61	42	66	55	38	66	50	35	66	46	32	66	42	29	65	39	27	60	36	25	52	31	21	45	27	18	39	23	16	35	21	14	31	18	13	28	17	11
		27.1 to 45	Array Interior	74	74	74	74	74	68	74	74	62	74	74	57	74	74	52	74	74	48	74	70	44	71	65	41	62	56	35	54	49	31	48	43	27	42	38	24	38	34	21	34	31	19
			Array Edge	74	74	51	74	72	46	73	66	42	67	60	38	61	55	35	56	51	32	52	47	30	48	44	27	42	38	24	36	33	21	32	29	18	28	26	16	25	23	14	23	20	13
	D	0 to 7	Array Interior	96	96	72	96	92	65	96	83	59	96	75	53	94	68	48	86	63	44	79	57	41	73	53	37	62	45	32	54	39	28	47	34	24	41	30	21	37	27	19	33	24	17
			Array Edge	92	67	47	83	60	42	74	54	38	67	49	35	61	45	32	56	41	29	52	38	27	47	35	25	41	30	21	35	26	18	31	22	16	27	20	14	24	18	12	22	16	11
		7.1 to 20	Array Interior	67	67	62	67	67	56	67	61	50	67	55	46	67	50	42	67	46	38	64	43	35	59	39	33	51	34	28	44	29	24	39	26	21	34	23	19	31	20	17	27	18	15
			Array Edge	67	49	41	67	44	37	61	40	33	55	37	30	50	33	28	46	31	25	43	28	23	39	26	22	34	22	18	29	19	16	26	17	14	23	15	12	20	13	11	18	12	10
		20.1 to 27	Array Interior	66	66	61	66	66	55	66	66	50	66	65	45	66	60	41	66	55	38	66	51	35	66	47	32	66	40	28	59	35	24	51	31	21	45	27	19	41	24	17	36	22	15
			Array Edge	66	58	40	66	53	36	66	48	33	66	43	30	66	40	27	61	36	25	56	34	23	52	31	21	45	27	18	39	23	16	34	20	14	30	18	12	27	16	11	24	14	10
		27.1 to 45	Array Interior	74	74	66	74	74	59	74	74	54	74	74	49	74	71	45	73	66	42	67	61	38	62	56	36	54	49	31	47	43	27	42	37	23	37	33	21	33	30	19	30	27	17
			Array Edge	74	70	44	70	63	40	64	57	36	58	53	33	53	48	30	49	44	28	45	41	26	42	38	24	36	33	20	32	29	18	28	25	16	25	22	14	22	20	12	20	18	11

Pegasus Solar Tile Replace Gable Flush-Mount on 30 to 60 Foot Roof Portrait 72 Cell

Ground Snow Load (psf)	Exposure Category	Roof/ Panel Angle	Wind Speed (mph)	95			100			105			110			115			120			125			130			140			150			160			170			180			190		
			Roof Area	1	2	3	1	2	3	1	2	3	1	2	3	1	2	3	1	2	3	1	2	3	1	2	3	1	2	3	1	2	3	1	2	3	1	2	3	1	2	3	1	2	3
0	B	0 to 7	Array Interior	96	96	96	96	96	87	96	96	78	96	96	71	96	92	64	96	84	59	96	77	54	96	71	50	83	60	43	72	52	37	63	46	32	55	40	28	49	36	25	44	32	23
			Array Edge	96	90	63	96	80	56	96	72	51	91	65	46	82	60	42	75	54	38	69	50	35	63	46	33	54	39	28	47	34	24	41	30	21	36	26	19	32	23	17	29	21	15
		7.1 to 20	Array Interior	96	96	82	96	89	73	96	80	66	96	73	60	96	66	55	92	61	51	85	56	46	78	52	43	67	44	37	58	39	32	51	34	28	45	30	25	40	27	22	36	24	20
			Array Edge	96	65	54	89	58	48	80	53	44	73	48	40	66	44	36	61	40	33	56	37	31	52	34	28	44	29	24	39	25	21	34	22	18	30	20	16	27	17	14	24	16	13
		20.1 to 27	Array Interior	96	96	79	96	96	72	96	94	65	96	85	59	96	78	54	96	72	50	96	66	46	96	61	42	88	53	36	76	46	32	67	40	28	59	36	25	53	32	22	48	28	20
			Array Edge	96	76	53	96	69	48	96	62	43	95	57	39	87	52	36	80	48	33	73	44	30	68	41	28	58	35	24	51	30	21	45	27	18	40	24	16	35	21	14	32	19	13
		27.1 to 45	Array Interior	96	96	84	96	96	76	96	96	69	96	96	63	96	91	58	92	84	54	86	78	50	80	72	46	69	63	40	61	55	35	54	48	31	48	43	27	43	38	24	38	35	22
			Array Edge	96	89	57	89	81	52	81	74	47	74	67	43	68	62	39	63	57	36	58	53	33	54	49	31	47	42	27	41	37	23	36	33	20	32	29	18	29	26	16	26	23	14
	C	0 to 7	Array Interior	96	96	71	96	91	64	96	82	58	96	74	52	94	68	48	85	62	44	78	57	40	72	52	37	61	45	32	53	39	27	46	34	24	41	30	21	36	26	19	32	24	17
			Array Edge	91	66	47	82	59	42	74	53	38	67	48	34	61	44	31	55	40	29	51	37	26	47	34	24	40	29	21	35	25	18	30	22	16	27	19	14	24	17	12	21	15	11
		7.1 to 20	Array Interior	96	73	61	96	66	55	91	60	50	82	54	45	75	50	41	69	45	38	63	42	35	58	39	32	50	33	27	44	29	24	38	25	21	34	22	18	30	20	16	27	18	15
			Array Edge	73	48	40	66	44	36	60	39	33	54	36	30	50	33	27	45	30	25	42	28	23	39	25	21	33	22	18	29	19	16	25	17	14	22	15	12	20	13	11	18	12	10
		20.1 to 27	Array Interior	96	96	60	96	78	54	96	70	49	96	64	44	96	59	41	90	54	37	83	50	34	76	46	32	66	39	27	57	34	24	50	30	21	45	27	18	40	24	16	36	21	15
			Array Edge	95	57	40	86	52	36	78	47	32	71	43	29	65	39	27	60	36	25	55	33	23	51	30	21	44	26	18	38	23	16	33	20	14	30	18	12	26	16	11	24	14	10
		27.1 to 45	Array Interior	96	96	64	96	90	58	91	82	53	83	75	48	77	69	44	71	64	41	65	59	37	61	55	35	53	48	30	46	42	26	41	37	23	36	32	20	32	29	18	29	26	16
			Array Edge	75	68	43	68	61	39	62	56	35	57	51	32	52	47	30	48	43	27	44	40	25	41	37	23	35	32	20	31	28	17	27	24	15	24	22	13	21	19	12	19	17	11
	D	0 to 7	Array Interior	96	87	61	96	78	55	96	70	50	88	64	45	80	58	41	73	53	38	67	49	34	62	45	32	53	38	27	46	33	24	40	29	21	35	26	18	31	23	16	28	20	14
			Array Edge	78	57	40	70	51	36	63	46	32	57	42	29	52	38	27	48	35	25	44	32	23	40	29	21	34	25	18	30	22	15	26	19	13	23	17	12	20	15	11	18	13	9
		7.1 to 20	Array Interior	96	63	53	87	57	47	78	52	43	71	47	39	65	43	36	59	39	33	55	36	30	50	33	28	43	29	24	38	25	21	33	22	18	29	19	16	26	17	14	23	15	13
			Array Edge	63	42	35	57	38	31	52	34	28	47	31	26	43	28	23	39	26	21	36	24	20	33	22	18	29	19	16	25	16	14	22	14	12	19	13	10	17	11	9	15	10	8
		20.1 to 27	Array Interior	96	74	52	96	67	47	96	61	42	93	55	38	85	51	35	78	47	32	72	43	30	66	40	27	57	34	24	50	30	20	44	26	18	39	23	16	34	20	14	31	18	13
			Array Edge	83	50	34	75	45	31	68	40	28	62	37	25	56	34	23	52	31	21	48	28	20	44	26	18	38	23	16	33	20	13	29	17	12	26	15	10	23	13	9	20	12	8
		27.1 to 45	Array Interior	96	87	56	87	79	50	79	72	46	73	66	42	67	61	38	62	56	35	57	52	33	53	48	30	46	41	26	40	36	23	35	32	20	31	28	18	28	25	16	25	23	14
			Array Edge	65	59	37	59	54	34	54	49	31	49	45	28	45	41	26	42	38	24	38	35	22	36	32	20	31	28	17	27	24	15	24	21	13	21	19	12	19	17	10	17	15	9
5	B	0 to 7	Array Interior	96	96	96	96	96	87	96	96	78	96	96	71	96	92	64	96	84	59	96	77	54	96	71	50	83	60	43	72	52	37	63	46	32	55	40	28	49	36	25	44	32	23
			Array Edge	96	90	63	96	80	56	96	72	51	91	65	46	82	60	42	75	54	38	69	50	35	63	46	33	54	39	28	47	34	24	41	30	21	36	26	19	32	23	17	29	21	15
		7.1 to 20	Array Interior	96	96	82	96	89	73	96	80	66	96	73	60	96	66	55	92	61	51	85	56	46	78	52	43	67	44	37	58	39	32	51	34	28	45	30	25	40	27	22	36	24	20
			Array Edge	96	65	54	89	58	48	80	53	44	73	48	40	66	44	36	61	40	33	56	37	31	52	34	28	44	29	24	39	25	21	34	22	18	30	20	16	27	17	14	24	16	13
		20.1 to 27	Array Interior	96	96	79	96	96	72	96	94	65	96	85	59	96	78	54	96	72	50	96	66	46	96	61	42	88	53	36	76	46	32	67	40	28	59	36	25	53	32	22	48	28	20
			Array Edge	96	76	53	96	69	48	96	62	43	95	57	39	87	52	36	80	48	33	73	44	30	68	41	28	58	35	24	51	30	21	45	27	18	40	24	16	35	21	14	32	19	13
		27.1 to 45	Array Interior	96	96	84	96	96	76	96	96	69	96	96	63	96	91	58	92	84	54	86	78	50	80	72	46	69	63	40	61	55	35	54	48	31	48	43	27	43	38	24	38	35	22
			Array Edge	96	89	57	89	81	52	81	74	47	74	67	43	68	62	39	63	57	36	58	53	33	54	49	31	47	42	27	41	37	23	36	33	20	32	29	18	29	26	16	26	23	14
	C	0 to 7	Array Interior	96	96	71	96	91	64	96	82	58	96	74	52	94	68	48	85	62	44	78	57	40	72	52	37	61	45	32	53	39	27	46	34	24	41	30	21	36	26	19	32	24	17
			Array Edge	91	66	47	82	59	42	74	53	38	67	48	34	61	44	31	55	40	29	51	37	26	47	34	24	40	29	21	35	25	18	30	22	16	27	19	14	24	17	12	21	15	11
		7.1 to 20	Array Interior	96	73	61	96	66	55	91	60	50	82	54	45	75	50	41	69	45	38	63	42	35	58	39	32	50	33	27	44	29	24	38	25	21	34	22	18	30	20	16	27	18	15
			Array Edge	73	48	40	66	44	36	60	39	33	54	36	30	50	33	27	45	30	25	42	28	23	39	25	21	33	22	18	29	19	16	25	17	14	22	15	12	20	13	11	18	12	10
		20.1 to 27	Array Interior	96	86	60	96	78	54	96	70	49	96	64	44	96	59	41	90	54	37	83	50	34	76	46	32	66	39	27	57	34	24	50	30	21	45	27	18	40	24	16	36	21	15
			Array Edge	95	57	40	86	52	36	78	47	32	71	43	29	65	39	27	60	36	25	55	33	23	51	30	21	44	26	18	38	23	16	33	20	14	30	18	12	26	16	11	24	14	10
		27.1 to 45	Array Interior	96	96	64	96	90	58	91	82	53	83	75	48	77	69	44	71	64	41	65	59	37	61	55	35	53	48	30	46	42	26	41	37	23	36	32	20	32	29	18	29	26	16
			Array Edge	75	68	43	68	61	39	62	56	35	57	51	32	52	47	30	48	43	27	44	40	25	41	37	23	35	32	20	31	28	17	27	24	15	24	22	13	21	19	12	19	17	11
	D	0 to 7	Array Interior	96	87	61	96	78	55	96	70	50	88	64	45	80	58	41	73	53	38	67	49	34	62	45	32	53	38	27	46	33	24	40	29	21	35	26	18	31	23	16	28	20	14
			Array Edge	78	57	40	70	51	36	63	46	32	57	42	29	52	38	27	48	35	25	44	32	23	40	29	21	34	25	18	30	22	15	26	19	13	23	17	12	20	15	11	18	13	9
		7.1 to 20	Array Interior	96	63	53	87	57	47	78	52	43	71	47	39	65	43	36	59	39	33	55	36	30	50	33	28	43	29	24	38	25	21	33	22	18	29	19	16	26	17	14	23	15	13
			Array Edge	63	42	35	57	38	31	52	34	28	47	31	26	43	28	23	39	26	21	36	24	20	33	22	18	29	19	16	25	16	14	22	14	12	19	13	10	17	11	9	15	10	8
		20.1 to 27	Array Interior	96	74	52	96	67	47	96	61	42	93	55	38	85	51	35	78	47	32	72	43	30	66	40	27	57	34	24	50	30	20	44	26	18	39	23	16	34	20	14	31	18	13
			Array Edge	83	50	34	75	45	31	68	40	28	62	37	25	56	34	23	52	31	21	48	28	20	44	26	18	38	23	16	33	20	13	29	17	12	26	15	10	23	13	9	20	12	8
		27.1 to 45	Array Interior	96	87	56	87	79	50	79	72	46	73	66	42	67	61	38	62	56	35	57	52	33	53	48	30	46	41	26	40	36	23	35	32	20	31	28	18	28	25	16	25	23	14
			Array Edge	65	59	37	59	54	34	54	49	31	49	45	28	45	41	26	42	38	24	38	35	22	36	32	20	31	28	17	27	24	15	24	21	13	21	19	12	19	17	10	17	15	9

Pegasus Solar Tile Replace Gable Flush-Mount on 30 to 60 Foot Roof Portrait 72 Cell

Ground Snow Load (psf)	Exposure Category	Roof/ Panel Angle	Wind Speed (mph)	95			100			105			110			115			120			125			130			140			150			160			170			180			190		
			Roof Area	1	2	3	1	2	3	1	2	3	1	2	3	1	2	3	1	2	3	1	2	3	1	2	3	1	2	3	1	2	3	1	2	3	1	2	3	1	2	3	1	2	3
10	B	0 to 7	Array Interior	96	96	96	96	96	87	96	96	78	96	96	71	96	92	64	96	84	59	96	77	54	96	71	50	83	60	43	72	52	37	63	46	32	55	40	28	49	36	25	44	32	23
			Array Edge	96	90	63	96	80	56	96	72	51	91	65	46	82	60	42	75	54	38	69	50	35	63	46	33	54	39	28	47	34	24	41	30	21	36	26	19	32	23	17	29	21	15
		7.1 to 20	Array Interior	96	96	82	96	89	73	96	80	66	96	73	60	96	66	55	92	61	51	85	56	46	78	52	43	67	44	37	58	39	32	51	34	28	45	30	25	40	27	22	36	24	20
			Array Edge	96	65	54	89	58	48	80	53	44	73	48	40	66	44	36	61	40	33	56	37	31	52	34	28	44	29	24	39	25	21	34	22	18	30	20	16	27	17	14	24	16	13
		20.1 to 27	Array Interior	96	96	79	96	96	72	96	94	65	96	85	59	96	78	54	96	72	50	96	66	46	96	61	42	88	53	36	76	46	32	67	40	28	59	36	25	53	32	22	48	28	20
			Array Edge	96	76	53	96	69	48	96	62	43	95	57	39	87	52	36	80	48	33	73	44	30	68	41	28	58	35	24	51	30	21	45	27	18	40	24	16	35	21	14	32	19	13
		27.1 to 45	Array Interior	96	96	84	96	96	76	96	96	69	96	96	63	96	91	58	92	84	54	86	78	50	80	72	46	69	63	40	61	55	35	54	48	31	48	43	27	43	38	24	38	35	22
			Array Edge	96	89	57	89	81	52	81	74	47	74	67	43	68	62	39	63	57	36	58	53	33	54	49	31	47	42	27	41	37	23	36	33	20	32	29	18	29	26	16	26	23	14
	C	0 to 7	Array Interior	96	96	71	96	91	64	96	82	58	96	74	52	94	68	48	85	62	44	78	57	40	72	52	37	61	45	32	53	39	27	46	34	24	41	30	21	36	26	19	32	24	17
			Array Edge	91	66	47	82	59	42	74	53	38	67	48	34	61	44	31	55	40	29	51	37	26	47	34	24	40	29	21	35	25	18	30	22	16	27	19	14	24	17	12	21	15	11
		7.1 to 20	Array Interior	96	73	61	96	66	55	91	60	50	82	54	45	75	50	41	69	45	38	63	42	35	58	39	32	50	33	27	44	29	24	38	25	21	34	22	18	30	20	16	27	18	15
			Array Edge	73	48	40	66	44	36	60	39	33	54	36	30	50	33	27	45	30	25	42	28	23	39	25	21	33	22	18	29	19	16	25	17	14	22	15	12	20	13	11	18	12	10
		20.1 to 27	Array Interior	96	86	60	96	78	54	96	70	49	96	64	44	96	59	41	90	54	37	83	50	34	76	46	32	66	39	27	57	34	24	50	30	21	45	27	18	40	24	16	36	21	15
			Array Edge	95	57	40	86	52	36	78	47	32	71	43	29	65	39	27	60	36	25	55	33	23	51	30	21	44	26	18	38	23	16	33	20	14	30	18	12	26	16	11	24	14	10
		27.1 to 45	Array Interior	96	96	64	96	90	58	91	82	53	83	75	48	77	69	44	71	64	41	65	59	37	61	55	35	53	48	30	46	42	26	41	37	23	36	32	20	32	29	18	29	26	16
			Array Edge	75	68	43	68	61	39	62	56	35	57	51	32	52	47	30	48	43	27	44	40	25	41	37	23	35	32	20	31	28	17	27	24	15	24	22	13	21	19	12	19	17	11
	D	0 to 7	Array Interior	96	87	61	96	78	55	96	70	50	88	64	45	80	58	41	73	53	38	67	49	34	62	45	32	53	38	27	46	33	24	40	29	21	35	26	18	31	23	16	28	20	14
			Array Edge	78	57	40	70	51	36	63	46	32	57	42	29	52	38	27	48	35	25	44	32	23	40	29	21	34	25	18	30	22	15	26	19	13	23	17	12	20	15	11	18	13	9
		7.1 to 20	Array Interior	96	63	53	87	57	47	78	52	43	71	47	39	65	43	36	59	39	33	55	36	30	50	33	28	43	29	24	38	25	21	33	22	18	29	19	16	26	17	14	23	15	13
			Array Edge	63	42	35	57	38	31	52	34	28	47	31	26	43	28	23	39	26	21	36	24	20	33	22	18	29	19	16	25	16	14	22	14	12	19	13	10	17	11	9	15	10	8
		20.1 to 27	Array Interior	96	74	52	96	67	47	96	61	42	93	55	38	85	51	35	78	47	32	72	43	30	66	40	27	57	34	24	50	30	20	44	26	18	39	23	16	34	20	14	31	18	13
			Array Edge	83	50	34	75	45	31	68	40	28	62	37	25	56	34	23	52	31	21	48	28	20	44	26	18	38	23	16	33	20	13	29	17	12	26	15	10	23	13	9	20	12	8
		27.1 to 45	Array Interior	96	87	56	87	79	50	79	72	46	73	66	42	67	61	38	62	56	35	57	52	33	53	48	30	46	41	26	40	36	23	35	32	20	31	28	18	28	25	16	25	23	14
			Array Edge	65	59	37	59	54	34	54	49	31	49	45	28	45	41	26	42	38	24	38	35	22	36	32	20	31	28	17	27	24	15	24	21	13	21	19	12	19	17	10	17	15	9
15	B	0 to 7	Array Interior	96	96	96	96	96	87	96	96	78	96	96	71	96	92	64	96	84	59	96	77	54	96	71	50	83	60	43	72	52	37	63	46	32	55	40	28	49	36	25	44	32	23
			Array Edge	96	90	63	96	80	56	96	72	51	91	65	46	82	60	42	75	54	38	69	50	35	63	46	33	54	39	28	47	34	24	41	30	21	36	26	19	32	23	17	29	21	15
		7.1 to 20	Array Interior	88	88	82	88	88	73	88	80	66	88	73	60	88	66	55	88	61	51	85	56	46	78	52	43	67	44	37	58	39	32	51	34	28	45	30	25	40	27	22	36	24	20
			Array Edge	88	65	54	88	58	48	80	53	44	73	48	40	66	44	36	61	40	33	56	37	31	52	34	28	44	29	24	39	25	21	34	22	18	30	20	16	27	17	14	24	16	13
		20.1 to 27	Array Interior	87	87	79	87	87	72	87	87	65	87	85	59	87	78	54	87	72	50	87	66	46	87	61	42	87	53	36	76	46	32	67	40	28	59	36	25	53	32	22	48	28	20
			Array Edge	87	76	53	87	69	48	87	62	43	87	57	39	87	52	36	80	48	33	73	44	30	68	41	28	58	35	24	51	30	21	45	27	18	40	24	16	35	21	14	32	19	13
		27.1 to 45	Array Interior	91	91	84	91	91	76	91	91	69	91	91	63	91	91	58	91	84	54	86	78	50	80	72	46	69	63	40	61	55	35	54	48	31	48	43	27	43	38	24	38	35	22
			Array Edge	91	89	57	89	81	52	81	74	47	74	67	43	68	62	39	63	57	36	58	53	33	54	49	31	47	42	27	41	37	23	36	33	20	32	29	18	29	26	16	26	23	14
	C	0 to 7	Array Interior	96	96	71	96	91	64	96	82	58	96	74	52	94	68	48	85	62	44	78	57	40	72	52	37	61	45	32	53	39	27	46	34	24	41	30	21	36	26	19	32	24	17
			Array Edge	91	66	47	82	59	42	74	53	38	67	48	34	61	44	31	55	40	29	51	37	26	47	34	24	40	29	21	35	25	18	30	22	16	27	19	14	24	17	12	21	15	11
		7.1 to 20	Array Interior	88	73	61	88	66	55	88	60	50	82	54	45	75	50	41	69	45	38	63	42	35	58	39	32	50	33	27	44	29	24	38	25	21	34	22	18	30	20	16	27	18	15
			Array Edge	73	48	40	66	44	36	60	39	33	54	36	30	50	33	27	45	30	25	42	28	23	39	25	21	33	22	18	29	19	16	25	17	14	22	15	12	20	13	11	18	12	10
		20.1 to 27	Array Interior	87	86	60	87	78	54	87	70	49	87	64	44	87	59	41	87	54	37	83	50	34	76	46	32	66	39	27	57	34	24	50	30	21	45	27	18	40	24	16	36	21	15
			Array Edge	87	57	40	86	52	36	78	47	32	71	43	29	65	39	27	60	36	25	55	33	23	51	30	21	44	26	18	38	23	16	33	20	14	30	18	12	26	16	11	24	14	10
		27.1 to 45	Array Interior	91	91	64	91	90	58	91	82	53	83	75	48	77	69	44	71	64	41	65	59	37	61	55	35	53	48	30	46	42	26	41	37	23	36	32	20	32	29	18	29	26	16
			Array Edge	75	68	43	68	61	39	62	56	35	57	51	32	52	47	30	48	43	27	44	40	25	41	37	23	35	32	20	31	28	17	27	24	15	24	22	13	21	19	12	19	17	11
	D	0 to 7	Array Interior	96	87	61	96	78	55	96	70	50	88	64	45	80	58	41	73	53	38	67	49	34	62	45	32	53	38	27	46	33	24	40	29	21	35	26	18	31	23	16	28	20	14
			Array Edge	78	57	40	70	51	36	63	46	32	57	42	29	52	38	27	48	35	25	44	32	23	40	29	21	34	25	18	30	22	15	26	19	13	23	17	12	20	15	11	18	13	9
		7.1 to 20	Array Interior	88	63	53	87	57	47	78	52	43	71	47	39	65	43	36	59	39	33	55	36	30	50	33	28	43	29	24	38	25	21	33	22	18	29	19	16	26	17	14	23	15	13
			Array Edge	63	42	35	57	38	31	52	34	28	47	31	26	43	28	23	39	26	21	36	24	20	33	22	18	29	19	16	25	16	14	22	14	12	19	13	10	17	11	9	15	10	8
		20.1 to 27	Array Interior	87	74	52	87	67	47	87	61	42	87	55	38	85	51	35	78	47	32	72	43	30	66	40	27	57	34	24	50	30	20	44	26	18	39	23	16	34	20	14	31	18	13
			Array Edge	83	50	34	75	45	31	68	40	28	62	37	25	56	34	23	52	31	21	48	28	20	44	26	18	38	23	16	33	20	13	29	17	12	26	15	10	23	13	9	20	12	8
		27.1 to 45	Array Interior	91	87	56	87	79	50	79	72	46	73	66	42	67	61	38	62	56	35	57	52	33	53	48	30	46	41	26	40	36	23	35	32	20	31	28	18	28	25	16	25	23	14
			Array Edge	65	59	37	59	54	34	54	49	31	49	45	28	45	41	26	42	38	24	38	35	22	36	32	20	31	28	17	27	24	15	24	21	13	21	19	12	19	17	10	17	15	9

Pegasus Solar Tile Replace Gable Flush-Mount on 30 to 60 Foot Roof Portrait 72 Cell

Ground Snow Load (psf)	Exposure Category	Roof/ Panel Angle	Wind Speed (mph)	95			100			105			110			115			120			125			130			140			150			160			170			180			190		
			Roof Area	1	2	3	1	2	3	1	2	3	1	2	3	1	2	3	1	2	3	1	2	3	1	2	3	1	2	3	1	2	3	1	2	3	1	2	3	1	2	3	1	2	3
20	B	0 to 7	Array Interior	96	96	96	96	96	87	96	96	78	96	96	71	96	92	64	96	84	59	96	77	54	96	71	50	83	60	43	72	52	37	63	46	32	55	40	28	49	36	25	44	32	23
			Array Edge	96	90	63	96	80	56	96	72	51	91	65	46	82	60	42	75	54	38	69	50	35	63	46	33	54	39	28	47	34	24	41	30	21	36	26	19	32	23	17	29	21	15
		7.1 to 20	Array Interior	69	69	69	69	69	69	69	69	66	69	69	60	69	66	55	69	61	51	69	56	46	69	52	43	67	44	37	58	39	32	51	34	28	45	30	25	40	27	22	36	24	20
			Array Edge	69	65	54	69	58	48	69	53	44	69	48	40	66	44	36	61	40	33	56	37	31	52	34	28	44	29	24	39	25	21	34	22	18	30	20	16	27	17	14	24	16	13
		20.1 to 27	Array Interior	69	69	69	69	69	69	69	69	65	69	69	59	69	69	54	69	69	50	69	66	46	69	61	42	69	53	36	69	46	32	67	40	28	59	36	25	53	32	22	48	28	20
			Array Edge	69	69	53	69	69	48	69	62	43	69	57	39	69	52	36	69	48	33	69	44	30	68	41	28	58	35	24	51	30	21	45	27	18	40	24	16	35	21	14	32	19	13
		27.1 to 45	Array Interior	75	75	75	75	75	75	75	75	69	75	75	63	75	75	58	75	75	54	75	75	50	75	72	46	69	63	40	61	55	35	54	48	31	48	43	27	43	38	24	38	35	22
			Array Edge	75	75	57	75	75	52	75	74	47	74	67	43	68	62	39	63	57	36	58	53	33	54	49	31	47	42	27	41	37	23	36	33	20	32	29	18	29	26	16	26	23	14
	C	0 to 7	Array Interior	96	96	71	96	91	64	96	82	58	96	74	52	94	68	48	85	62	44	78	57	40	72	52	37	61	45	32	53	39	27	46	34	24	41	30	21	36	26	19	32	24	17
			Array Edge	91	66	47	82	59	42	74	53	38	67	48	34	61	44	31	55	40	29	51	37	26	47	34	24	40	29	21	35	25	18	30	22	16	27	19	14	24	17	12	21	15	11
		7.1 to 20	Array Interior	69	69	61	69	66	55	69	60	50	69	54	45	69	50	41	69	45	38	63	42	35	58	39	32	50	33	27	44	29	24	38	25	21	34	22	18	30	20	16	27	18	15
			Array Edge	69	48	40	66	44	36	60	39	33	54	36	30	50	33	27	45	30	25	42	28	23	39	25	21	33	22	18	29	19	16	25	17	14	22	15	12	20	13	11	18	12	10
		20.1 to 27	Array Interior	69	69	60	69	69	54	69	69	49	69	64	44	69	59	41	69	54	37	69	50	34	69	46	32	66	39	27	57	34	24	50	30	21	45	27	18	40	24	16	36	21	15
			Array Edge	69	57	40	69	52	36	69	47	32	69	43	29	65	39	27	60	36	25	55	33	23	51	30	21	44	26	18	38	23	16	33	20	14	30	18	12	26	16	11	24	14	10
		27.1 to 45	Array Interior	75	75	64	75	75	58	75	75	53	75	75	48	75	69	44	71	64	41	65	59	37	61	55	35	53	48	30	46	42	26	41	37	23	36	32	20	32	29	18	29	26	16
			Array Edge	75	68	43	68	61	39	62	56	35	57	51	32	52	47	30	48	43	27	44	40	25	41	37	23	35	32	20	31	28	17	27	24	15	24	22	13	21	19	12	19	17	11
	D	0 to 7	Array Interior	96	87	61	96	78	55	96	70	50	88	64	45	80	58	41	73	53	38	67	49	34	62	45	32	53	38	27	46	33	24	40	29	21	35	26	18	31	23	16	28	20	14
			Array Edge	78	57	40	70	51	36	63	46	32	57	42	29	52	38	27	48	35	25	44	32	23	40	29	21	34	25	18	30	22	15	26	19	13	23	17	12	20	15	11	18	13	9
		7.1 to 20	Array Interior	69	63	53	69	57	47	69	52	43	69	47	39	65	43	36	59	39	33	55	36	30	50	33	28	43	29	24	38	25	21	33	22	18	29	19	16	26	17	14	23	15	13
			Array Edge	63	42	35	57	38	31	52	34	28	47	31	26	43	28	23	39	26	21	36	24	20	33	22	18	29	19	16	25	16	14	22	14	12	19	13	10	17	11	9	15	10	8
		20.1 to 27	Array Interior	69	69	52	69	67	47	69	61	42	69	55	38	69	51	35	69	47	32	69	43	30	66	40	27	57	34	24	50	30	20	44	26	18	39	23	16	34	20	14	31	18	13
			Array Edge	69	50	34	69	45	31	68	40	28	62	37	25	56	34	23	52	31	21	48	28	20	44	26	18	38	23	16	33	20	13	29	17	12	26	15	10	23	13	9	20	12	8
		27.1 to 45	Array Interior	75	75	56	75	75	50	75	72	46	73	66	42	67	61	38	62	56	35	57	52	33	53	48	30	46	41	26	40	36	23	35	32	20	31	28	18	28	25	16	25	23	14
			Array Edge	65	59	37	59	54	34	54	49	31	49	45	28	45	41	26	42	38	24	38	35	22	36	32	20	31	28	17	27	24	15	24	21	13	21	19	12	19	17	10	17	15	9
25	B	0 to 7	Array Interior	96	96	96	96	96	87	96	96	78	96	96	71	96	92	64	96	84	59	96	77	54	96	71	50	83	60	43	72	52	37	63	46	32	55	40	28	49	36	25	44	32	23
			Array Edge	96	90	63	96	80	56	96	72	51	91	65	46	82	60	42	75	54	38	69	50	35	63	46	33	54	39	28	47	34	24	41	30	21	36	26	19	32	23	17	29	21	15
		7.1 to 20	Array Interior	66	66	66	66	66	66	66	66	66	66	66	60	66	66	55	66	61	51	66	56	46	66	52	43	66	44	37	58	39	32	51	34	28	45	30	25	40	27	22	36	24	20
			Array Edge	66	65	54	66	58	48	66	53	44	66	48	40	66	44	36	61	40	33	56	37	31	52	34	28	44	29	24	39	25	21	34	22	18	30	20	16	27	17	14	24	16	13
		20.1 to 27	Array Interior	66	66	66	66	66	66	66	66	65	66	66	59	66	66	54	66	66	50	66	66	46	66	61	42	66	53	36	66	46	32	66	40	28	59	36	25	53	32	22	48	28	20
			Array Edge	66	66	53	66	66	48	66	62	43	66	57	39	66	52	36	66	48	33	66	44	30	66	41	28	58	35	24	51	30	21	45	27	18	40	24	16	35	21	14	32	19	13
		27.1 to 45	Array Interior	73	73	73	73	73	73	73	73	69	73	73	63	73	73	58	73	73	54	73	73	50	73	72	46	69	63	40	61	55	35	54	48	31	48	43	27	43	38	24	38	35	22
			Array Edge	73	73	57	73	73	52	73	73	47	73	67	43	68	62	39	63	57	36	58	53	33	54	49	31	47	42	27	41	37	23	36	33	20	32	29	18	29	26	16	26	23	14
	C	0 to 7	Array Interior	96	96	71	96	91	64	96	82	58	96	74	52	94	68	48	85	62	44	78	57	40	72	52	37	61	45	32	53	39	27	46	34	24	41	30	21	36	26	19	32	24	17
			Array Edge	91	66	47	82	59	42	74	53	38	67	48	34	61	44	31	55	40	29	51	37	26	47	34	24	40	29	21	35	25	18	30	22	16	27	19	14	24	17	12	21	15	11
		7.1 to 20	Array Interior	66	66	61	66	66	55	66	60	50	66	54	45	66	50	41	66	45	38	63	42	35	58	39	32	50	33	27	44	29	24	38	25	21	34	22	18	30	20	16	27	18	15
			Array Edge	66	48	40	66	44	36	60	39	33	54	36	30	50	33	27	45	30	25	42	28	23	39	25	21	33	22	18	29	19	16	25	17	14	22	15	12	20	13	11	18	12	10
		20.1 to 27	Array Interior	66	66	60	66	66	54	66	66	49	66	64	44	66	59	41	66	54	37	66	50	34	66	46	32	66	39	27	57	34	24	50	30	21	45	27	18	40	24	16	36	21	15
			Array Edge	66	57	40	66	52	36	66	47	32	66	43	29	65	39	27	60	36	25	55	33	23	51	30	21	44	26	18	38	23	16	33	20	14	30	18	12	26	16	11	24	14	10
		27.1 to 45	Array Interior	73	73	64	73	73	58	73	73	53	73	73	48	73	69	44	71	64	41	65	59	37	61	55	35	53	48	30	46	42	26	41	37	23	36	32	20	32	29	18	29	26	16
			Array Edge	73	68	43	68	61	39	62	56	35	57	51	32	52	47	30	48	43	27	44	40	25	41	37	23	35	32	20	31	28	17	27	24	15	24	22	13	21	19	12	19	17	11
	D	0 to 7	Array Interior	96	87	61	96	78	55	96	70	50	88	64	45	80	58	41	73	53	38	67	49	34	62	45	32	53	38	27	46	33	24	40	29	21	35	26	18	31	23	16	28	20	14
			Array Edge	78	57	40	70	51	36	63	46	32	57	42	29	52	38	27	48	35	25	44	32	23	40	29	21	34	25	18	30	22	15	26	19	13	23	17	12	20	15	11	18	13	9
		7.1 to 20	Array Interior	66	63	53	66	57	47	66	52	43	66	47	39	65	43	36	59	39	33	55	36	30	50	33	28	43	29	24	38	25	21	33	22	18	29	19	16	26	17	14	23	15	13
			Array Edge	63	42	35	57	38	31	52	34	28	47	31	26	43	28	23	39	26	21	36	24	20	33	22	18	29	19	16	25	16	14	22	14	12	19	13	10	17	11	9	15	10	8
		20.1 to 27	Array Interior	66	66	52	66	66	47	66	61	42	66	55	38	66	51	35	66	47	32	66	43	30	66	40	27	57	34	24	50	30	20	44	26	18	39	23	16	34	20	14	31	18	13
			Array Edge	66	50	34	66	45	31	66	40	28	62	37	25	56	34	23	52	31	21	48	28	20	44	26	18	38	23	16	33	20	13	29	17	12	26	15	10	23	13	9	20	12	8
		27.1 to 45	Array Interior	73	73	56	73	73	50	73	72	46	73	66	42	67	61	38	62	56	35	57	52	33	53	48	30	46	41	26	40	36	23	35	32	20	31	28	18	28	25	16	25	23	14
			Array Edge	65	59	37	59	54	34	54	49	31	49	45	28	45	41	26	42	38	24	38	35	22	36	32	20	31	28	17	27	24	15	24	21	13	21	19	12	19	17	10	17	15	9
30	B	0 to 7	Array Interior	84	84	84	84	84	84	84	84	78	84	84	71	84	84	64	84	84	59	84	77	54	84	71	50	83	60	43	72	52	37	63	46	32	55	40	28	49	36	25	44	32	23
			Array Edge	84	84	63	84	80	56	84	72	51	84	65	46	82	60	42	75	54	38	69	50	35	63	46	33	54	39	28	47	34	24	41	30	21	36	26	19	32	23	17	29	21	15
		7.1 to 20	Array Interior	57	57	57	57	57	57	57	57	57	57	57	57	57	57	55	57	57	51	57	56	46	57	52	43	57	44	37	57	39	32	51	34	28	45	30	25	40	27	22	36	24	20
			Array Edge	57	57	54	57	57	48	57	53	44	57	48	40	57	44	36	57	40	33	56	37	31	52	34	28	44	29	24	39	25	21	34	22	18	30	20	16	27	17	14	24	16	13
		20.1 to 27	Array Interior	56	56	56	56	56	56	56	56	56	56	56	56	56	56	54	56	56	50	56	56	46	56	56	42	56	53	36	56	46	32	56	40	28	56	36	25	53	32	22	48	28	20
			Array Edge	56	56	53	56	56	48	56	56	43	56	56	39	56	52	36	56	48	33	56	44	30	56	41	28	56	35	24	51	30	21	45	27	18	40	24	16	35	21	14	32	19	13
		27.1 to 45	Array Interior	63	63	63	63	63	63	63	63	63	63	63	63	63	63	58	63	63	54	63	63	50	63	63	46	63	63	40	61	55	35	54	48	31	48	43	27	43	38	24	38	35	22
			Array Edge	63	63	57	63	63	52	63	63	47	63	63	43	63	62	39	63	57	36	58	53	33	54	49	31	47	42	27	41	37	23	36	33	20	32	29	18	29	26	16	26	23	14
	C	0 to 7	Array Interior	84	84	71	84	84	64	84	82	58	84	74	52	84	68	48	84	62	44	78	57	40	72	52	37	61	45	32	53	39	27	46	34	24	41	30	21	36	26	19	32	24	17
			Array Edge	84	66	47	82	59	42	74	53	38	67	48	34	61	44	31	55	40	29	51	37	26	47	34	24	40	29	21	35	25	18	30	22	16	27	19	14	24	17	12	21	15	11
		7.1 to 20	Array Interior	57	57	57	57	57	55	57	57	50	57	54	45	57	50	41	57	45	38	57	42	35	57	39	32	50	33	27	44	29	24	38	25	21	34	22	18	30	20	16	27	18	15
			Array Edge	57	48	40	57	44	36	57	39	33	54	36	30	50	33	27	45	30	25	42	28	23	39	25	21	33	22	18	29	19	16	25	17	14	22	15	12	20	13	11	18	12	10
		20.1 to 27	Array Interior	56	56	56	56	56	54	56	56	49	56	56	44	56	56	41	56	54	37	56	50	34	56	46	32	56	39	27	56	34	24	50	30	21	45	27	18	40	24	16	36	21	15
			Array Edge	56	56	40	56	52	36	56	47	32	56	43	29	56	39	27	56	36	25	55	33	23	51	30	21	44	26	18	38	23	16	33	20	14	30	18	12	26	16	11	24	14	10
		27.1 to 45	Array Interior	63	63	63	63	63	58	63	63	53	63	63	48	63	63	44	63	63	41	63	59	37	61	55	35	53	48	30	46	42	26	41	37	23	36	32	20	32	29	18	29	26	16
			Array Edge	63	63	43	63	61	39	62	56	35	57	51	32	52	47	30	48	43	27	44	40	25	41	37	23	35	32	20	31	28	17	27	24	15	24	22	13	21	19	12	19	17	11
	D	0 to 7	Array Interior	84	84	61	84	78	55	84	70	50	84	64	45	80	58	41	73	53	38	67	49	34	62	45	32	53	38	27	46	33	24	40	29	21	35	26	18	31	23	16	28	20	14
			Array Edge	78	57	40	70	51	36	63	46	32	57	42	29	52	38	27	48	35	25	44	32	23	40	29	21	34	25	18	30	22	15	26	19	13	23	17	12	20	15	11	18	13	9
		7.1 to 20	Array Interior	57	57	53	57	57	47	57	52	43	57	47	39	57	43	36	57	39	33	55	36	30	50	33	28	43	29	24	38	25	21	33	22	18	29	19	16	26	17	14	23	15	13
			Array Edge	57	42	35	57	38	31	52	34	28	47	31	26	43	28	23	39	26	21	36	24	20	33	22	18	29	19	16	25	16	14	22	14	12	19	13	10	17	11	9	15	10	8
		20.1 to 27	Array Interior	56	56	52	56	56	47	56	56	42	56	55	38	56	51	35	56	47	32	56	43	30	56	40	27	56	34	24	50	30	20	44	26	18	39	23	16	34	20	14	31	18	13
			Array Edge	56	50	34	56	45	31	56	40	28	56	37	25	56	34	23	52	31	21	48	28	20	44	26	18	38	23	16	33	20	13	29	17	12	26	15	10	23	13	9	20	12	8
		27.1 to 45	Array Interior	63	63	56	63	63	50	63	63	46	63	63	42	63	61	38	62	56	35	57	52	33	53	48	30	46	41	26	40	36	23	35	32	20	31	28	18	28	25	16	25	23	14
			Array Edge	63	59	37	59	54	34	54	49	31	49	45	28	45	41	26	42	38	24	38	35	22	36	32	20	31	28	17	27	24	15	24	21	13	21	19	12	19	17	10	17	15	9

Pegasus Solar Tile Replace Gable Flush-Mount on 30 to 60 Foot Roof Landscape

Ground Snow Load (psf)	Exposure Category	Roof/ Panel Angle	Wind Speed (mph)	95			100			105			110			115			120			125			130			140			150			160			170			180			190		
			Roof Area	1	2	3	1	2	3	1	2	3	1	2	3	1	2	3	1	2	3	1	2	3	1	2	3	1	2	3	1	2	3	1	2	3	1	2	3	1	2	3	1	2	3
0	B	0 to 7	Array Interior	96	96	96	96	96	96	96	96	96	96	96	96	96	96	86	96	96	96	96	96	96	96	96	96	96	96	65	96	96	74	96	92	65	96	81	57	96	72	51	88	64	46
			Array Edge	96	96	96	96	96	96	96	96	96	96	96	93	96	96	85	96	96	77	96	96	71	96	92	66	96	79	56	94	69	49	82	60	43	72	53	38	64	47	34	58	42	30
		7.1 to 20	Array Interior	96	96	96	96	96	96	96	96	96	96	96	96	96	96	96	96	96	96	96	96	93	96	96	86	96	89	74	96	78	64	96	68	57	91	60	50	81	54	44	72	48	40
			Array Edge	96	96	96	96	96	96	96	96	88	96	96	80	96	88	73	96	81	67	96	74	62	96	69	57	89	59	49	78	51	43	68	45	37	60	40	33	54	35	29	48	32	26
		20.1 to 27	Array Interior	96	96	96	96	96	96	96	96	96	96	96	96	96	96	96	96	96	96	96	96	92	96	96	85	96	96	73	96	92	64	96	81	56	96	72	50	96	64	44	96	57	40
			Array Edge	96	96	96	96	96	96	96	96	87	96	96	79	96	96	72	96	96	66	96	88	61	96	82	57	96	70	49	96	61	42	90	54	37	80	48	33	71	42	29	64	38	26
		27.1 to 45	Array Interior	96	96	96	96	96	96	96	96	96	96	96	96	96	96	96	96	96	96	96	96	96	96	96	92	96	96	80	96	96	70	96	96	62	96	87	55	86	77	49	77	70	44
			Array Edge	96	96	96	96	96	96	96	96	94	96	96	86	96	96	79	96	96	73	96	96	67	96	96	62	94	85	54	82	74	47	73	66	41	65	58	37	58	52	33	52	47	29
	C	0 to 7	Array Interior	96	96	96	96	96	96	96	96	96	96	96	96	96	96	96	96	96	88	96	96	81	96	96	74	96	90	64	96	78	55	93	68	48	82	60	43	73	53	38	65	48	34
			Array Edge	96	96	94	96	96	84	96	96	76	96	96	69	96	89	63	96	81	58	96	74	53	94	69	49	81	59	42	70	51	36	61	45	32	54	39	28	48	35	25	43	31	22
		7.1 to 20	Array Interior	96	96	96	96	96	96	96	96	96	96	96	91	96	96	83	96	91	76	96	84	70	96	78	64	96	67	55	88	58	48	77	51	42	68	45	37	60	40	33	54	36	30
			Array Edge	96	96	81	96	88	73	96	79	66	96	72	60	96	66	55	91	60	50	84	56	46	78	51	43	67	44	37	58	38	32	51	34	28	45	30	25	40	26	22	36	24	20
		20.1 to 27	Array Interior	96	96	96	96	96	96	96	96	96	96	96	89	96	96	82	96	96	75	96	96	69	96	92	64	96	79	55	96	69	48	96	61	42	90	54	37	80	48	33	72	43	30
			Array Edge	96	96	80	96	96	72	96	94	65	96	86	59	96	78	54	96	72	50	96	66	46	96	61	42	88	53	36	77	46	32	67	40	28	60	36	25	53	32	22	48	28	20
		27.1 to 45	Array Interior	96	96	96	96	96	96	96	96	96	96	96	96	96	96	89	96	96	82	96	96	75	96	96	70	96	96	60	93	84	53	82	74	46	73	65	41	65	59	37	58	53	33
			Array Edge	96	96	87	96	96	78	96	96	71	96	96	65	96	94	60	96	87	55	89	80	51	82	74	47	71	64	40	62	56	35	55	49	31	49	44	27	43	39	24	39	35	22
	D	0 to 7	Array Interior	96	96	96	96	96	96	96	96	96	96	96	91	96	96	83	96	96	76	96	96	69	96	90	64	96	77	55	92	67	48	80	59	42	71	52	37	63	46	33	56	41	29
			Array Edge	96	96	81	96	96	72	96	92	65	96	84	59	96	76	54	96	70	50	88	64	46	81	59	42	69	51	36	60	44	31	53	39	27	47	34	24	41	30	22	37	27	19
		7.1 to 20	Array Interior	96	96	96	96	96	95	96	96	86	96	94	78	96	86	72	96	79	66	96	73	60	96	67	56	87	58	48	76	50	42	66	44	37	59	39	32	52	35	29	47	31	26
			Array Edge	96	84	70	96	76	63	96	69	57	94	62	52	86	57	47	79	52	43	73	48	40	67	44	37	58	38	32	50	33	28	44	29	24	39	26	21	35	23	19	31	20	17
		20.1 to 27	Array Interior	96	96	96	96	96	94	96	96	85	96	96	77	96	96	71	96	94	65	96	86	60	96	80	55	96	69	48	96	60	41	88	52	36	78	46	32	69	41	29	62	37	26
			Array Edge	96	96	69	96	90	62	96	81	56	96	74	51	96	68	47	96	62	43	96	57	40	89	53	37	76	46	32	66	40	27	58	35	24	52	31	21	46	27	19	41	25	17
		27.1 to 45	Array Interior	96	96	96	96	96	96	96	96	92	96	96	84	96	96	77	96	96	71	96	96	66	96	96	61	92	83	52	81	73	46	71	64	40	63	57	36	56	51	32	51	46	29
			Array Edge	96	96	75	96	96	68	96	96	62	96	90	57	91	82	52	84	76	48	77	70	44	72	65	41	62	56	35	54	49	31	48	43	27	42	38	24	38	34	21	34	30	19
5	B	0 to 7	Array Interior	96	96	96	96	96	96	96	96	96	96	96	96	96	96	86	96	96	96	96	96	96	96	96	96	96	96	65	96	96	74	96	92	65	96	81	57	96	72	51	88	64	46
			Array Edge	96	96	96	96	96	96	96	96	96	96	96	93	96	96	85	96	96	77	96	96	71	96	92	66	96	79	56	94	69	49	82	60	43	72	53	38	64	47	34	58	42	30
		7.1 to 20	Array Interior	96	96	96	96	96	96	96	96	96	96	96	96	96	96	96	96	96	96	96	96	93	96	96	86	96	89	74	96	78	64	96	68	57	91	60	50	81	54	44	72	48	40
			Array Edge	96	96	96	96	96	96	96	96	88	96	96	80	96	88	73	96	81	67	96	74	62	96	69	57	89	59	49	78	51	43	68	45	37	60	40	33	54	35	29	48	32	26
		20.1 to 27	Array Interior	96	96	96	96	96	96	96	96	96	96	96	96	96	96	96	96	96	96	96	96	92	96	96	85	96	96	73	96	92	64	96	81	56	96	72	50	96	64	44	96	57	40
			Array Edge	96	96	96	96	96	96	96	96	87	96	96	79	96	96	72	96	96	66	96	88	61	96	82	57	96	70	49	96	61	42	90	54	37	80	48	33	71	42	29	64	38	26
		27.1 to 45	Array Interior	96	96	96	96	96	96	96	96	96	96	96	96	96	96	96	96	96	96	96	96	96	96	96	92	96	96	80	96	96	70	96	96	62	96	87	55	86	77	49	77	70	44
			Array Edge	96	96	96	96	96	96	96	96	94	96	96	86	96	96	79	96	96	73	96	96	67	96	96	62	94	85	54	82	74	47	73	66	41	65	58	37	58	52	33	52	47	29
	C	0 to 7	Array Interior	96	96	96	96	96	96	96	96	96	96	96	96	96	96	96	96	96	88	96	96	81	96	96	74	96	90	64	96	78	55	93	68	48	82	60	43	73	53	38	65	48	34
			Array Edge	96	96	94	96	96	84	96	96	76	96	96	69	96	89	63	96	81	58	96	74	53	94	69	49	81	59	42	70	51	36	61	45	32	54	39	28	48	35	25	43	31	22
		7.1 to 20	Array Interior	96	96	96	96	96	96	96	96	96	96	96	91	96	96	83	96	91	76	96	84	70	96	78	64	96	67	55	88	58	48	77	51	42	68	45	37	60	40	33	54	36	30
			Array Edge	96	96	81	96	88	73	96	79	66	96	72	60	96	66	55	91	60	50	84	56	46	78	51	43	67	44	37	58	38	32	51	34	28	45	30	25	40	26	22	36	24	20
		20.1 to 27	Array Interior	96	96	96	96	96	96	96	96	96	96	96	89	96	96	82	96	96	75	96	96	69	96	92	64	96	79	55	96	69	48	96	61	42	90	54	37	80	48	33	72	43	30
			Array Edge	96	96	80	96	96	72	96	94	65	96	86	59	96	78	54	96	72	50	96	66	46	96	61	42	88	53	36	77	46	32	67	40	28	60	36	25	53	32	22	48	28	20
		27.1 to 45	Array Interior	96	96	96	96	96	96	96	96	96	96	96	96	96	96	89	96	96	82	96	96	75	96	96	70	96	96	60	93	84	53	82	74	46	73	65	41	65	59	37	58	53	33
			Array Edge	96	96	87	96	96	78	96	96	71	96	96	65	96	94	60	96	87	55	89	80	51	82	74	47	71	64	40	62	56	35	55	49	31	49	44	27	43	39	24	39	35	22
	D	0 to 7	Array Interior	96	96	96	96	96	96	96	96	96	96	96	91	96	96	83	96	96	76	96	96	69	96	90	64	96	77	55	92	67	48	80	59	42	71	52	37	63	46	33	56	41	29
			Array Edge	96	96	81	96	96	72	96	92	65	96	84	59	96	76	54	96	70	50	88	64	46	81	59	42	69	51	36	60	44	31	53	39	27	47	34	24	41	30	22	37	27	19
		7.1 to 20	Array Interior	96	96	96	96	96	95	96	96	86	96	94	78	96	86	72	96	79	66	96	73	60	96	67	56	87	58	48	76	50	42	66	44	37	59	39	32	52	35	29	47	31	26
			Array Edge	96	84	70	96	76	63	96	69	57	94	62	52	86	57	47	79	52	43	73	48	40	67	44	37	58	38	32	50	33	28	44	29	24	39	26	21	35	23	19	31	20	17
		20.1 to 27	Array Interior	96	96	96	96	96	94	96	96	85	96	96	77	96	96	71	96	94	65	96	86	60	96	80	55	96	69	48	96	60	41	88	52	36	78	46	32	69	41	29	62	37	26
			Array Edge	96	96	69	96	90	62	96	81	56	96	74	51	96	68	47	96	62	43	96	57	40	89	53	37	76	46	32	66	40	27	58	35	24	52	31	21	46	27	19	41	25	17
		27.1 to 45	Array Interior	96	96	96	96	96	96	96	96	92	96	96	84	96	96	77	96	96	71	96	96	66	96	96	61	92	83	52	81	73	46	71	64	40	63	57	36	56	51	32	51	46	29
			Array Edge	96	96	75	96	96	68	96	96	62	96	90	57	91	82	52	84	76	48	77	70	44	72	65	41	62	56	35	54	49	31	48	43	27	42	38	24	38	34	21	34	30	19

Pegasus Solar Tile Replace Gable Flush-Mount on 30 to 60 Foot Roof Landscape

Ground Snow Load (psf)	Exposure Category	Roof/ Panel Angle	Wind Speed (mph)	95			100			105			110			115			120			125			130			140			150			160			170			180			190		
			Roof Area	1	2	3	1	2	3	1	2	3	1	2	3	1	2	3	1	2	3	1	2	3	1	2	3	1	2	3	1	2	3	1	2	3	1	2	3	1	2	3	1	2	3
10	B	0 to 7	Array Interior	96	96	96	96	96	96	96	96	96	96	96	96	96	96	86	96	96	96	96	96	96	96	96	96	96	96	86	96	96	74	96	92	65	96	81	57	96	72	51	88	64	46
			Array Edge	96	96	96	96	96	96	96	96	96	96	96	93	96	96	85	96	96	77	96	96	71	96	92	66	96	79	56	94	69	49	82	60	43	72	53	38	64	47	34	58	42	30
		7.1 to 20	Array Interior	96	96	96	96	96	96	96	96	96	96	96	96	96	96	96	96	96	96	96	96	93	96	96	86	96	89	74	96	78	64	96	68	57	91	60	50	81	54	44	72	48	40
			Array Edge	96	96	96	96	96	96	96	96	88	96	96	80	96	88	73	96	81	67	96	74	62	96	69	57	89	59	49	78	51	43	68	45	37	60	40	33	54	35	29	48	32	26
		20.1 to 27	Array Interior	96	96	96	96	96	96	96	96	96	96	96	96	96	96	96	96	96	96	96	96	92	96	96	85	96	96	73	96	92	64	96	81	56	96	72	50	96	64	44	96	57	40
			Array Edge	96	96	96	96	96	96	96	96	87	96	96	79	96	96	72	96	96	66	96	88	61	96	82	57	96	70	49	96	61	42	90	54	37	80	48	33	71	42	29	64	38	26
		27.1 to 45	Array Interior	96	96	96	96	96	96	96	96	96	96	96	96	96	96	96	96	96	96	96	96	96	96	96	92	96	96	80	96	96	70	96	96	62	96	87	55	86	77	49	77	70	44
			Array Edge	96	96	96	96	96	96	96	96	94	96	96	86	96	96	79	96	96	73	96	96	67	96	96	62	94	85	54	82	74	47	73	66	41	65	58	37	58	52	33	52	47	29
	C	0 to 7	Array Interior	96	96	96	96	96	96	96	96	96	96	96	96	96	96	96	96	96	88	96	96	81	96	96	74	96	90	64	96	78	55	93	68	48	82	60	43	73	53	38	65	48	34
			Array Edge	96	96	94	96	96	84	96	96	76	96	96	69	96	89	63	96	81	58	96	74	53	94	69	49	81	59	42	70	51	36	61	45	32	54	39	28	48	35	25	43	31	22
		7.1 to 20	Array Interior	96	96	96	96	96	96	96	96	96	96	96	91	96	96	83	96	91	76	96	84	70	96	78	64	96	67	55	88	58	48	77	51	42	68	45	37	60	40	33	54	36	30
			Array Edge	96	96	81	96	88	73	96	79	66	96	72	60	96	66	55	91	60	50	84	56	46	78	51	43	67	44	37	58	38	32	51	34	28	45	30	25	40	26	22	36	24	20
		20.1 to 27	Array Interior	96	96	96	96	96	96	96	96	96	96	96	89	96	96	82	96	96	75	96	96	69	96	92	64	96	79	55	96	69	48	96	61	42	90	54	37	80	48	33	72	43	30
			Array Edge	96	96	80	96	96	72	96	94	65	96	86	59	96	78	54	96	72	50	96	66	46	96	61	42	88	53	36	77	46	32	67	40	28	60	36	25	53	32	22	48	28	20
		27.1 to 45	Array Interior	96	96	96	96	96	96	96	96	96	96	96	96	96	96	89	96	96	82	96	96	75	96	96	70	96	96	60	93	84	53	82	74	46	73	65	41	65	59	37	58	53	33
			Array Edge	96	96	87	96	96	78	96	96	71	96	96	65	96	94	60	96	87	55	89	80	51	82	74	47	71	64	40	62	56	35	55	49	31	49	44	27	43	39	24	39	35	22
	D	0 to 7	Array Interior	96	96	96	96	96	96	96	96	96	96	96	91	96	96	83	96	96	76	96	96	69	96	90	64	96	77	55	92	67	48	80	59	42	71	52	37	63	46	33	56	41	29
			Array Edge	96	96	81	96	96	72	96	92	65	96	84	59	96	76	54	96	70	50	88	64	46	81	59	42	69	51	36	60	44	31	53	39	27	47	34	24	41	30	22	37	27	19
		7.1 to 20	Array Interior	96	96	96	96	96	95	96	96	86	96	94	78	96	86	72	96	79	66	96	73	60	96	67	56	87	58	48	76	50	42	66	44	37	59	39	32	52	35	29	47	31	26
			Array Edge	96	84	70	96	76	63	96	69	57	94	62	52	86	57	47	79	52	43	73	48	40	67	44	37	58	38	32	50	33	28	44	29	24	39	26	21	35	23	19	31	20	17
		20.1 to 27	Array Interior	96	96	96	96	96	94	96	96	85	96	96	77	96	96	71	96	94	65	96	86	60	96	80	55	96	69	48	96	60	41	88	52	36	78	46	32	69	41	29	62	37	26
			Array Edge	96	96	69	96	90	62	96	81	56	96	74	51	96	68	47	96	62	43	96	57	40	89	53	37	76	46	32	66	40	27	58	35	24	52	31	21	46	27	19	41	25	17
		27.1 to 45	Array Interior	96	96	96	96	96	96	96	96	92	96	96	84	96	96	77	96	96	71	96	96	66	96	96	61	92	83	52	81	73	46	71	64	40	63	57	36	56	51	32	51	46	29
			Array Edge	96	96	75	96	96	68	96	96	62	96	90	57	91	82	52	84	76	48	77	70	44	72	65	41	62	56	35	54	49	31	48	43	27	42	38	24	38	34	21	34	30	19
15	B	0 to 7	Array Interior	96	96	96	96	96	96	96	96	96	96	96	96	96	96	86	96	96	96	96	96	96	96	96	96	96	96	86	96	96	74	96	92	65	96	81	57	96	72	51	88	64	46
			Array Edge	96	96	96	96	96	96	96	96	96	96	96	93	96	96	85	96	96	77	96	96	71	96	92	66	96	79	56	94	69	49	82	60	43	72	53	38	64	47	34	58	42	30
		7.1 to 20	Array Interior	96	96	96	96	96	96	96	96	96	96	96	96	96	96	96	96	96	96	96	96	93	96	96	86	96	89	74	96	78	64	96	68	57	91	60	50	81	54	44	72	48	40
			Array Edge	96	96	96	96	96	96	96	96	88	96	96	80	96	88	73	96	81	67	96	74	62	96	69	57	89	59	49	78	51	43	68	45	37	60	40	33	54	35	29	48	32	26
		20.1 to 27	Array Interior	96	96	96	96	96	96	96	96	96	96	96	96	96	96	96	96	96	96	96	96	92	96	96	85	96	96	73	96	92	64	96	81	56	96	72	50	96	64	44	96	57	40
			Array Edge	96	96	96	96	96	96	96	96	87	96	96	79	96	96	72	96	96	66	96	88	61	96	82	57	96	70	49	96	61	42	90	54	37	80	48	33	71	42	29	64	38	26
		27.1 to 45	Array Interior	96	96	96	96	96	96	96	96	96	96	96	96	96	96	96	96	96	96	96	96	96	96	96	92	96	96	80	96	96	70	96	96	62	96	87	55	86	77	49	77	70	44
			Array Edge	96	96	96	96	96	96	96	96	94	96	96	86	96	96	79	96	96	73	96	96	67	96	96	62	94	85	54	82	74	47	73	66	41	65	58	37	58	52	33	52	47	29
	C	0 to 7	Array Interior	96	96	96	96	96	96	96	96	96	96	96	96	96	96	96	96	96	88	96	96	81	96	96	74	96	90	64	96	78	55	93	68	48	82	60	43	73	53	38	65	48	34
			Array Edge	96	96	94	96	96	84	96	96	76	96	96	69	96	89	63	96	81	58	96	74	53	94	69	49	81	59	42	70	51	36	61	45	32	54	39	28	48	35	25	43	31	22
		7.1 to 20	Array Interior	96	96	96	96	96	96	96	96	96	96	96	91	96	96	83	96	91	76	96	84	70	96	78	64	96	67	55	88	58	48	77	51	42	68	45	37	60	40	33	54	36	30
			Array Edge	96	96	81	96	88	73	96	79	66	96	72	60	96	66	55	91	60	50	84	56	46	78	51	43	67	44	37	58	38	32	51	34	28	45	30	25	40	26	22	36	24	20
		20.1 to 27	Array Interior	96	96	96	96	96	96	96	96	96	96	96	89	96	96	82	96	96	75	96	96	69	96	92	64	96	79	55	96	69	48	96	61	42	90	54	37	80	48	33	72	43	30
			Array Edge	96	96	80	96	96	72	96	94	65	96	86	59	96	78	54	96	72	50	96	66	46	96	61	42	88	53	36	77	46	32	67	40	28	60	36	25	53	32	22	48	28	20
		27.1 to 45	Array Interior	96	96	96	96	96	96	96	96	96	96	96	96	96	96	89	96	96	82	96	96	75	96	96	70	96	96	60	93	84	53	82	74	46	73	65	41	65	59	37	58	53	33
			Array Edge	96	96	87	96	96	78	96	96	71	96	96	65	96	94	60	96	87	55	89	80	51	82	74	47	71	64	40	62	56	35	55	49	31	49	44	27	43	39	24	39	35	22
	D	0 to 7	Array Interior	96	96	96	96	96	96	96	96	96	96	96	91	96	96	83	96	96	76	96	96	69	96	90	64	96	77	55	92	67	48	80	59	42	71	52	37	63	46	33	56	41	29
			Array Edge	96	96	81	96	96	72	96	92	65	96	84	59	96	76	54	96	70	50	88	64	46	81	59	42	69	51	36	60	44	31	53	39	27	47	34	24	41	30	22	37	27	19
		7.1 to 20	Array Interior	96	96	96	96	96	95	96	96	86	96	94	78	96	86	72	96	79	66	96	73	60	96	67	56	87	58	48	76	50	42	66	44	37	59	39	32	52	35	29	47	31	26
			Array Edge	96	84	70	96	76	63	96	69	57	94	62	52	86	57	47	79	52	43	73	48	40	67	44	37	58	38	32	50	33	28	44	29	24	39	26	21	35	23	19	31	20	17
		20.1 to 27	Array Interior	96	96	96	96	96	94	96	96	85	96	96	77	96	96	71	96	94	65	96	86	60	96	80	55	96	69	48	96	60	41	88	52	36	78	46	32	69	41	29	62	37	26
			Array Edge	96	96	69	96	90	62	96	81	56	96	74	51	96	68	47	96	62	43	96	57	40	89	53	37	76	46	32	66	40	27	58	35	24	52	31	21	46	27	19	41	25	17
		27.1 to 45	Array Interior	96	96	96	96	96	96	96	96	92	96	96	84	96	96	77	96	96	71	96	96	66	96	96	61	92	83	52	81	73	46	71	64	40	63	57	36	56	51	32	51	46	29
			Array Edge	96	96	75	96	96	68	96	96	62	96	90	57	91	82	52	84	76	48	77	70	44	72	65	41	62	56	35	54	49	31	48	43	27	42	38	24	38	34	21	34	30	19

Pegasus Solar Tile Replace Gable Flush-Mount on 30 to 60 Foot Roof Landscape

Ground Snow Load (psf)	Exposure Category	Roof/ Panel Angle	Wind Speed (mph)	95			100			105			110			115			120			125			130			140			150			160			170			180			190		
			Roof Area	1	2	3	1	2	3	1	2	3	1	2	3	1	2	3	1	2	3	1	2	3	1	2	3	1	2	3	1	2	3	1	2	3	1	2	3	1	2	3	1	2	3
20	B	0 to 7	Array Interior	96	96	96	96	96	96	96	96	96	96	96	96	96	96	96	96	96	96	96	96	96	96	96	96	96	96	86	96	96	74	96	92	65	96	81	57	96	72	51	88	64	46
			Array Edge	96	96	96	96	96	96	96	96	96	96	96	93	96	96	85	96	96	77	96	96	71	96	92	66	96	79	56	94	69	49	82	60	43	72	53	38	64	47	34	58	42	30
		7.1 to 20	Array Interior	96	96	96	96	96	96	96	96	96	96	96	96	96	96	96	96	96	96	96	96	93	96	96	86	96	89	74	96	78	64	96	68	57	91	60	50	81	54	44	72	48	40
			Array Edge	96	96	96	96	96	96	96	96	88	96	96	80	96	88	73	96	81	67	96	74	62	96	69	57	89	59	49	78	51	43	68	45	37	60	40	33	54	35	29	48	32	26
		20.1 to 27	Array Interior	96	96	96	96	96	96	96	96	96	96	96	96	96	96	96	96	96	96	96	96	92	96	96	85	96	96	73	96	92	64	96	81	56	96	72	50	96	64	44	96	57	40
			Array Edge	96	96	96	96	96	96	96	96	87	96	96	79	96	96	72	96	96	66	96	88	61	96	82	57	96	70	49	96	61	42	90	54	37	80	48	33	71	42	29	64	38	26
		27.1 to 45	Array Interior	96	96	96	96	96	96	96	96	96	96	96	96	96	96	96	96	96	96	96	96	96	96	96	92	96	96	80	96	96	70	96	96	62	96	87	55	86	77	49	77	70	44
			Array Edge	96	96	96	96	96	96	96	96	94	96	96	86	96	96	79	96	96	73	96	96	67	96	96	62	94	85	54	82	74	47	73	66	41	65	58	37	58	52	33	52	47	29
	C	0 to 7	Array Interior	96	96	96	96	96	96	96	96	96	96	96	96	96	96	96	96	96	88	96	96	81	96	96	74	96	90	64	96	78	55	93	68	48	82	60	43	73	53	38	65	48	34
			Array Edge	96	96	94	96	96	84	96	96	76	96	96	69	96	89	63	96	81	58	96	74	53	94	69	49	81	59	42	70	51	36	61	45	32	54	39	28	48	35	25	43	31	22
		7.1 to 20	Array Interior	96	96	96	96	96	96	96	96	96	96	96	91	96	96	83	96	91	76	96	84	70	96	78	64	96	67	55	88	58	48	77	51	42	68	45	37	60	40	33	54	36	30
			Array Edge	96	96	81	96	88	73	96	79	66	96	72	60	96	66	55	91	60	50	84	56	46	78	51	43	67	44	37	58	38	32	51	34	28	45	30	25	40	26	22	36	24	20
		20.1 to 27	Array Interior	96	96	96	96	96	96	96	96	96	96	96	89	96	96	82	96	96	75	96	96	69	96	92	64	96	79	55	96	69	48	96	61	42	90	54	37	80	48	33	72	43	30
			Array Edge	96	96	80	96	96	72	96	94	65	96	86	59	96	78	54	96	72	50	96	66	46	96	61	42	88	53	36	77	46	32	67	40	28	60	36	25	53	32	22	48	28	20
		27.1 to 45	Array Interior	96	96	96	96	96	96	96	96	96	96	96	96	96	96	89	96	96	82	96	96	75	96	96	70	96	96	60	93	84	53	82	74	46	73	65	41	65	59	37	58	53	33
			Array Edge	96	96	87	96	96	78	96	96	71	96	96	65	96	94	60	96	87	55	89	80	51	82	74	47	71	64	40	62	56	35	55	49	31	49	44	27	43	39	24	39	35	22
	D	0 to 7	Array Interior	96	96	96	96	96	96	96	96	96	96	96	91	96	96	83	96	96	76	96	96	69	96	90	64	96	77	55	92	67	48	80	59	42	71	52	37	63	46	33	56	41	29
			Array Edge	96	96	81	96	96	72	96	92	65	96	84	59	96	76	54	96	70	50	88	64	46	81	59	42	69	51	36	60	44	31	53	39	27	47	34	24	41	30	22	37	27	19
		7.1 to 20	Array Interior	96	96	96	96	96	95	96	96	86	96	94	78	96	86	72	96	79	66	96	73	60	96	67	56	87	58	48	76	50	42	66	44	37	59	39	32	52	35	29	47	31	26
			Array Edge	96	84	70	96	76	63	96	69	57	94	62	52	86	57	47	79	52	43	73	48	40	67	44	37	58	38	32	50	33	28	44	29	24	39	26	21	35	23	19	31	20	17
		20.1 to 27	Array Interior	96	96	96	96	96	94	96	96	85	96	96	77	96	96	71	96	94	65	96	86	60	96	80	55	96	69	48	96	60	41	88	52	36	78	46	32	69	41	29	62	37	26
			Array Edge	96	96	69	96	90	62	96	81	56	96	74	51	96	68	47	96	62	43	96	57	40	89	53	37	76	46	32	66	40	27	58	35	24	52	31	21	46	27	19	41	25	17
		27.1 to 45	Array Interior	96	96	96	96	96	96	96	96	92	96	96	84	96	96	77	96	96	71	96	96	66	96	96	61	92	83	52	81	73	46	71	64	40	63	57	36	56	51	32	51	46	29
			Array Edge	96	96	75	96	96	68	96	96	62	96	90	57	91	82	52	84	76	48	77	70	44	72	65	41	62	56	35	54	49	31	48	43	27	42	38	24	38	34	21	34	30	19
25	B	0 to 7	Array Interior	96	96	96	96	96	96	96	96	96	96	96	96	96	96	96	96	96	96	96	96	96	96	96	96	96	96	86	96	96	74	96	92	65	96	81	57	96	72	51	88	64	46
			Array Edge	96	96	96	96	96	96	96	96	96	96	96	93	96	96	85	96	96	77	96	96	71	96	92	66	96	79	56	94	69	49	82	60	43	72	53	38	64	47	34	58	42	30
		7.1 to 20	Array Interior	96	96	96	96	96	96	96	96	96	96	96	96	96	96	96	96	96	96	96	96	93	96	96	86	96	89	74	96	78	64	96	68	57	91	60	50	81	54	44	72	48	40
			Array Edge	96	96	96	96	96	96	96	96	88	96	96	80	96	88	73	96	81	67	96	74	62	96	69	57	89	59	49	78	51	43	68	45	37	60	40	33	54	35	29	48	32	26
		20.1 to 27	Array Interior	96	96	96	96	96	96	96	96	96	96	96	96	96	96	96	96	96	96	96	96	92	96	96	85	96	96	73	96	92	64	96	81	56	96	72	50	96	64	44	96	57	40
			Array Edge	96	96	96	96	96	96	96	96	87	96	96	79	96	96	72	96	96	66	96	88	61	96	82	57	96	70	49	96	61	42	90	54	37	80	48	33	71	42	29	64	38	26
		27.1 to 45	Array Interior	96	96	96	96	96	96	96	96	96	96	96	96	96	96	96	96	96	96	96	96	96	96	96	92	96	96	80	96	96	70	96	96	62	96	87	55	86	77	49	77	70	44
			Array Edge	96	96	96	96	96	96	96	96	94	96	96	86	96	96	79	96	96	73	96	96	67	96	96	62	94	85	54	82	74	47	73	66	41	65	58	37	58	52	33	52	47	29
	C	0 to 7	Array Interior	96	96	96	96	96	96	96	96	96	96	96	96	96	96	96	96	96	88	96	96	81	96	96	74	96	90	64	96	78	55	93	68	48	82	60	43	73	53	38	65	48	34
			Array Edge	96	96	94	96	96	84	96	96	76	96	96	69	96	89	63	96	81	58	96	74	53	94	69	49	81	59	42	70	51	36	61	45	32	54	39	28	48	35	25	43	31	22
		7.1 to 20	Array Interior	96	96	96	96	96	96	96	96	96	96	96	91	96	96	83	96	91	76	96	84	70	96	78	64	96	67	55	88	58	48	77	51	42	68	45	37	60	40	33	54	36	30
			Array Edge	96	96	81	96	88	73	96	79	66	96	72	60	96	66	55	91	60	50	84	56	46	78	51	43	67	44	37	58	38	32	51	34	28	45	30	25	40	26	22	36	24	20
		20.1 to 27	Array Interior	96	96	96	96	96	96	96	96	96	96	96	89	96	96	82	96	96	75	96	96	69	96	92	64	96	79	55	96	69	48	96	61	42	90	54	37	80	48	33	72	43	30
			Array Edge	96	96	80	96	96	72	96	94	65	96	86	59	96	78	54	96	72	50	96	66	46	96	61	42	88	53	36	77	46	32	67	40	28	60	36	25	53	32	22	48	28	20
		27.1 to 45	Array Interior	96	96	96	96	96	96	96	96	96	96	96	96	96	96	89	96	96	82	96	96	75	96	96	70	96	96	60	93	84	53	82	74	46	73	65	41	65	59	37	58	53	33
			Array Edge	96	96	87	96	96	78	96	96	71	96	96	65	96	94	60	96	87	55	89	80	51	82	74	47	71	64	40	62	56	35	55	49	31	49	44	27	43	39	24	39	35	22
	D	0 to 7	Array Interior	96	96	96	96	96	96	96	96	96	96	96	91	96	96	83	96	96	76	96	96	69	96	90	64	96	77	55	92	67	48	80	59	42	71	52	37	63	46	33	56	41	29
			Array Edge	96	96	81	96	96	72	96	92	65	96	84	59	96	76	54	96	70	50	88	64	46	81	59	42	69	51	36	60	44	31	53	39	27	47	34	24	41	30	22	37	27	19
		7.1 to 20	Array Interior	96	96	96	96	96	95	96	96	86	96	94	78	96	86	72	96	79	66	96	73	60	96	67	56	87	58	48	76	50	42	66	44	37	59	39	32	52	35	29	47	31	26
			Array Edge	96	84	70	96	76	63	96	69	57	94	62	52	86	57	47	79	52	43	73	48	40	67	44	37	58	38	32	50	33	28	44	29	24	39	26	21	35	23	19	31	20	17
		20.1 to 27	Array Interior	96	96	96	96	96	94	96	96	85	96	96	77	96	96	71	96	94	65	96	86	60	96	80	55	96	69	48	96	60	41	88	52	36	78	46	32	69	41	29	62	37	26
			Array Edge	96	96	69	96	90	62	96	81	56	96	74	51	96	68	47	96	62	43	96	57	40	89	53	37	76	46	32	66	40	27	58	35	24	52	31	21	46	27	19	41	25	17
		27.1 to 45	Array Interior	96	96	96	96	96	96	96	96	92	96	96	84	96	96	77	96	96	71	96	96	66	96	96	61	92	83	52	81	73	46	71	64	40	63	57	36	56	51	32	51	46	29
			Array Edge	96	96	75	96	96	68	96	96	62	96	90	57	91	82	52	84	76	48	77	70	44	72	65	41	62	56	35	54	49	31	48	43	27	42	38	24	38	34	21	34	30	19
30	B	0 to 7	Array Interior	96	96	96	96	96	96	96	96	96	96	96	96	96	96	96	96	96	96	96	96	96	96	96	96	96	96	86	96	96	74	96	92	65	96	81	57	96	72	51	88	64	46
			Array Edge	96	96	96	96	96	96	96	96	96	96	96	93	96	96	85	96	96	77	96	96	71	96	92	66	96	79	56	94	69	49	82	60	43	72	53	38	64	47	34	58	42	30
		7.1 to 20	Array Interior	96	96	96	96	96	96	96	96	96	96	96	96	96	96	96	96	96	96	96	96	93	96	96	86	96	89	74	96	78	64	96	68	57	91	60	50	81	54	44	72	48	40
			Array Edge	96	96	96	96	96	96	96	96	88	96	96	80	96	88	73	96	81	67	96	74	62	96	69	57	89	59	49	78	51	43	68	45	37	60	40	33	54	35	29	48	32	26
		20.1 to 27	Array Interior	96	96	96	96	96	96	96	96	96	96	96	96	96	96	96	96	96	96	96	96	92	96	96	85	96	96	73	96	92	64	96	81	56	96	72	50	96	64	44	96	57	40
			Array Edge	96	96	96	96	96	96	96	96	87	96	96	79	96	96	72	96	96	66	96	88	61	96	82	57	96	70	49	96	61	42	90	54	37	80	48	33	71	42	29	64	38	26
		27.1 to 45	Array Interior	96	96	96	96	96	96	96	96	96	96	96	96	96	96	96	96	96	96	96	96	96	96	96	92	96	96	80	96	96	70	96	96	62	96	87	55	86	77	49	77	70	44
			Array Edge	96	96	96	96	96	96	96	96	94	96	96	86	96	96	79	96	96	73	96	96	67	96	96	62	94	85	54	82	74	47	73	66	41	65	58	37	58	52	33	52	47	29
	C	0 to 7	Array Interior	96	96	96	96	96	96	96	96	96	96	96	96	96	96	96	96	96	88	96	96	81	96	96	74	96	90	64	96	78	55	93	68	48	82	60	43	73	53	38	65	48	34
			Array Edge	96	96	94	96	96	84	96	96	76	96	96	69	96	89	63	96	81	58	96	74	53	94	69	49	81	59	42	70	51	36	61	45	32	54	39	28	48	35	25	43	31	22
		7.1 to 20	Array Interior	96	96	96	96	96	96	96	96	96	96	96	91	96	96	83	96	91	76	96	84	70	96	78	64	96	67	55	88	58	48	77	51	42	68	45	37	60	40	33	54	36	30
			Array Edge	96	96	81	96	88	73	96	79	66	96	72	60	96	66	55	91	60	50	84	56	46	78	51	43	67	44	37	58	38	32	51	34	28	45	30	25	40	26	22	36	24	20
		20.1 to 27	Array Interior	96	96	96	96	96	96	96	96	96	96	96	89	96	96	82	96	96	75	96	96	69	96	92	64	96	79	55	96	69	48	96	61	42	90	54	37	80	48	33	72	43	30
			Array Edge	96	96	80	96	96	72	96	94	65	96	86	59	96	78	54	96	72	50	96	66	46	96	61	42	88	53	36	77	46	32	67	40	28	60	36	25	53	32	22	48	28	20
		27.1 to 45	Array Interior	96	96	96	96	96	96	96	96	96	96	96	96	96	96	89	96	96	82	96	96	75	96	96	70	96	96	60	93	84	53	82	74	46	73	65	41	65	59	37	58	53	33
			Array Edge	96	96	87	96	96	78	96	96	71	96	96	65	96	94	60	96	87	55	89	80	51	82	74	47	71	64	40	62	56	35	55	49	31	49	44	27	43	39	24	39	35	22
	D	0 to 7	Array Interior	96	96	96	96	96	96	96	96	96	96	96	91	96	96	83	96	96	76	96	96	69	96	90	64	96	77	55	92	67	48	80	59	42	71	52	37	63	46	33	56	41	29
			Array Edge	96	96	81	96	96	72	96	92	65	96	84	59	96	76	54	96	70	50	88	64	46	81	59	42	69	51	36	60	44	31	53	39	27	47	34	24	41	30	22	37	27	19
		7.1 to 20	Array Interior	96	96	96	96	96	95	96	96	86	96	94	78	96	86	72	96	79	66	96	73	60	96	67	56	87	58	48	76	50	42	66	44	37	59	39	32	52	35	29	47	31	26
			Array Edge	96	84	70	96	76	63	96	69	57	94	62	52	86	57	47	79	52	43	73	48	40	67	44	37	58	38	32	50	33	28	44	29	24	39	26	21	35	23	19	31	20	17
		20.1 to 27	Array Interior	96	96	96	96	96	94	96	96	85	96	96	77	96	96	71	96	94	65	96	86	60	96	80	55	96	69	48	96	60	41	88	52	36	78	46	32	69	41	29	62	37	26
			Array Edge	96	96	69	96	90	62	96	81	56	96	74	51	96	68	47	96	62	43	96	57	40	89	53	37	76	46	32	66	40	27	58	35	24	52	31	21	46	27	19	41	25	17
		27.1 to 45	Array Interior	96	96	96	96	96	96	96	96	92	96	96	84	96	96	77	96	96	71	96	96	66	96	96	61	92	83	52	81	73	46	71	64	40	63	57	36	56	51	32	51	46	29
			Array Edge	96	96	75	96	96	68	96	96	62	96	90	57	91	82	52	84	76	48	77	70	44	72	65	41	62	56	35	54	49	31	48	43	27	42	38	24	38	34	21	34	30	19

Pegasus Solar Tile Replace Hip Flush-Mount on 0 to 30 Foot Roof Portrait 60 Cell

Ground Snow Load (psf)	Exposure Category	Roof Panel Angle	Wind Speed (mph)	95			100			105			110			115			120			125			130			140			150			160			170			180			190		
			Roof Area	1	2	3	1	2	3	1	2	3	1	2	3	1	2	3	1	2	3	1	2	3	1	2	3	1	2	3	1	2	3	1	2	3	1	2	3	1	2	3	1	2	3
0	B	0 to 7	Array Interior	0	0	0	0	0	0	0	0	0	0	0	0	0	0	0	0	0	0	0	0	0	0	0	0	0	0	0	0	0	0	0	0	0	0	0	0	0	0	0	0	0	0
			Array Edge	0	0	0	0	0	0	0	0	0	0	0	0	0	0	0	0	0	0	0	0	0	0	0	0	0	0	0	0	0	0	0	0	0	0	0	0	0	0	0	0	0	0
		7.1 to 20	Array Interior	96	96	96	96	96	96	96	96	96	96	96	96	96	96	96	96	96	96	96	96	94	96	94	86	96	81	74	94	70	64	82	61	56	73	54	50	65	48	44	58	43	40
			Array Edge	96	96	96	96	96	96	96	96	88	96	87	80	96	80	73	96	73	67	90	67	62	83	62	57	71	53	49	62	46	43	54	40	37	48	36	33	43	32	29	38	28	26
		20.1 to 27	Array Interior	96	96	0	96	96	0	96	96	0	96	96	0	96	96	0	96	96	0	96	96	0	96	96	0	96	94	0	96	82	0	96	72	0	92	64	0	82	57	0	73	51	0
			Array Edge	96	96	0	96	96	0	96	96	0	96	96	0	96	93	0	96	86	0	96	79	0	96	73	0	90	63	0	78	55	0	69	48	0	61	43	0	54	38	0	49	34	0
		27.1 to 45	Array Interior	96	96	96	96	96	96	96	96	88	96	96	81	96	94	74	96	87	68	96	80	63	96	74	58	96	65	51	96	56	44	91	50	39	81	44	35	73	40	31	65	36	28
			Array Edge	96	92	72	96	83	66	96	76	60	96	69	55	96	64	50	96	59	46	96	54	42	92	50	39	80	44	34	70	38	30	62	33	26	55	30	23	49	26	21	44	24	18
	C	0 to 7	Array Interior	0	0	0	0	0	0	0	0	0	0	0	0	0	0	0	0	0	0	0	0	0	0	0	0	0	0	0	0	0	0	0	0	0	0	0	0	0	0	0	0	0	0
			Array Edge	0	0	0	0	0	0	0	0	0	0	0	0	0	0	0	0	0	0	0	0	0	0	0	0	0	0	0	0	0	0	0	0	0	0	0	0	0	0	0	0	0	0
		7.1 to 20	Array Interior	96	96	96	96	96	96	96	96	95	96	93	86	96	85	79	96	78	72	96	72	66	89	66	61	77	57	53	66	49	46	58	43	40	51	38	35	46	34	31	41	31	28
			Array Edge	96	83	77	96	75	69	91	68	62	83	62	57	76	56	52	69	52	48	64	47	44	59	44	40	51	38	35	44	33	30	38	29	26	34	25	23	30	22	21	27	20	19
		20.1 to 27	Array Interior	96	96	0	96	96	0	96	96	0	96	96	0	96	96	0	96	92	0	96	84	0	96	78	0	96	67	0	84	59	0	74	51	0	65	46	0	58	41	0	52	36	0
			Array Edge	96	96	0	96	88	0	96	80	0	96	73	0	95	67	0	87	61	0	80	56	0	74	52	0	64	45	0	56	39	0	49	34	0	43	30	0	39	27	0	35	24	0
		27.1 to 45	Array Interior	96	96	77	96	89	70	96	81	64	96	74	58	96	68	53	96	63	49	96	58	45	96	54	42	85	47	36	74	41	32	66	36	28	58	32	25	52	28	22	47	25	20
			Array Edge	96	67	52	96	60	47	96	55	43	91	50	39	84	46	36	77	42	33	72	39	30	66	36	28	58	31	24	50	27	21	44	24	19	39	21	16	35	19	15	32	17	13
	D	0 to 7	Array Interior	0	0	0	0	0	0	0	0	0	0	0	0	0	0	0	0	0	0	0	0	0	0	0	0	0	0	0	0	0	0	0	0	0	0	0	0	0	0	0	0	0	0
			Array Edge	0	0	0	0	0	0	0	0	0	0	0	0	0	0	0	0	0	0	0	0	0	0	0	0	0	0	0	0	0	0	0	0	0	0	0	0	0	0	0	0	0	0
		7.1 to 20	Array Interior	96	96	96	96	96	88	96	86	80	96	79	72	96	72	66	88	66	61	81	60	56	75	56	51	64	48	44	56	42	38	49	37	34	43	32	30	39	29	26	34	26	24
			Array Edge	94	70	65	85	63	58	77	57	53	70	52	48	64	47	44	58	43	40	54	40	37	49	37	34	43	32	29	37	28	25	32	24	22	29	21	20	25	19	17	23	17	16
		20.1 to 27	Array Interior	96	96	0	96	96	0	96	96	0	96	92	0	96	84	0	96	77	0	96	71	0	94	66	0	81	57	0	71	49	0	62	43	0	55	38	0	49	34	0	44	31	0
			Array Edge	96	82	0	96	74	0	96	67	0	88	61	0	80	56	0	74	52	0	68	47	0	63	44	0	54	38	0	47	33	0	41	29	0	37	25	0	33	23	0	29	20	0
		27.1 to 45	Array Interior	96	83	66	96	76	59	96	69	54	96	63	49	96	58	45	96	53	42	90	49	38	83	46	36	72	39	31	63	34	27	56	30	24	50	27	21	44	24	19	40	21	17
			Array Edge	96	57	44	93	51	40	85	47	36	78	43	33	71	39	30	66	36	28	61	33	26	56	31	24	49	26	20	43	23	18	38	20	16	33	18	14	30	16	12	27	14	11
5	B	0 to 7	Array Interior	0	0	0	0	0	0	0	0	0	0	0	0	0	0	0	0	0	0	0	0	0	0	0	0	0	0	0	0	0	0	0	0	0	0	0	0	0	0	0	0	0	0
			Array Edge	0	0	0	0	0	0	0	0	0	0	0	0	0	0	0	0	0	0	0	0	0	0	0	0	0	0	0	0	0	0	0	0	0	0	0	0	0	0	0	0	0	0
		7.1 to 20	Array Interior	96	96	96	96	96	96	96	96	96	96	96	96	96	96	96	96	96	96	96	96	94	96	94	86	96	81	74	94	70	64	82	61	56	73	54	50	65	48	44	58	43	40
			Array Edge	96	96	96	96	96	96	96	96	88	96	87	80	96	80	73	96	73	67	90	67	62	83	62	57	71	53	49	62	46	43	54	40	37	48	36	33	43	32	29	38	28	26
		20.1 to 27	Array Interior	96	96	0	96	96	0	96	96	0	96	96	0	96	96	0	96	96	0	96	96	0	96	96	0	96	94	0	96	82	0	96	72	0	92	64	0	82	57	0	73	51	0
			Array Edge	96	96	0	96	96	0	96	96	0	96	96	0	96	93	0	96	86	0	96	79	0	96	73	0	90	63	0	78	55	0	69	48	0	61	43	0	54	38	0	49	34	0
		27.1 to 45	Array Interior	96	96	96	96	96	96	96	96	88	96	96	81	96	94	74	96	87	68	96	80	63	96	74	58	96	65	51	96	56	44	91	50	39	81	44	35	73	40	31	65	36	28
			Array Edge	96	92	72	96	83	66	96	76	60	96	69	55	96	64	50	96	59	46	96	54	42	92	50	39	80	44	34	70	38	30	62	33	26	55	30	23	49	26	21	44	24	18
	C	0 to 7	Array Interior	0	0	0	0	0	0	0	0	0	0	0	0	0	0	0	0	0	0	0	0	0	0	0	0	0	0	0	0	0	0	0	0	0	0	0	0	0	0	0	0	0	0
			Array Edge	0	0	0	0	0	0	0	0	0	0	0	0	0	0	0	0	0	0	0	0	0	0	0	0	0	0	0	0	0	0	0	0	0	0	0	0	0	0	0	0	0	0
		7.1 to 20	Array Interior	96	96	96	96	96	96	96	96	95	96	93	86	96	85	79	96	78	72	96	72	66	89	66	61	77	57	53	66	49	46	58	43	40	51	38	35	46	34	31	41	31	28
			Array Edge	96	83	77	96	75	69	91	68	62	83	62	57	76	56	52	69	52	48	64	47	44	59	44	40	51	38	35	44	33	30	38	29	26	34	25	23	30	22	21	27	20	19
		20.1 to 27	Array Interior	96	96	0	96	96	0	96	96	0	96	96	0	96	96	0	96	92	0	96	84	0	96	78	0	96	67	0	84	59	0	74	51	0	65	46	0	58	41	0	52	36	0
			Array Edge	96	96	0	96	88	0	96	80	0	96	73	0	95	67	0	87	61	0	80	56	0	74	52	0	64	45	0	56	39	0	49	34	0	43	30	0	39	27	0	35	24	0
		27.1 to 45	Array Interior	96	96	77	96	89	70	96	81	64	96	74	58	96	68	53	96	63	49	96	58	45	96	54	42	85	47	36	74	41	32	66	36	28	58	32	25	52	28	22	47	25	20
			Array Edge	96	67	52	96	60	47	96	55	43	91	50	39	84	46	36	77	42	33	72	39	30	66	36	28	58	31	24	50	27	21	44	24	19	39	21	16	35	19	15	32	17	13
	D	0 to 7	Array Interior	0	0	0	0	0	0	0	0	0	0	0	0	0	0	0	0	0	0	0	0	0	0	0	0	0	0	0	0	0	0	0	0	0	0	0	0	0	0	0	0	0	0
			Array Edge	0	0	0	0	0	0	0	0	0	0	0	0	0	0	0	0	0	0	0	0	0	0	0	0	0	0	0	0	0	0	0	0	0	0	0	0	0	0	0	0	0	0
		7.1 to 20	Array Interior	96	96	96	96	96	88	96	86	80	96	79	72	96	72	66	88	66	61	81	60	56	75	56	51	64	48	44	56	42	38	49	37	34	43	32	30	39	29	26	34	26	24
			Array Edge	94	70	65	85	63	58	77	57	53	70	52	48	64	47	44	58	43	40	54	40	37	49	37	34	43	32	29	37	28	25	32	24	22	29	21	20	25	19	17	23	17	16
		20.1 to 27	Array Interior	96	96	0	96	96	0	96	96	0	96	92	0	96	84	0	96	77	0	96	71	0	94	66	0	81	57	0	71	49	0	62	43	0	55	38	0	49	34	0	44	31	0
			Array Edge	96	82	0	96	74	0	96	67	0	88	61	0	80	56	0	74	52	0	68	47	0	63	44	0	54	38	0	47	33	0	41	29	0	37	25	0	33	23	0	29	20	0
		27.1 to 45	Array Interior	96	83	66	96	76	59	96	69	54	96	63	49	96	58	45	96	53	42	90	49	38	83	46	36	72	39	31	63	34	27	56	30	24	50	27	21	44	24	19	40	21	17
			Array Edge	96	57	44	93	51	40	85	47	36	78	43	33	71	39	30	66	36	28	61	33	26	56	31	24	49	26	20	43	23	18	38	20	16	33	18	14	30	16	12	27	14	11

Pegasus Solar Tile Replace Hip Flush-Mount on 0 to 30 Foot Roof Portrait 60 Cell

Ground Snow Load (psf)	Exposure Category	Roof Panel Angle	Wind Speed (mph)	95			100			105			110			115			120			125			130			140			150			160			170			180			190		
			Roof Zone	1	2	3	1	2	3	1	2	3	1	2	3	1	2	3	1	2	3	1	2	3	1	2	3	1	2	3	1	2	3	1	2	3	1	2	3	1	2	3	1	2	3
10	B	0 to 7	Array Interior	0	0	0	0	0	0	0	0	0	0	0	0	0	0	0	0	0	0	0	0	0	0	0	0	0	0	0	0	0	0	0	0	0	0	0	0	0	0	0	0	0	0
			Array Edge	0	0	0	0	0	0	0	0	0	0	0	0	0	0	0	0	0	0	0	0	0	0	0	0	0	0	0	0	0	0	0	0	0	0	0	0	0	0	0	0	0	0
		7.1 to 20	Array Interior	96	96	96	96	96	96	96	96	96	96	96	96	96	96	96	96	96	96	96	96	94	96	94	86	96	81	74	94	70	64	82	61	56	73	54	50	65	48	44	58	43	40
			Array Edge	96	96	96	96	96	96	96	96	88	96	87	80	96	80	73	96	73	67	90	67	62	83	62	57	71	53	49	62	46	43	54	40	37	48	36	33	43	32	29	38	28	26
		20.1 to 27	Array Interior	96	96	0	96	96	0	96	96	0	96	96	0	96	96	0	96	96	0	96	96	0	96	96	0	96	94	0	96	82	0	96	72	0	92	64	0	82	57	0	73	51	0
			Array Edge	96	96	0	96	96	0	96	96	0	96	96	0	96	93	0	96	86	0	96	79	0	96	73	0	90	63	0	78	55	0	69	48	0	61	43	0	54	38	0	49	34	0
		27.1 to 45	Array Interior	96	96	96	96	96	96	96	96	88	96	96	81	96	94	74	96	87	68	96	80	63	96	74	58	96	65	51	96	56	44	91	50	39	81	44	35	73	40	31	65	36	28
			Array Edge	96	92	72	96	83	66	96	76	60	96	69	55	96	64	50	96	59	46	96	54	42	92	50	39	80	44	34	70	38	30	62	33	26	55	30	23	49	26	21	44	24	18
	C	0 to 7	Array Interior	0	0	0	0	0	0	0	0	0	0	0	0	0	0	0	0	0	0	0	0	0	0	0	0	0	0	0	0	0	0	0	0	0	0	0	0	0	0	0	0	0	0
			Array Edge	0	0	0	0	0	0	0	0	0	0	0	0	0	0	0	0	0	0	0	0	0	0	0	0	0	0	0	0	0	0	0	0	0	0	0	0	0	0	0	0	0	0
		7.1 to 20	Array Interior	96	96	96	96	96	96	96	96	95	96	93	86	96	85	79	96	78	72	96	72	66	89	66	61	77	57	53	66	49	46	58	43	40	51	38	35	46	34	31	41	31	28
			Array Edge	96	83	77	96	75	69	91	68	62	83	62	57	76	56	52	69	52	48	64	47	44	59	44	40	51	38	35	44	33	30	38	29	26	34	25	23	30	22	21	27	20	19
		20.1 to 27	Array Interior	96	96	0	96	96	0	96	96	0	96	96	0	96	96	0	96	92	0	96	84	0	96	78	0	96	67	0	84	59	0	74	51	0	65	46	0	58	41	0	52	36	0
			Array Edge	96	96	0	96	88	0	96	80	0	96	73	0	95	67	0	87	61	0	80	56	0	74	52	0	64	45	0	56	39	0	49	34	0	43	30	0	39	27	0	35	24	0
		27.1 to 45	Array Interior	96	96	77	96	89	70	96	81	64	96	74	58	96	68	53	96	63	49	96	58	45	96	54	42	85	47	36	74	41	32	66	36	28	58	32	25	52	28	22	47	25	20
			Array Edge	96	67	52	96	60	47	96	55	43	91	50	39	84	46	36	77	42	33	72	39	30	66	36	28	58	31	24	50	27	21	44	24	19	39	21	16	35	19	15	32	17	13
	D	0 to 7	Array Interior	0	0	0	0	0	0	0	0	0	0	0	0	0	0	0	0	0	0	0	0	0	0	0	0	0	0	0	0	0	0	0	0	0	0	0	0	0	0	0	0	0	0
			Array Edge	0	0	0	0	0	0	0	0	0	0	0	0	0	0	0	0	0	0	0	0	0	0	0	0	0	0	0	0	0	0	0	0	0	0	0	0	0	0	0	0	0	0
		7.1 to 20	Array Interior	96	96	96	96	96	88	96	86	80	96	79	72	96	72	66	88	66	61	81	60	56	75	56	51	64	48	44	56	42	38	49	37	34	43	32	30	39	29	26	34	26	24
			Array Edge	94	70	65	85	63	58	77	57	53	70	52	48	64	47	44	58	43	40	54	40	37	49	37	34	43	32	29	37	28	25	32	24	22	29	21	20	25	19	17	23	17	16
		20.1 to 27	Array Interior	96	96	0	96	96	0	96	96	0	96	92	0	96	84	0	96	77	0	96	71	0	94	66	0	81	57	0	71	49	0	62	43	0	55	38	0	49	34	0	44	31	0
			Array Edge	96	82	0	96	74	0	96	67	0	88	61	0	80	56	0	74	52	0	68	47	0	63	44	0	54	38	0	47	33	0	41	29	0	37	25	0	33	23	0	29	20	0
		27.1 to 45	Array Interior	96	83	66	96	76	59	96	69	54	96	63	49	96	58	45	96	53	42	90	49	38	83	46	36	72	39	31	63	34	27	56	30	24	50	27	21	44	24	19	40	21	17
			Array Edge	96	57	44	93	51	40	85	47	36	78	43	33	71	39	30	66	36	28	61	33	26	56	31	24	49	26	20	43	23	18	38	20	16	33	18	14	30	16	12	27	14	11
15	B	0 to 7	Array Interior	0	0	0	0	0	0	0	0	0	0	0	0	0	0	0	0	0	0	0	0	0	0	0	0	0	0	0	0	0	0	0	0	0	0	0	0	0	0	0	0	0	0
			Array Edge	0	0	0	0	0	0	0	0	0	0	0	0	0	0	0	0	0	0	0	0	0	0	0	0	0	0	0	0	0	0	0	0	0	0	0	0	0	0	0	0	0	0
		7.1 to 20	Array Interior	96	96	96	96	96	96	96	96	96	96	96	96	96	96	96	96	96	96	96	96	94	96	94	86	96	81	74	94	70	64	82	61	56	73	54	50	65	48	44	58	43	40
			Array Edge	96	96	96	96	96	96	96	96	88	96	87	80	96	80	73	96	73	67	90	67	62	83	62	57	71	53	49	62	46	43	54	40	37	48	36	33	43	32	29	38	28	26
		20.1 to 27	Array Interior	96	96	0	96	96	0	96	96	0	96	96	0	96	96	0	96	96	0	96	96	0	96	96	0	96	94	0	96	82	0	96	72	0	92	64	0	82	57	0	73	51	0
			Array Edge	96	96	0	96	96	0	96	96	0	96	96	0	96	93	0	96	86	0	96	79	0	96	73	0	90	63	0	78	55	0	69	48	0	61	43	0	54	38	0	49	34	0
		27.1 to 45	Array Interior	96	96	96	96	96	96	96	96	88	96	96	81	96	94	74	96	87	68	96	80	63	96	74	58	96	65	51	96	56	44	91	50	39	81	44	35	73	40	31	65	36	28
			Array Edge	96	92	72	96	83	66	96	76	60	96	69	55	96	64	50	96	59	46	96	54	42	92	50	39	80	44	34	70	38	30	62	33	26	55	30	23	49	26	21	44	24	18
	C	0 to 7	Array Interior	0	0	0	0	0	0	0	0	0	0	0	0	0	0	0	0	0	0	0	0	0	0	0	0	0	0	0	0	0	0	0	0	0	0	0	0	0	0	0	0	0	0
			Array Edge	0	0	0	0	0	0	0	0	0	0	0	0	0	0	0	0	0	0	0	0	0	0	0	0	0	0	0	0	0	0	0	0	0	0	0	0	0	0	0	0	0	0
		7.1 to 20	Array Interior	96	96	96	96	96	96	96	96	95	96	93	86	96	85	79	96	78	72	96	72	66	89	66	61	77	57	53	66	49	46	58	43	40	51	38	35	46	34	31	41	31	28
			Array Edge	96	83	77	96	75	69	91	68	62	83	62	57	76	56	52	69	52	48	64	47	44	59	44	40	51	38	35	44	33	30	38	29	26	34	25	23	30	22	21	27	20	19
		20.1 to 27	Array Interior	96	96	0	96	96	0	96	96	0	96	96	0	96	96	0	96	92	0	96	84	0	96	78	0	96	67	0	84	59	0	74	51	0	65	46	0	58	41	0	52	36	0
			Array Edge	96	96	0	96	88	0	96	80	0	96	73	0	95	67	0	87	61	0	80	56	0	74	52	0	64	45	0	56	39	0	49	34	0	43	30	0	39	27	0	35	24	0
		27.1 to 45	Array Interior	96	96	77	96	89	70	96	81	64	96	74	58	96	68	53	96	63	49	96	58	45	96	54	42	85	47	36	74	41	32	66	36	28	58	32	25	52	28	22	47	25	20
			Array Edge	96	67	52	96	60	47	96	55	43	91	50	39	84	46	36	77	42	33	72	39	30	66	36	28	58	31	24	50	27	21	44	24	19	39	21	16	35	19	15	32	17	13
	D	0 to 7	Array Interior	0	0	0	0	0	0	0	0	0	0	0	0	0	0	0	0	0	0	0	0	0	0	0	0	0	0	0	0	0	0	0	0	0	0	0	0	0	0	0	0	0	0
			Array Edge	0	0	0	0	0	0	0	0	0	0	0	0	0	0	0	0	0	0	0	0	0	0	0	0	0	0	0	0	0	0	0	0	0	0	0	0	0	0	0	0	0	0
		7.1 to 20	Array Interior	96	96	96	96	96	88	96	86	80	96	79	72	96	72	66	88	66	61	81	60	56	75	56	51	64	48	44	56	42	38	49	37	34	43	32	30	39	29	26	34	26	24
			Array Edge	94	70	65	85	63	58	77	57	53	70	52	48	64	47	44	58	43	40	54	40	37	49	37	34	43	32	29	37	28	25	32	24	22	29	21	20	25	19	17	23	17	16
		20.1 to 27	Array Interior	96	96	0	96	96	0	96	96	0	96	92	0	96	84	0	96	77	0	96	71	0	94	66	0	81	57	0	71	49	0	62	43	0	55	38	0	49	34	0	44	31	0
			Array Edge	96	82	0	96	74	0	96	67	0	88	61	0	80	56	0	74	52	0	68	47	0	63	44	0	54	38	0	47	33	0	41	29	0	37	25	0	33	23	0	29	20	0
		27.1 to 45	Array Interior	96	83	66	96	76	59	96	69	54	96	63	49	96	58	45	96	53	42	90	49	38	83	46	36	72	39	31	63	34	27	56	30	24	50	27	21	44	24	19	40	21	17
			Array Edge	96	57	44	93	51	40	85	47	36	78	43	33	71	39	30	66	36	28	61	33	26	56	31	24	49	26	20	43	23	18	38	20	16	33	18	14	30	16	12	27	14	11

Pegasus Solar Tile Replace Hip Flush-Mount on 0 to 30 Foot Roof Portrait 60 Cell

Ground Snow Load (psf)	Exposure Category	Roof Panel Angle	Wind Speed (mph)	95			100			105			110			115			120			125			130			140			150			160			170			180			190		
			Roof Zone	1	2	3	1	2	3	1	2	3	1	2	3	1	2	3	1	2	3	1	2	3	1	2	3	1	2	3	1	2	3	1	2	3	1	2	3	1	2	3	1	2	3
20	B	0 to 7	Array Interior	0	0	0	0	0	0	0	0	0	0	0	0	0	0	0	0	0	0	0	0	0	0	0	0	0	0	0	0	0	0	0	0	0	0	0	0	0	0	0	0	0	0
			Array Edge	0	0	0	0	0	0	0	0	0	0	0	0	0	0	0	0	0	0	0	0	0	0	0	0	0	0	0	0	0	0	0	0	0	0	0	0	0	0	0	0	0	0
		7.1 to 20	Array Interior	82	82	82	82	82	82	82	82	82	82	82	82	82	82	82	82	82	82	82	82	82	82	82	82	82	81	74	82	70	64	82	61	56	73	54	50	65	48	44	58	43	40
			Array Edge	82	82	82	82	82	82	82	82	82	82	82	80	82	80	73	82	73	67	82	67	62	82	62	57	71	53	49	62	46	43	54	40	37	48	36	33	43	32	29	38	28	26
		20.1 to 27	Array Interior	81	81	0	81	81	0	81	81	0	81	81	0	81	81	0	81	81	0	81	81	0	81	81	0	81	81	0	81	81	0	81	72	0	81	64	0	81	57	0	73	51	0
			Array Edge	81	81	0	81	81	0	81	81	0	81	81	0	81	81	0	81	81	0	81	79	0	81	73	0	81	63	0	78	55	0	69	48	0	61	43	0	54	38	0	49	34	0
		27.1 to 45	Array Interior	89	89	89	89	89	89	89	89	88	89	89	81	89	89	74	89	87	68	89	80	63	89	74	58	89	65	51	88	56	44	86	50	39	81	44	35	73	40	31	65	36	28
			Array Edge	89	89	72	89	83	66	89	76	60	89	69	55	89	64	50	89	59	46	89	54	42	89	50	39	80	44	34	70	38	30	62	33	26	55	30	23	49	26	21	44	24	18
	C	0 to 7	Array Interior	0	0	0	0	0	0	0	0	0	0	0	0	0	0	0	0	0	0	0	0	0	0	0	0	0	0	0	0	0	0	0	0	0	0	0	0	0	0	0	0	0	0
			Array Edge	0	0	0	0	0	0	0	0	0	0	0	0	0	0	0	0	0	0	0	0	0	0	0	0	0	0	0	0	0	0	0	0	0	0	0	0	0	0	0	0	0	0
		7.1 to 20	Array Interior	82	82	82	82	82	82	82	82	82	82	82	82	82	82	79	82	78	72	82	72	66	82	66	61	77	57	53	66	49	46	58	43	40	51	38	35	46	34	31	41	31	28
			Array Edge	82	82	77	82	75	69	82	68	62	82	62	57	76	56	52	69	52	48	64	47	44	59	44	40	51	38	35	44	33	30	38	29	26	34	25	23	30	22	21	27	20	19
		20.1 to 27	Array Interior	81	81	0	81	81	0	81	81	0	81	81	0	81	81	0	81	81	0	81	81	0	81	78	0	81	67	0	81	59	0	74	51	0	65	46	0	58	41	0	52	36	0
			Array Edge	81	81	0	81	81	0	81	80	0	81	73	0	81	67	0	81	61	0	80	56	0	74	52	0	64	45	0	56	39	0	49	34	0	43	30	0	39	27	0	35	24	0
		27.1 to 45	Array Interior	89	89	77	89	89	70	89	81	64	89	74	58	89	68	53	89	63	49	89	58	45	87	54	42	84	47	36	74	41	32	66	36	28	58	32	25	52	28	22	47	25	20
			Array Edge	89	67	52	89	60	47	89	55	43	89	50	39	84	46	36	77	42	33	72	39	30	66	36	28	58	31	24	50	27	21	44	24	19	39	21	16	35	19	15	32	17	13
	D	0 to 7	Array Interior	0	0	0	0	0	0	0	0	0	0	0	0	0	0	0	0	0	0	0	0	0	0	0	0	0	0	0	0	0	0	0	0	0	0	0	0	0	0	0	0	0	0
			Array Edge	0	0	0	0	0	0	0	0	0	0	0	0	0	0	0	0	0	0	0	0	0	0	0	0	0	0	0	0	0	0	0	0	0	0	0	0	0	0	0	0	0	0
		7.1 to 20	Array Interior	82	82	82	82	82	82	82	82	80	82	79	72	82	72	66	82	66	61	81	60	56	75	56	51	64	48	44	56	42	38	49	37	34	43	32	30	39	29	26	34	26	24
			Array Edge	82	70	65	82	63	58	77	57	53	70	52	48	64	47	44	58	43	40	54	40	37	49	37	34	43	32	29	37	28	25	32	24	22	29	21	20	25	19	17	23	17	16
		20.1 to 27	Array Interior	81	81	0	81	81	0	81	81	0	81	81	0	81	81	0	81	77	0	81	71	0	81	66	0	81	57	0	71	49	0	62	43	0	55	38	0	49	34	0	44	31	0
			Array Edge	81	81	0	81	74	0	81	67	0	81	61	0	80	56	0	74	52	0	68	47	0	63	44	0	54	38	0	47	33	0	41	29	0	37	25	0	33	23	0	29	20	0
		27.1 to 45	Array Interior	89	83	66	89	76	59	89	69	54	89	63	49	89	58	45	87	53	42	86	49	38	83	46	36	72	39	31	63	34	27	56	30	24	50	27	21	44	24	19	40	21	17
			Array Edge	89	57	44	89	51	40	85	47	36	78	43	33	71	39	30	66	36	28	61	33	26	56	31	24	49	26	20	43	23	18	38	20	16	33	18	14	30	16	12	27	14	11
25	B	0 to 7	Array Interior	0	0	0	0	0	0	0	0	0	0	0	0	0	0	0	0	0	0	0	0	0	0	0	0	0	0	0	0	0	0	0	0	0	0	0	0	0	0	0	0	0	0
			Array Edge	0	0	0	0	0	0	0	0	0	0	0	0	0	0	0	0	0	0	0	0	0	0	0	0	0	0	0	0	0	0	0	0	0	0	0	0	0	0	0	0	0	0
		7.1 to 20	Array Interior	78	78	78	78	78	78	78	78	78	78	78	78	78	78	78	78	78	78	78	78	78	78	78	78	78	78	74	78	70	64	78	61	56	73	54	50	65	48	44	58	43	40
			Array Edge	78	78	78	78	78	78	78	78	78	78	78	78	78	78	73	78	73	67	78	67	62	78	62	57	71	53	49	62	46	43	54	40	37	48	36	33	43	32	29	38	28	26
		20.1 to 27	Array Interior	78	78	0	78	78	0	78	78	0	78	78	0	78	78	0	78	78	0	78	78	0	78	78	0	78	78	0	78	78	0	78	72	0	78	64	0	78	57	0	73	51	0
			Array Edge	78	78	0	78	78	0	78	78	0	78	78	0	78	78	0	78	78	0	78	78	0	78	73	0	78	63	0	78	55	0	69	48	0	61	43	0	54	38	0	49	34	0
		27.1 to 45	Array Interior	85	85	85	85	85	85	85	85	85	85	85	81	85	85	74	85	85	68	85	80	63	85	74	58	85	65	51	85	56	44	83	50	39	81	44	35	73	40	31	65	36	28
			Array Edge	85	85	72	85	83	66	85	76	60	85	69	55	85	64	50	85	59	46	85	54	42	85	50	39	80	44	34	70	38	30	62	33	26	55	30	23	49	26	21	44	24	18
	C	0 to 7	Array Interior	0	0	0	0	0	0	0	0	0	0	0	0	0	0	0	0	0	0	0	0	0	0	0	0	0	0	0	0	0	0	0	0	0	0	0	0	0	0	0	0	0	0
			Array Edge	0	0	0	0	0	0	0	0	0	0	0	0	0	0	0	0	0	0	0	0	0	0	0	0	0	0	0	0	0	0	0	0	0	0	0	0	0	0	0	0	0	0
		7.1 to 20	Array Interior	78	78	78	78	78	78	78	78	78	78	78	78	78	78	78	78	78	72	78	72	66	78	66	61	77	57	53	66	49	46	58	43	40	51	38	35	46	34	31	41	31	28
			Array Edge	78	78	77	78	75	69	78	68	62	78	62	57	76	56	52	69	52	48	64	47	44	59	44	40	51	38	35	44	33	30	38	29	26	34	25	23	30	22	21	27	20	19
		20.1 to 27	Array Interior	78	78	0	78	78	0	78	78	0	78	78	0	78	78	0	78	78	0	78	78	0	78	78	0	78	67	0	78	59	0	74	51	0	65	46	0	58	41	0	52	36	0
			Array Edge	78	78	0	78	78	0	78	78	0	78	73	0	78	67	0	78	61	0	78	56	0	74	52	0	64	45	0	56	39	0	49	34	0	43	30	0	39	27	0	35	24	0
		27.1 to 45	Array Interior	85	85	77	85	85	70	85	81	64	85	74	58	85	68	53	85	63	49	85	58	45	85	54	42	82	47	36	74	41	32	66	36	28	58	32	25	52	28	22	47	25	20
			Array Edge	85	67	52	85	60	47	85	55	43	85	50	39	84	46	36	77	42	33	72	39	30	66	36	28	58	31	24	50	27	21	44	24	19	39	21	16	35	19	15	32	17	13
	D	0 to 7	Array Interior	0	0	0	0	0	0	0	0	0	0	0	0	0	0	0	0	0	0	0	0	0	0	0	0	0	0	0	0	0	0	0	0	0	0	0	0	0	0	0	0	0	0
			Array Edge	0	0	0	0	0	0	0	0	0	0	0	0	0	0	0	0	0	0	0	0	0	0	0	0	0	0	0	0	0	0	0	0	0	0	0	0	0	0	0	0	0	0
		7.1 to 20	Array Interior	78	78	78	78	78	78	78	78	78	78	78	72	78	72	66	78	66	61	78	60	56	75	56	51	64	48	44	56	42	38	49	37	34	43	32	30	39	29	26	34	26	24
			Array Edge	78	70	65	78	63	58	77	57	53	70	52	48	64	47	44	58	43	40	54	40	37	49	37	34	43	32	29	37	28	25	32	24	22	29	21	20	25	19	17	23	17	16
		20.1 to 27	Array Interior	78	78	0	78	78	0	78	78	0	78	78	0	78	78	0	78	77	0	78	71	0	78	66	0	78	57	0	71	49	0	62	43	0	55	38	0	49	34	0	44	31	0
			Array Edge	78	78	0	78	74	0	78	67	0	78	61	0	78	56	0	74	52	0	68	47	0	63	44	0	54	38	0	47	33	0	41	29	0	37	25	0	33	23	0	29	20	0
		27.1 to 45	Array Interior	85	83	66	85	76	59	85	69	54	85	63	49	85	58	45	85	53	42	83	49	38	82	46	36	72	39	31	63	34	27	56	30	24	50	27	21	44	24	19	40	21	17
			Array Edge	85	57	44	85	51	40	85	47	36	78	43	33	71	39	30	66	36	28	61	33	26	56	31	24	49	26	20	43	23	18	38	20	16	33	18	14	30	16	12	27	14	11
30	B	0 to 7	Array Interior	0	0	0	0	0	0	0	0	0	0	0	0	0	0	0	0	0	0	0	0	0	0	0	0	0	0	0	0	0	0	0	0	0	0	0	0	0	0	0	0	0	0
			Array Edge	0	0	0	0	0	0	0	0	0	0	0	0	0	0	0	0	0	0	0	0	0	0	0	0	0	0	0	0	0	0	0	0	0	0	0	0	0	0	0	0	0	0
		7.1 to 20	Array Interior	67	67	67	67	67	67	67	67	67	67	67	67	67	67	67	67	67	67	67	67	67	67	67	67	67	67	67	67	67	64	67	61	56	67	54	50	65	48	44	58	43	40
			Array Edge	67	67	67	67	67	67	67	67	67	67	67	67	67	67	67	67	67	67	67	67	62	67	62	57	67	53	49	62	46	43	54	40	37	48	36	33	43	32	29	38	28	26
		20.1 to 27	Array Interior	66	66	0	66	66	0	66	66	0	66	66	0	66	66	0	66	66	0	66	66	0	66	66	0	66	66	0	66	66	0	66	66	0	66	64	0	66	57	0	66	51	0
			Array Edge	66	66	0	66	66	0	66	66	0	66	66	0	66	66	0	66	66	0	66	66	0	66	66	0	66	63	0	66	55	0	66	48	0	61	43	0	54	38	0	49	34	0
		27.1 to 45	Array Interior	74	74	74	74	74	74	74	74	74	74	74	74	74	74	74	74	74	68	74	74	63	74	74	58	74	65	51	74	56	44	74	50	39	73	44	35	71	40	31	65	36	28
			Array Edge	74	74	72	74	74	66	74	74	60	74	69	55	74	64	50	74	59	46	74	54	42	74	50	39	74	44	34	70	38	30	62	33	26	55	30	23	49	26	21	44	24	18
	C	0 to 7	Array Interior	0	0	0	0	0	0	0	0	0	0	0	0	0	0	0	0	0	0	0	0	0	0	0	0	0	0	0	0	0	0	0	0	0	0	0	0	0	0	0	0	0	0
			Array Edge	0	0	0	0	0	0	0	0	0	0	0	0	0	0	0	0	0	0	0	0	0	0	0	0	0	0	0	0	0	0	0	0	0	0	0	0	0	0	0	0	0	0
		7.1 to 20	Array Interior	67	67	67	67	67	67	67	67	67	67	67	67	67	67	67	67	67	67	67	67	66	67	66	61	67	57	53	66	49	46	58	43	40	51	38	35	46	34	31	41	31	28
			Array Edge	67	67	67	67	67	67	67	67	62	67	62	57	67	56	52	67	52	48	64	47	44	59	44	40	51	38	35	44	33	30	38	29	26	34	25	23	30	22	21	27	20	19
		20.1 to 27	Array Interior	66	66	0	66	66	0	66	66	0	66	66	0	66	66	0	66	66	0	66	66	0	66	66	0	66	66	0	66	59	0	66	51	0	65	46	0	58	41	0	52	36	0
			Array Edge	66	66	0	66	66	0	66	66	0	66	66	0	66	66	0	66	61	0	66	56	0	66	52	0	64	45	0	56	39	0	49	34	0	43	30	0	39	27	0	35	24	0
		27.1 to 45	Array Interior	74	74	74	74	74	70	74	74	64	74	74	58	74	68	53	74	63	49	74	58	45	74	54	42	74	47	36	71	41	32	66	36	28	58	32	25	52	28	22	47	25	20
			Array Edge	74	67	52	74	60	47	74	55	43	74	50	39	74	46	36	74	42	33	72	39	30	66	36	28	58	31	24	50	27	21	44	24	19	39	21	16	35	19	15	32	17	13
	D	0 to 7	Array Interior	0	0	0	0	0	0	0	0	0	0	0	0	0	0	0	0	0	0	0	0	0	0	0	0	0	0	0	0	0	0	0	0	0	0	0	0	0	0	0	0	0	0
			Array Edge	0	0	0	0	0	0	0	0	0	0	0	0	0	0	0	0	0	0	0	0	0	0	0	0	0	0	0	0	0	0	0	0	0	0	0	0	0	0	0	0	0	0
		7.1 to 20	Array Interior	67	67	67	67	67	67	67	67	67	67	67	67	67	67	66	67	66	61	67	60	56	67	56	51	64	48	44	56	42	38	49	37	34	43	32	30	39	29	26	34	26	24
			Array Edge	67	67	65	67	63	58	67	57	53	67	52	48	64	47	44	58	43	40	54	40	37	49	37	34	43	32	29	37	28	25	32	24	22	29	21	20	25	19	17	23	17	16
		20.1 to 27	Array Interior	66	66	0	66	66	0	66	66	0	66	66	0	66	66	0	66	66	0	66	66	0	66	66	0	66	57	0	66	49	0	62	43	0	55	38	0	49	34	0	44	31	0
			Array Edge	66	66	0	66	66	0	66	66	0	66	61	0	66	56	0	66	52	0	66	47	0	63	44	0	54	38	0	47	33	0	41	29	0	37	25	0	33	23	0	29	20	0
		27.1 to 45	Array Interior	74	74	66	74	74	59	74	69	54	74	63	49	74	58	45	74	53	42	74	49	38	73	46	36	71	39	31	63	34	27	56	30	24	50	27	21	44	24	19	40	21	17
			Array Edge	74	57	44	74	51	40	74	47	36	74	43	33	71	39	30	66	36	28	61	33	26	56	31	24	49	26	20	43	23	18	38	20	16	33	18	14	30	16	12	27	14	11

Pegasus Solar Tile Replace Hip Flush-Mount on 0 to 30 Foot Roof Portrait 72 Cell

Ground Snow Load (psf)	Exposure Category	Roof Panel Angle	Wind Speed (mph)	95			100			105			110			115			120			125			130			140			150			160			170			180			190		
			Roof Zone	1	2	3	1	2	3	1	2	3	1	2	3	1	2	3	1	2	3	1	2	3	1	2	3	1	2	3	1	2	3	1	2	3	1	2	3	1	2	3	1	2	3
0	B	0 to 7	Array Interior	0	0	0	0	0	0	0	0	0	0	0	0	0	0	0	0	0	0	0	0	0	0	0	0	0	0	0	0	0	0	0	0	0	0	0	0	0	0	0	0	0	0
			Array Edge	0	0	0	0	0	0	0	0	0	0	0	0	0	0	0	0	0	0	0	0	0	0	0	0	0	0	0	0	0	0	0	0	0	0	0	0	0	0	0	0	0	0
		7.1 to 20	Array Interior	96	96	96	96	96	96	96	96	96	96	96	96	96	96	94	96	94	87	96	86	80	96	80	73	92	68	63	80	59	55	70	52	48	62	46	42	55	41	38	49	37	34
			Array Edge	96	96	92	96	90	83	96	81	75	96	74	68	91	68	62	83	62	57	76	57	52	71	53	48	61	45	42	53	39	36	46	34	32	41	30	28	36	27	25	32	24	22
		20.1 to 27	Array Interior	96	96	0	96	96	0	96	96	0	96	96	0	96	96	0	96	96	0	96	96	0	96	93	0	96	80	0	96	70	0	88	61	0	78	54	0	69	48	0	62	43	0
			Array Edge	96	96	0	96	96	0	96	95	0	96	87	0	96	79	0	96	73	0	96	67	0	89	62	0	76	53	0	67	46	0	58	41	0	52	36	0	46	32	0	41	29	0
		27.1 to 45	Array Interior	96	96	90	96	96	82	96	94	75	96	87	68	96	80	63	96	74	58	96	68	54	96	63	50	96	55	43	87	48	38	77	42	33	69	38	29	62	34	26	56	30	23
			Array Edge	96	78	61	96	71	56	96	64	51	96	59	46	96	54	42	90	50	39	84	46	36	78	43	33	68	37	29	59	32	25	52	28	22	46	25	20	42	22	17	37	20	16
	C	0 to 7	Array Interior	0	0	0	0	0	0	0	0	0	0	0	0	0	0	0	0	0	0	0	0	0	0	0	0	0	0	0	0	0	0	0	0	0	0	0	0	0	0	0	0	0	0
			Array Edge	0	0	0	0	0	0	0	0	0	0	0	0	0	0	0	0	0	0	0	0	0	0	0	0	0	0	0	0	0	0	0	0	0	0	0	0	0	0	0	0	0	0
		7.1 to 20	Array Interior	96	96	96	96	96	89	96	87	80	96	79	73	96	72	67	89	66	61	82	61	56	76	56	52	65	48	45	56	42	39	49	37	34	44	32	30	39	29	27	35	26	24
			Array Edge	95	71	65	86	64	59	77	58	53	70	52	48	64	48	44	59	44	40	54	40	37	50	37	34	43	32	29	37	28	26	33	24	22	29	21	20	26	19	18	23	17	16
		20.1 to 27	Array Interior	96	96	0	96	96	0	96	96	0	96	93	0	96	85	0	96	78	0	96	72	0	95	66	0	82	57	0	71	50	0	63	44	0	55	39	0	49	34	0	44	31	0
			Array Edge	96	83	0	96	75	0	96	68	0	88	62	0	81	56	0	74	52	0	68	48	0	63	44	0	54	38	0	47	33	0	42	29	0	37	26	0	33	23	0	29	20	0
		27.1 to 45	Array Interior	96	83	66	96	75	59	96	69	54	96	63	49	96	58	45	96	53	42	89	49	39	83	46	36	72	39	31	63	34	27	56	30	24	50	27	21	44	24	19	40	22	17
			Array Edge	96	57	44	93	51	40	85	47	36	77	43	33	71	39	30	66	36	28	61	33	26	56	31	24	49	26	21	43	23	18	38	20	16	33	18	14	30	16	12	27	14	11
	D	0 to 7	Array Interior	0	0	0	0	0	0	0	0	0	0	0	0	0	0	0	0	0	0	0	0	0	0	0	0	0	0	0	0	0	0	0	0	0	0	0	0	0	0	0	0	0	0
			Array Edge	0	0	0	0	0	0	0	0	0	0	0	0	0	0	0	0	0	0	0	0	0	0	0	0	0	0	0	0	0	0	0	0	0	0	0	0	0	0	0	0	0	0
		7.1 to 20	Array Interior	96	90	83	96	81	75	96	73	68	90	67	61	82	61	56	75	56	51	69	51	47	64	47	44	55	41	38	47	35	33	42	31	29	37	27	25	33	24	22	29	22	20
			Array Edge	80	59	55	72	54	49	65	48	45	59	44	41	54	40	37	49	37	34	46	34	31	42	31	29	36	27	25	31	23	21	27	20	19	24	18	17	22	16	15	19	14	13
		20.1 to 27	Array Interior	96	96	0	96	95	0	96	86	0	96	78	0	96	72	0	94	66	0	87	61	0	80	56	0	69	48	0	60	42	0	53	37	0	47	33	0	42	29	0	37	26	0
			Array Edge	96	70	0	90	63	0	82	57	0	75	52	0	68	48	0	63	44	0	58	40	0	53	37	0	46	32	0	40	28	0	35	24	0	31	22	0	28	19	0	25	17	0
		27.1 to 45	Array Interior	96	71	56	96	64	50	96	59	46	96	54	42	89	49	38	82	45	35	76	42	33	71	39	30	61	33	26	54	29	23	47	26	20	42	23	18	38	20	16	34	18	14
			Array Edge	87	48	38	79	43	34	72	40	31	66	36	28	61	33	26	56	30	24	52	28	22	48	26	20	41	22	17	36	19	15	32	17	13	28	15	12	25	13	10	23	12	9
5	B	0 to 7	Array Interior	0	0	0	0	0	0	0	0	0	0	0	0	0	0	0	0	0	0	0	0	0	0	0	0	0	0	0	0	0	0	0	0	0	0	0	0	0	0	0	0	0	0
			Array Edge	0	0	0	0	0	0	0	0	0	0	0	0	0	0	0	0	0	0	0	0	0	0	0	0	0	0	0	0	0	0	0	0	0	0	0	0	0	0	0	0	0	0
		7.1 to 20	Array Interior	96	96	96	96	96	96	96	96	96	96	96	96	96	96	94	96	94	87	96	86	80	96	80	73	92	68	63	80	59	55	70	52	48	62	46	42	55	41	38	49	37	34
			Array Edge	96	96	92	96	90	83	96	81	75	96	74	68	91	68	62	83	62	57	76	57	52	71	53	48	61	45	42	53	39	36	46	34	32	41	30	28	36	27	25	32	24	22
		20.1 to 27	Array Interior	96	96	0	96	96	0	96	96	0	96	96	0	96	96	0	96	96	0	96	96	0	96	93	0	96	80	0	96	70	0	88	61	0	78	54	0	69	48	0	62	43	0
			Array Edge	96	96	0	96	96	0	96	95	0	96	87	0	96	79	0	96	73	0	96	67	0	89	62	0	76	53	0	67	46	0	58	41	0	52	36	0	46	32	0	41	29	0
		27.1 to 45	Array Interior	96	96	90	96	96	82	96	94	75	96	87	68	96	80	63	96	74	58	96	68	54	96	63	50	96	55	43	87	48	38	77	42	33	69	38	29	62	34	26	56	30	23
			Array Edge	96	78	61	96	71	56	96	64	51	96	59	46	96	54	42	90	50	39	84	46	36	78	43	33	68	37	29	59	32	25	52	28	22	46	25	20	42	22	17	37	20	16
	C	0 to 7	Array Interior	0	0	0	0	0	0	0	0	0	0	0	0	0	0	0	0	0	0	0	0	0	0	0	0	0	0	0	0	0	0	0	0	0	0	0	0	0	0	0	0	0	0
			Array Edge	0	0	0	0	0	0	0	0	0	0	0	0	0	0	0	0	0	0	0	0	0	0	0	0	0	0	0	0	0	0	0	0	0	0	0	0	0	0	0	0	0	0
		7.1 to 20	Array Interior	96	96	96	96	96	89	96	87	80	96	79	73	96	72	67	89	66	61	82	61	56	76	56	52	65	48	45	56	42	39	49	37	34	44	32	30	39	29	27	35	26	24
			Array Edge	95	71	65	86	64	59	77	58	53	70	52	48	64	48	44	59	44	40	54	40	37	50	37	34	43	32	29	37	28	26	33	24	22	29	21	20	26	19	18	23	17	16
		20.1 to 27	Array Interior	96	96	0	96	96	0	96	96	0	96	93	0	96	85	0	96	78	0	96	72	0	95	66	0	82	57	0	71	50	0	63	44	0	55	39	0	49	34	0	44	31	0
			Array Edge	96	83	0	96	75	0	96	68	0	88	62	0	81	56	0	74	52	0	68	48	0	63	44	0	54	38	0	47	33	0	42	29	0	37	26	0	33	23	0	29	20	0
		27.1 to 45	Array Interior	96	83	66	96	75	59	96	69	54	96	63	49	96	58	45	96	53	42	89	49	39	83	46	36	72	39	31	63	34	27	56	30	24	50	27	21	44	24	19	40	22	17
			Array Edge	96	57	44	93	51	40	85	47	36	77	43	33	71	39	30	66	36	28	61	33	26	56	31	24	49	26	21	43	23	18	38	20	16	33	18	14	30	16	12	27	14	11
	D	0 to 7	Array Interior	0	0	0	0	0	0	0	0	0	0	0	0	0	0	0	0	0	0	0	0	0	0	0	0	0	0	0	0	0	0	0	0	0	0	0	0	0	0	0	0	0	0
			Array Edge	0	0	0	0	0	0	0	0	0	0	0	0	0	0	0	0	0	0	0	0	0	0	0	0	0	0	0	0	0	0	0	0	0	0	0	0	0	0	0	0	0	0
		7.1 to 20	Array Interior	96	90	83	96	81	75	96	73	68	90	67	61	82	61	56	75	56	51	69	51	47	64	47	44	55	41	38	47	35	33	42	31	29	37	27	25	33	24	22	29	22	20
			Array Edge	80	59	55	72	54	49	65	48	45	59	44	41	54	40	37	49	37	34	46	34	31	42	31	29	36	27	25	31	23	21	27	20	19	24	18	17	22	16	15	19	14	13
		20.1 to 27	Array Interior	96	96	0	96	95	0	96	86	0	96	78	0	96	72	0	94	66	0	87	61	0	80	56	0	69	48	0	60	42	0	53	37	0	47	33	0	42	29	0	37	26	0
			Array Edge	96	70	0	90	63	0	82	57	0	75	52	0	68	48	0	63	44	0	58	40	0	53	37	0	46	32	0	40	28	0	35	24	0	31	22	0	28	19	0	25	17	0
		27.1 to 45	Array Interior	96	71	56	96	64	50	96	59	46	96	54	42	89	49	38	82	45	35	76	42	33	71	39	30	61	33	26	54	29	23	47	26	20	42	23	18	38	20	16	34	18	14
			Array Edge	87	48	38	79	43	34	72	40	31	66	36	28	61	33	26	56	30	24	52	28	22	48	26	20	41	22	17	36	19	15	32	17	13	28	15	12	25	13	10	23	12	9

Pegasus Solar Tile Replace Hip Flush-Mount on 0 to 30 Foot Roof Portrait 72 Cell

Ground Snow Load (psf)	Exposure Category	Roof Panel Angle	Wind Speed (mph)	95			100			105			110			115			120			125			130			140			150			160			170			180			190		
			Roof Zone	1	2	3	1	2	3	1	2	3	1	2	3	1	2	3	1	2	3	1	2	3	1	2	3	1	2	3	1	2	3	1	2	3	1	2	3	1	2	3	1	2	3
10	B	0 to 7	Array Interior	0	0	0	0	0	0	0	0	0	0	0	0	0	0	0	0	0	0	0	0	0	0	0	0	0	0	0	0	0	0	0	0	0	0	0	0	0	0	0	0	0	0
			Array Edge	0	0	0	0	0	0	0	0	0	0	0	0	0	0	0	0	0	0	0	0	0	0	0	0	0	0	0	0	0	0	0	0	0	0	0	0	0	0	0	0	0	0
		7.1 to 20	Array Interior	96	96	96	96	96	96	96	96	96	96	96	96	96	96	94	96	94	87	96	86	80	96	80	73	92	68	63	80	59	55	70	52	48	62	46	42	55	41	38	49	37	34
			Array Edge	96	96	92	96	90	83	96	81	75	96	74	68	91	68	62	83	62	57	76	57	52	71	53	48	61	45	42	53	39	36	46	34	32	41	30	28	36	27	25	32	24	22
		20.1 to 27	Array Interior	96	96	0	96	96	0	96	96	0	96	96	0	96	96	0	96	96	0	96	96	0	96	93	0	96	80	0	96	70	0	88	61	0	78	54	0	69	48	0	62	43	0
			Array Edge	96	96	0	96	96	0	96	95	0	96	87	0	96	79	0	96	73	0	96	67	0	89	62	0	76	53	0	67	46	0	58	41	0	52	36	0	46	32	0	41	29	0
		27.1 to 45	Array Interior	96	96	90	96	96	82	96	94	75	96	87	68	96	80	63	96	74	58	96	68	54	96	63	50	96	55	43	87	48	38	77	42	33	69	38	29	62	34	26	56	30	23
			Array Edge	96	78	61	96	71	56	96	64	51	96	59	46	96	54	42	90	50	39	84	46	36	78	43	33	68	37	29	59	32	25	52	28	22	46	25	20	42	22	17	37	20	16
	C	0 to 7	Array Interior	0	0	0	0	0	0	0	0	0	0	0	0	0	0	0	0	0	0	0	0	0	0	0	0	0	0	0	0	0	0	0	0	0	0	0	0	0	0	0	0	0	0
			Array Edge	0	0	0	0	0	0	0	0	0	0	0	0	0	0	0	0	0	0	0	0	0	0	0	0	0	0	0	0	0	0	0	0	0	0	0	0	0	0	0	0	0	0
		7.1 to 20	Array Interior	96	96	96	96	96	89	96	87	80	96	79	73	96	72	67	89	66	61	82	61	56	76	56	52	65	48	45	56	42	39	49	37	34	44	32	30	39	29	27	35	26	24
			Array Edge	95	71	65	86	64	59	77	58	53	70	52	48	64	48	44	59	44	40	54	40	37	50	37	34	43	32	29	37	28	26	33	24	22	29	21	20	26	19	18	23	17	16
		20.1 to 27	Array Interior	96	96	0	96	96	0	96	96	0	96	93	0	96	85	0	96	78	0	96	72	0	95	66	0	82	57	0	71	50	0	63	44	0	55	39	0	49	34	0	44	31	0
			Array Edge	96	83	0	96	75	0	96	68	0	88	62	0	81	56	0	74	52	0	68	48	0	63	44	0	54	38	0	47	33	0	42	29	0	37	26	0	33	23	0	29	20	0
		27.1 to 45	Array Interior	96	83	66	96	75	59	96	69	54	96	63	49	96	58	45	96	53	42	89	49	39	83	46	36	72	39	31	63	34	27	56	30	24	50	27	21	44	24	19	40	22	17
			Array Edge	96	57	44	93	51	40	85	47	36	77	43	33	71	39	30	66	36	28	61	33	26	56	31	24	49	26	21	43	23	18	38	20	16	33	18	14	30	16	12	27	14	11
	D	0 to 7	Array Interior	0	0	0	0	0	0	0	0	0	0	0	0	0	0	0	0	0	0	0	0	0	0	0	0	0	0	0	0	0	0	0	0	0	0	0	0	0	0	0	0	0	0
			Array Edge	0	0	0	0	0	0	0	0	0	0	0	0	0	0	0	0	0	0	0	0	0	0	0	0	0	0	0	0	0	0	0	0	0	0	0	0	0	0	0	0	0	0
		7.1 to 20	Array Interior	96	90	83	96	81	75	96	73	68	90	67	61	82	61	56	75	56	51	69	51	47	64	47	44	55	41	38	47	35	33	42	31	29	37	27	25	33	24	22	29	22	20
			Array Edge	80	59	55	72	54	49	65	48	45	59	44	41	54	40	37	49	37	34	46	34	31	42	31	29	36	27	25	31	23	21	27	20	19	24	18	17	22	16	15	19	14	13
		20.1 to 27	Array Interior	96	96	0	96	95	0	96	86	0	96	78	0	96	72	0	94	66	0	87	61	0	80	56	0	69	48	0	60	42	0	53	37	0	47	33	0	42	29	0	37	26	0
			Array Edge	96	70	0	90	63	0	82	57	0	75	52	0	68	48	0	63	44	0	58	40	0	53	37	0	46	32	0	40	28	0	35	24	0	31	22	0	28	19	0	25	17	0
		27.1 to 45	Array Interior	96	71	56	96	64	50	96	59	46	96	54	42	89	49	38	82	45	35	76	42	33	71	39	30	61	33	26	54	29	23	47	26	20	42	23	18	38	20	16	34	18	14
			Array Edge	87	48	38	79	43	34	72	40	31	66	36	28	61	33	26	56	30	24	52	28	22	48	26	20	41	22	17	36	19	15	32	17	13	28	15	12	25	13	10	23	12	9
15	B	0 to 7	Array Interior	0	0	0	0	0	0	0	0	0	0	0	0	0	0	0	0	0	0	0	0	0	0	0	0	0	0	0	0	0	0	0	0	0	0	0	0	0	0	0	0	0	0
			Array Edge	0	0	0	0	0	0	0	0	0	0	0	0	0	0	0	0	0	0	0	0	0	0	0	0	0	0	0	0	0	0	0	0	0	0	0	0	0	0	0	0	0	0
		7.1 to 20	Array Interior	88	88	88	88	88	88	88	88	88	88	88	88	88	88	88	88	88	87	88	86	80	88	80	73	88	68	63	80	59	55	70	52	48	62	46	42	55	41	38	49	37	34
			Array Edge	88	88	88	88	88	83	88	81	75	88	74	68	88	68	62	83	62	57	76	57	52	71	53	48	61	45	42	53	39	36	46	34	32	41	30	28	36	27	25	32	24	22
		20.1 to 27	Array Interior	87	87	0	87	87	0	87	87	0	87	87	0	87	87	0	87	87	0	87	87	0	87	87	0	87	80	0	87	70	0	87	61	0	78	54	0	69	48	0	62	43	0
			Array Edge	87	87	0	87	87	0	87	87	0	87	87	0	87	79	0	87	73	0	87	67	0	87	62	0	76	53	0	67	46	0	58	41	0	52	36	0	46	32	0	41	29	0
		27.1 to 45	Array Interior	91	91	90	91	91	82	91	91	75	91	87	68	91	80	63	91	74	58	91	68	54	91	63	50	91	55	43	87	48	38	77	42	33	69	38	29	62	34	26	56	30	23
			Array Edge	91	78	61	91	71	56	91	64	51	91	59	46	91	54	42	90	50	39	84	46	36	78	43	33	68	37	29	59	32	25	52	28	22	46	25	20	42	22	17	37	20	16
	C	0 to 7	Array Interior	0	0	0	0	0	0	0	0	0	0	0	0	0	0	0	0	0	0	0	0	0	0	0	0	0	0	0	0	0	0	0	0	0	0	0	0	0	0	0	0	0	0
			Array Edge	0	0	0	0	0	0	0	0	0	0	0	0	0	0	0	0	0	0	0	0	0	0	0	0	0	0	0	0	0	0	0	0	0	0	0	0	0	0	0	0	0	0
		7.1 to 20	Array Interior	88	88	88	88	88	88	88	87	80	88	79	73	88	72	67	88	66	61	82	61	56	76	56	52	65	48	45	56	42	39	49	37	34	44	32	30	39	29	27	35	26	24
			Array Edge	88	71	65	86	64	59	77	58	53	70	52	48	64	48	44	59	44	40	54	40	37	50	37	34	43	32	29	37	28	26	33	24	22	29	21	20	26	19	18	23	17	16
		20.1 to 27	Array Interior	87	87	0	87	87	0	87	87	0	87	87	0	87	85	0	87	78	0	87	72	0	87	66	0	82	57	0	71	50	0	63	44	0	55	39	0	49	34	0	44	31	0
			Array Edge	87	83	0	87	75	0	87	68	0	87	62	0	81	56	0	74	52	0	68	48	0	63	44	0	54	38	0	47	33	0	42	29	0	37	26	0	33	23	0	29	20	0
		27.1 to 45	Array Interior	91	83	66	91	75	59	91	69	54	91	63	49	91	58	45	90	53	42	88	49	39	83	46	36	72	39	31	63	34	27	56	30	24	50	27	21	44	24	19	40	22	17
			Array Edge	91	57	44	91	51	40	85	47	36	77	43	33	71	39	30	66	36	28	61	33	26	56	31	24	49	26	21	43	23	18	38	20	16	33	18	14	30	16	12	27	14	11
	D	0 to 7	Array Interior	0	0	0	0	0	0	0	0	0	0	0	0	0	0	0	0	0	0	0	0	0	0	0	0	0	0	0	0	0	0	0	0	0	0	0	0	0	0	0	0	0	0
			Array Edge	0	0	0	0	0	0	0	0	0	0	0	0	0	0	0	0	0	0	0	0	0	0	0	0	0	0	0	0	0	0	0	0	0	0	0	0	0	0	0	0	0	0
		7.1 to 20	Array Interior	88	88	83	88	81	75	88	73	68	88	67	61	82	61	56	75	56	51	69	51	47	64	47	44	55	41	38	47	35	33	42	31	29	37	27	25	33	24	22	29	22	20
			Array Edge	80	59	55	72	54	49	65	48	45	59	44	41	54	40	37	49	37	34	46	34	31	42	31	29	36	27	25	31	23	21	27	20	19	24	18	17	22	16	15	19	14	13
		20.1 to 27	Array Interior	87	87	0	87	87	0	87	86	0	87	78	0	87	72	0	87	66	0	86	61	0	80	56	0	69	48	0	60	42	0	53	37	0	47	33	0	42	29	0	37	26	0
			Array Edge	87	70	0	87	63	0	82	57	0	75	52	0	68	48	0	63	44	0	58	40	0	53	37	0	46	32	0	40	28	0	35	24	0	31	22	0	28	19	0	25	17	0
		27.1 to 45	Array Interior	91	71	56	91	64	50	91	59	46	90	54	42	88	49	38	82	45	35	76	42	33	71	39	30	61	33	26	54	29	23	47	26	20	42	23	18	38	20	16	34	18	14
			Array Edge	87	48	38	79	43	34	72	40	31	66	36	28	61	33	26	56	30	24	52	28	22	48	26	20	41	22	17	36	19	15	32	17	13	28	15	12	25	13	10	23	12	9

Pegasus Solar Tile Replace Hip Flush-Mount on 0 to 30 Foot Roof Portrait 72 Cell

Ground Snow Load (psf)	Exposure Category	Roof' Panel Angle	Wind Speed (mph)	95			100			105			110			115			120			125			130			140			150			160			170			180			190		
			Roof Zone	1	2	3	1	2	3	1	2	3	1	2	3	1	2	3	1	2	3	1	2	3	1	2	3	1	2	3	1	2	3	1	2	3	1	2	3	1	2	3	1	2	3
20	B	0 to 7	Array Interior	0	0	0	0	0	0	0	0	0	0	0	0	0	0	0	0	0	0	0	0	0	0	0	0	0	0	0	0	0	0	0	0	0	0	0	0	0	0	0	0	0	0
			Array Edge	0	0	0	0	0	0	0	0	0	0	0	0	0	0	0	0	0	0	0	0	0	0	0	0	0	0	0	0	0	0	0	0	0	0	0	0	0	0	0	0	0	0
		7.1 to 20	Array Interior	69	69	69	69	69	69	69	69	69	69	69	69	69	69	69	69	69	69	69	69	69	69	69	69	69	68	63	69	59	55	69	52	48	62	46	42	55	41	38	49	37	34
			Array Edge	69	69	69	69	69	69	69	69	69	69	69	68	69	68	62	69	62	57	69	57	52	69	53	48	61	45	42	53	39	36	46	34	32	41	30	28	36	27	25	32	24	22
		20.1 to 27	Array Interior	69	69	0	69	69	0	69	69	0	69	69	0	69	69	0	69	69	0	69	69	0	69	69	0	69	69	0	69	69	0	69	61	0	69	54	0	69	48	0	62	43	0
			Array Edge	69	69	0	69	69	0	69	69	0	69	69	0	69	69	0	69	69	0	69	67	0	69	62	0	69	53	0	67	46	0	58	41	0	52	36	0	46	32	0	41	29	0
		27.1 to 45	Array Interior	75	75	75	75	75	75	75	75	75	75	75	68	75	75	63	75	74	58	75	68	54	75	63	50	75	55	43	75	48	38	73	42	33	69	38	29	62	34	26	56	30	23
			Array Edge	75	75	61	75	71	56	75	64	51	75	59	46	75	54	42	75	50	39	75	46	36	75	43	33	68	37	29	59	32	25	52	28	22	46	25	20	42	22	17	37	20	16
	C	0 to 7	Array Interior	0	0	0	0	0	0	0	0	0	0	0	0	0	0	0	0	0	0	0	0	0	0	0	0	0	0	0	0	0	0	0	0	0	0	0	0	0	0	0	0	0	0
			Array Edge	0	0	0	0	0	0	0	0	0	0	0	0	0	0	0	0	0	0	0	0	0	0	0	0	0	0	0	0	0	0	0	0	0	0	0	0	0	0	0	0	0	0
		7.1 to 20	Array Interior	69	69	69	69	69	69	69	69	69	69	69	69	69	69	67	69	66	61	69	61	56	69	56	52	65	48	45	56	42	39	49	37	34	44	32	30	39	29	27	35	26	24
			Array Edge	69	69	65	69	64	59	69	58	53	69	52	48	64	48	44	59	44	40	54	40	37	50	37	34	43	32	29	37	28	26	33	24	22	29	21	20	26	19	18	23	17	16
		20.1 to 27	Array Interior	69	69	0	69	69	0	69	69	0	69	69	0	69	69	0	69	69	0	69	69	0	69	66	0	69	57	0	69	50	0	63	44	0	55	39	0	49	34	0	44	31	0
			Array Edge	69	69	0	69	69	0	69	68	0	69	62	0	69	56	0	69	52	0	68	48	0	63	44	0	54	38	0	47	33	0	42	29	0	37	26	0	33	23	0	29	20	0
		27.1 to 45	Array Interior	75	75	66	75	75	59	75	69	54	75	63	49	75	58	45	75	53	42	75	49	39	74	46	36	72	39	31	63	34	27	56	30	24	50	27	21	44	24	19	40	22	17
			Array Edge	75	57	44	75	51	40	75	47	36	75	43	33	71	39	30	66	36	28	61	33	26	56	31	24	49	26	21	43	23	18	38	20	16	33	18	14	30	16	12	27	14	11
	D	0 to 7	Array Interior	0	0	0	0	0	0	0	0	0	0	0	0	0	0	0	0	0	0	0	0	0	0	0	0	0	0	0	0	0	0	0	0	0	0	0	0	0	0	0	0	0	0
			Array Edge	0	0	0	0	0	0	0	0	0	0	0	0	0	0	0	0	0	0	0	0	0	0	0	0	0	0	0	0	0	0	0	0	0	0	0	0	0	0	0	0	0	0
		7.1 to 20	Array Interior	66	66	66	66	66	66	66	66	66	66	66	61	66	61	56	66	56	51	66	51	47	64	47	44	55	41	38	47	35	33	42	31	29	37	27	25	33	24	22	29	22	20
			Array Edge	66	59	55	66	54	49	65	48	45	59	44	41	54	40	37	49	37	34	46	34	31	42	31	29	36	27	25	31	23	21	27	20	19	24	18	17	22	16	15	19	14	13
		20.1 to 27	Array Interior	66	66	0	66	66	0	66	66	0	66	66	0	66	66	0	66	66	0	66	61	0	66	56	0	66	48	0	60	42	0	53	37	0	47	33	0	42	29	0	37	26	0
			Array Edge	66	66	0	66	63	0	66	57	0	66	52	0	66	48	0	63	44	0	58	40	0	53	37	0	46	32	0	40	28	0	35	24	0	31	22	0	28	19	0	25	17	0
		27.1 to 45	Array Interior	73	71	56	73	64	50	73	59	46	73	54	42	73	49	38	72	45	35	71	42	33	69	39	30	61	33	26	54	29	23	47	26	20	42	23	18	38	20	16	34	18	14
			Array Edge	73	48	38	73	43	34	72	40	31	66	36	28	61	33	26	56	30	24	52	28	22	48	26	20	41	22	17	36	19	15	32	17	13	28	15	12	25	13	10	23	12	9
25	B	0 to 7	Array Interior	0	0	0	0	0	0	0	0	0	0	0	0	0	0	0	0	0	0	0	0	0	0	0	0	0	0	0	0	0	0	0	0	0	0	0	0	0	0	0	0	0	0
			Array Edge	0	0	0	0	0	0	0	0	0	0	0	0	0	0	0	0	0	0	0	0	0	0	0	0	0	0	0	0	0	0	0	0	0	0	0	0	0	0	0	0	0	0
		7.1 to 20	Array Interior	66	66	66	66	66	66	66	66	66	66	66	66	66	66	66	66	66	66	66	66	66	66	66	66	66	66	63	66	59	55	66	52	48	62	46	42	55	41	38	49	37	34
			Array Edge	66	66	66	66	66	66	66	66	66	66	66	66	66	66	62	66	62	57	66	57	52	66	53	48	61	45	42	53	39	36	46	34	32	41	30	28	36	27	25	32	24	22
		20.1 to 27	Array Interior	66	66	0	66	66	0	66	66	0	66	66	0	66	66	0	66	66	0	66	66	0	66	66	0	66	66	0	66	66	0	66	61	0	66	54	0	66	48	0	62	43	0
			Array Edge	66	66	0	66	66	0	66	66	0	66	66	0	66	66	0	66	66	0	66	66	0	66	62	0	66	53	0	66	46	0	58	41	0	52	36	0	46	32	0	41	29	0
		27.1 to 45	Array Interior	73	73	73	73	73	73	73	73	73	73	73	68	73	73	63	73	73	58	73	68	54	73	63	50	73	55	43	73	48	38	71	42	33	69	38	29	62	34	26	56	30	23
			Array Edge	73	73	61	73	71	56	73	64	51	73	59	46	73	54	42	73	50	39	73	46	36	73	43	33	68	37	29	59	32	25	52	28	22	46	25	20	42	22	17	37	20	16
	C	0 to 7	Array Interior	0	0	0	0	0	0	0	0	0	0	0	0	0	0	0	0	0	0	0	0	0	0	0	0	0	0	0	0	0	0	0	0	0	0	0	0	0	0	0	0	0	0
			Array Edge	0	0	0	0	0	0	0	0	0	0	0	0	0	0	0	0	0	0	0	0	0	0	0	0	0	0	0	0	0	0	0	0	0	0	0	0	0	0	0	0	0	0
		7.1 to 20	Array Interior	66	66	66	66	66	66	66	66	66	66	66	66	66	66	66	66	66	61	66	61	56	66	56	52	65	48	45	56	42	39	49	37	34	44	32	30	39	29	27	35	26	24
			Array Edge	66	66	65	66	64	59	66	58	53	66	52	48	64	48	44	59	44	40	54	40	37	50	37	34	43	32	29	37	28	26	33	24	22	29	21	20	26	19	18	23	17	16
		20.1 to 27	Array Interior	66	66	0	66	66	0	66	66	0	66	66	0	66	66	0	66	66	0	66	66	0	66	66	0	66	57	0	66	50	0	63	44	0	55	39	0	49	34	0	44	31	0
			Array Edge	66	66	0	66	66	0	66	66	0	66	62	0	66	56	0	66	52	0	66	48	0	63	44	0	54	38	0	47	33	0	42	29	0	37	26	0	33	23	0	29	20	0
		27.1 to 45	Array Interior	73	73	66	73	73	59	73	69	54	73	63	49	73	58	45	73	53	42	73	49	39	72	46	36	70	39	31	63	34	27	56	30	24	50	27	21	44	24	19	40	22	17
			Array Edge	73	57	44	73	51	40	73	47	36	73	43	33	71	39	30	66	36	28	61	33	26	56	31	24	49	26	21	43	23	18	38	20	16	33	18	14	30	16	12	27	14	11
	D	0 to 7	Array Interior	0	0	0	0	0	0	0	0	0	0	0	0	0	0	0	0	0	0	0	0	0	0	0	0	0	0	0	0	0	0	0	0	0	0	0	0	0	0	0	0	0	0
			Array Edge	0	0	0	0	0	0	0	0	0	0	0	0	0	0	0	0	0	0	0	0	0	0	0	0	0	0	0	0	0	0	0	0	0	0	0	0	0	0	0	0	0	0
		7.1 to 20	Array Interior	66	66	66	66	66	66	66	66	66	66	66	61	66	61	56	66	56	51	66	51	47	64	47	44	55	41	38	47	35	33	42	31	29	37	27	25	33	24	22	29	22	20
			Array Edge	66	59	55	66	54	49	65	48	45	59	44	41	54	40	37	49	37	34	46	34	31	42	31	29	36	27	25	31	23	21	27	20	19	24	18	17	22	16	15	19	14	13
		20.1 to 27	Array Interior	66	66	0	66	66	0	66	66	0	66	66	0	66	66	0	66	66	0	66	61	0	66	56	0	66	48	0	60	42	0	53	37	0	47	33	0	42	29	0	37	26	0
			Array Edge	66	66	0	66	63	0	66	57	0	66	52	0	66	48	0	63	44	0	58	40	0	53	37	0	46	32	0	40	28	0	35	24	0	31	22	0	28	19	0	25	17	0
		27.1 to 45	Array Interior	73	71	56	73	64	50	73	59	46	73	54	42	73	49	38	72	45	35	71	42	33	69	39	30	61	33	26	54	29	23	47	26	20	42	23	18	38	20	16	34	18	14
			Array Edge	73	48	38	73	43	34	72	40	31	66	36	28	61	33	26	56	30	24	52	28	22	48	26	20	41	22	17	36	19	15	32	17	13	28	15	12	25	13	10	23	12	9
30	B	0 to 7	Array Interior	0	0	0	0	0	0	0	0	0	0	0	0	0	0	0	0	0	0	0	0	0	0	0	0	0	0	0	0	0	0	0	0	0	0	0	0	0	0	0	0	0	0
			Array Edge	0	0	0	0	0	0	0	0	0	0	0	0	0	0	0	0	0	0	0	0	0	0	0	0	0	0	0	0	0	0	0	0	0	0	0	0	0	0	0	0	0	0
		7.1 to 20	Array Interior	57	57	57	57	57	57	57	57	57	57	57	57	57	57	57	57	57	57	57	57	57	57	57	57	57	57	57	57	57	55	57	52	48	57	46	42	55	41	38	49	37	34
			Array Edge	57	57	57	57	57	57	57	57	57	57	57	57	57	57	57	57	57	57	57	57	52	57	53	48	57	45	42	53	39	36	46	34	32	41	30	28	36	27	25	32	24	22
		20.1 to 27	Array Interior	56	56	0	56	56	0	56	56	0	56	56	0	56	56	0	56	56	0	56	56	0	56	56	0	56	56	0	56	56	0	56	56	0	56	54	0	56	48	0	56	43	0
			Array Edge	56	56	0	56	56	0	56	56	0	56	56	0	56	56	0	56	56	0	56	56	0	56	56	0	56	53	0	56	46	0	56	41	0	52	36	0	46	32	0	41	29	0
		27.1 to 45	Array Interior	63	63	63	63	63	63	63	63	63	63	63	63	63	63	63	63	63	58	63	63	54	63	63	50	63	55	43	63	48	38	63	42	33	62	38	29	60	34	26	56	30	23
			Array Edge	63	63	61	63	63	56	63	63	51	63	59	46	63	54	42	63	50	39	63	46	36	63	43	33	63	37	29	59	32	25	52	28	22	46	25	20	42	22	17	37	20	16
	C	0 to 7	Array Interior	0	0	0	0	0	0	0	0	0	0	0	0	0	0	0	0	0	0	0	0	0	0	0	0	0	0	0	0	0	0	0	0	0	0	0	0	0	0	0	0	0	0
			Array Edge	0	0	0	0	0	0	0	0	0	0	0	0	0	0	0	0	0	0	0	0	0	0	0	0	0	0	0	0	0	0	0	0	0	0	0	0	0	0	0	0	0	0
		7.1 to 20	Array Interior	57	57	57	57	57	57	57	57	57	57	57	57	57	57	57	57	57	57	57	57	56	57	56	52	57	48	45	56	42	39	49	37	34	44	32	30	39	29	27	35	26	24
			Array Edge	57	57	57	57	57	57	57	57	53	57	52	48	57	48	44	57	44	40	54	40	37	50	37	34	43	32	29	37	28	26	33	24	22	29	21	20	26	19	18	23	17	16
		20.1 to 27	Array Interior	56	56	0	56	56	0	56	56	0	56	56	0	56	56	0	56	56	0	56	56	0	56	56	0	56	56	0	56	50	0	56	44	0	55	39	0	49	34	0	44	31	0
			Array Edge	56	56	0	56	56	0	56	56	0	56	56	0	56	56	0	56	52	0	56	48	0	56	44	0	54	38	0	47	33	0	42	29	0	37	26	0	33	23	0	29	20	0
		27.1 to 45	Array Interior	63	63	63	63	63	59	63	63	54	63	63	49	63	58	45	63	53	42	63	49	39	63	46	36	63	39	31	61	34	27	56	30	24	50	27	21	44	24	19	40	22	17
			Array Edge	63	57	44	63	51	40	63	47	36	63	43	33	63	39	30	63	36	28	61	33	26	56	31	24	49	26	21	43	23	18	38	20	16	33	18	14	30	16	12	27	14	11
	D	0 to 7	Array Interior	0	0	0	0	0	0	0	0	0	0	0	0	0	0	0	0	0	0	0	0	0	0	0	0	0	0	0	0	0	0	0	0	0	0	0	0	0	0	0	0	0	0
			Array Edge	0	0	0	0	0	0	0	0	0	0	0	0	0	0	0	0	0	0	0	0	0	0	0	0	0	0	0	0	0	0	0	0	0	0	0	0	0	0	0	0	0	0
		7.1 to 20	Array Interior	57	57	57	57	57	57	57	57	57	57	57	57	57	57	56	57	56	51	57	51	47	57	47	44	55	41	38	47	35	33	42	31	29	37	27	25	33	24	22	29	22	20
			Array Edge	57	57	55	57	54	49	57	48	45	57	44	41	54	40	37	49	37	34	46	34	31	42	31	29	36	27	25	31	23	21	27	20	19	24	18	17	22	16	15	19	14	13
		20.1 to 27	Array Interior	56	56	0	56	56	0	56	56	0	56	56	0	56	56	0	56	56	0	56	56	0	56	56	0	56	48	0	56	42	0	53	37	0	47	33	0	42	29	0	37	26	0
			Array Edge	56	56	0	56	56	0	56	56	0	56	52	0	56	48	0	56	44	0	56	40	0	53	37	0	46	32	0	40	28	0	35	24	0	31	22	0	28	19	0	25	17	0
		27.1 to 45	Array Interior	63	63	56	63	63	50	63	59	46	63	54	42	63	49	38	63	45	35	63	42	33	62	39	30	60	33	26	54	29	23	47	26	20	42	23	18	38	20	16	34	18	14
			Array Edge	63	48	38	63	43	34	63	40	31	63	36	28	61	33	26	56	30	24	52	28	22	48	26	20	41	22	17	36	19	15	32	17	13	28	15	12	25	13	10	23	12	9

Pegasus Solar Tile Replace Hip Flush-Mount on 0 to 30 Foot Roof Landscape

Ground Snow Load (psf)	Exposure Category	Roof Panel Angle	Wind Speed (mph)	95			100			105			110			115			120			125			130			140			150			160			170			180			190		
			Roof Zone	1	2	3	1	2	3	1	2	3	1	2	3	1	2	3	1	2	3	1	2	3	1	2	3	1	2	3	1	2	3	1	2	3	1	2	3	1	2	3	1	2	3
0	B	0 to 7	Array Interior	0	0	0	0	0	0	0	0	0	0	0	0	0	0	0	0	0	0	0	0	0	0	0	0	0	0	0	0	0	0	0	0	0	0	0	0	0	0	0	0	0	0
			Array Edge	0	0	0	0	0	0	0	0	0	0	0	0	0	0	0	0	0	0	0	0	0	0	0	0	0	0	0	0	0	0	0	0	0	0	0	0	0	0	0	0	0	0
		7.1 to 20	Array Interior	96	96	96	96	96	96	96	96	96	96	96	96	96	96	96	96	96	96	96	96	96	96	96	96	96	96	96	96	96	96	96	96	96	96	92	85	96	82	76	96	74	68
			Array Edge	96	96	96	96	96	96	96	96	96	96	96	96	96	96	96	96	96	96	96	96	96	96	96	96	96	91	84	96	79	73	93	69	64	82	61	56	73	54	50	65	49	45
		20.1 to 27	Array Interior	96	96	0	96	96	0	96	96	0	96	96	0	96	96	0	96	96	0	96	96	0	96	96	0	96	96	0	96	96	0	96	96	0	96	96	0	96	96	0	96	87	0
			Array Edge	96	96	0	96	96	0	96	96	0	96	96	0	96	96	0	96	96	0	96	96	0	96	96	0	96	96	0	96	93	0	96	82	0	96	73	0	93	65	0	83	58	0
		27.1 to 45	Array Interior	96	96	96	96	96	96	96	96	96	96	96	96	96	96	96	96	96	96	96	96	96	96	96	96	96	96	86	96	96	76	96	85	67	96	76	59	96	68	53	96	61	47
			Array Edge	96	96	96	96	96	96	96	96	96	96	96	93	96	96	85	96	96	79	96	93	73	96	86	67	96	74	58	96	65	51	96	57	45	93	51	40	84	45	35	75	41	32
	C	0 to 7	Array Interior	0	0	0	0	0	0	0	0	0	0	0	0	0	0	0	0	0	0	0	0	0	0	0	0	0	0	0	0	0	0	0	0	0	0	0	0	0	0	0	0	0	0
			Array Edge	0	0	0	0	0	0	0	0	0	0	0	0	0	0	0	0	0	0	0	0	0	0	0	0	0	0	0	0	0	0	0	0	0	0	0	0	0	0	0	0	0	0
		7.1 to 20	Array Interior	96	96	96	96	96	96	96	96	96	96	96	96	96	96	96	96	96	96	96	96	96	96	96	96	96	96	90	96	84	78	96	74	68	88	65	60	78	58	54	70	52	48
			Array Edge	96	96	96	96	96	96	96	96	96	96	96	96	96	96	89	96	88	81	96	81	75	96	75	69	86	64	59	75	56	52	66	49	45	58	43	40	52	39	36	46	35	32
		20.1 to 27	Array Interior	96	96	0	96	96	0	96	96	0	96	96	0	96	96	0	96	96	0	96	96	0	96	96	0	96	96	0	96	96	0	96	88	0	96	78	0	96	69	0	89	62	0
			Array Edge	96	96	0	96	96	0	96	96	0	96	96	0	96	96	0	96	96	0	96	96	0	96	89	0	96	76	0	95	67	0	84	58	0	74	52	0	66	46	0	59	41	0
		27.1 to 45	Array Interior	96	96	96	96	96	96	96	96	96	96	96	96	96	96	91	96	96	84	96	96	78	96	92	72	96	79	62	96	69	54	96	61	48	96	54	42	89	48	38	80	44	34
			Array Edge	96	96	89	96	96	81	96	94	73	96	86	67	96	78	61	96	72	56	96	67	52	96	62	48	96	53	42	86	47	36	76	41	32	67	36	28	60	32	25	54	29	23
	D	0 to 7	Array Interior	0	0	0	0	0	0	0	0	0	0	0	0	0	0	0	0	0	0	0	0	0	0	0	0	0	0	0	0	0	0	0	0	0	0	0	0	0	0	0	0	0	0
			Array Edge	0	0	0	0	0	0	0	0	0	0	0	0	0	0	0	0	0	0	0	0	0	0	0	0	0	0	0	0	0	0	0	0	0	0	0	0	0	0	0	0	0	0
		7.1 to 20	Array Interior	96	96	96	96	96	96	96	96	96	96	96	96	96	96	96	96	96	96	96	96	95	96	95	88	96	82	76	95	71	66	84	62	58	74	55	51	66	49	45	59	44	41
			Array Edge	96	96	96	96	96	96	96	96	90	96	89	82	96	81	75	96	74	68	92	68	63	84	63	58	73	54	50	63	47	43	55	41	38	49	37	34	44	33	30	39	29	27
		20.1 to 27	Array Interior	96	96	0	96	96	0	96	96	0	96	96	0	96	96	0	96	96	0	96	96	0	96	96	0	96	96	0	96	84	0	96	74	0	94	66	0	84	59	0	75	52	0
			Array Edge	96	96	0	96	96	0	96	96	0	96	96	0	96	96	0	96	88	0	96	81	0	96	75	0	92	65	0	80	56	0	71	49	0	63	44	0	56	39	0	50	35	0
		27.1 to 45	Array Interior	96	96	96	96	96	96	96	96	92	96	96	84	96	96	77	96	91	71	96	84	66	96	78	61	96	67	53	96	59	46	95	52	40	85	46	36	76	41	32	68	37	29
			Array Edge	96	96	76	96	87	68	96	80	62	96	73	57	96	67	52	96	61	48	96	57	44	96	52	41	83	45	35	73	39	31	64	35	27	57	31	24	51	27	21	46	25	19
5	B	0 to 7	Array Interior	0	0	0	0	0	0	0	0	0	0	0	0	0	0	0	0	0	0	0	0	0	0	0	0	0	0	0	0	0	0	0	0	0	0	0	0	0	0	0	0	0	0
			Array Edge	0	0	0	0	0	0	0	0	0	0	0	0	0	0	0	0	0	0	0	0	0	0	0	0	0	0	0	0	0	0	0	0	0	0	0	0	0	0	0	0	0	0
		7.1 to 20	Array Interior	96	96	96	96	96	96	96	96	96	96	96	96	96	96	96	96	96	96	96	96	96	96	96	96	96	96	96	96	96	96	96	96	96	96	92	85	96	82	76	96	74	68
			Array Edge	96	96	96	96	96	96	96	96	96	96	96	96	96	96	96	96	96	96	96	96	96	96	96	96	96	91	84	96	79	73	93	69	64	82	61	56	73	54	50	65	49	45
		20.1 to 27	Array Interior	96	96	0	96	96	0	96	96	0	96	96	0	96	96	0	96	96	0	96	96	0	96	96	0	96	96	0	96	96	0	96	96	0	96	96	0	96	96	0	96	87	0
			Array Edge	96	96	0	96	96	0	96	96	0	96	96	0	96	96	0	96	96	0	96	96	0	96	96	0	96	96	0	96	93	0	96	82	0	96	73	0	93	65	0	83	58	0
		27.1 to 45	Array Interior	96	96	96	96	96	96	96	96	96	96	96	96	96	96	96	96	96	96	96	96	96	96	96	96	96	96	86	96	96	76	96	85	67	96	76	59	96	68	53	96	61	47
			Array Edge	96	96	96	96	96	96	96	96	96	96	96	93	96	96	85	96	96	79	96	93	73	96	86	67	96	74	58	96	65	51	96	57	45	93	51	40	84	45	35	75	41	32
	C	0 to 7	Array Interior	0	0	0	0	0	0	0	0	0	0	0	0	0	0	0	0	0	0	0	0	0	0	0	0	0	0	0	0	0	0	0	0	0	0	0	0	0	0	0	0	0	0
			Array Edge	0	0	0	0	0	0	0	0	0	0	0	0	0	0	0	0	0	0	0	0	0	0	0	0	0	0	0	0	0	0	0	0	0	0	0	0	0	0	0	0	0	0
		7.1 to 20	Array Interior	96	96	96	96	96	96	96	96	96	96	96	96	96	96	96	96	96	96	96	96	96	96	96	96	96	96	90	96	84	78	96	74	68	88	65	60	78	58	54	70	52	48
			Array Edge	96	96	96	96	96	96	96	96	96	96	96	96	96	96	89	96	88	81	96	81	75	96	75	69	86	64	59	75	56	52	66	49	45	58	43	40	52	39	36	46	35	32
		20.1 to 27	Array Interior	96	96	0	96	96	0	96	96	0	96	96	0	96	96	0	96	96	0	96	96	0	96	96	0	96	96	0	96	96	0	96	88	0	96	78	0	96	69	0	89	62	0
			Array Edge	96	96	0	96	96	0	96	96	0	96	96	0	96	96	0	96	96	0	96	96	0	96	89	0	96	76	0	95	67	0	84	58	0	74	52	0	66	46	0	59	41	0
		27.1 to 45	Array Interior	96	96	96	96	96	96	96	96	96	96	96	96	96	96	91	96	96	84	96	96	78	96	92	72	96	79	62	96	69	54	96	61	48	96	54	42	89	48	38	80	44	34
			Array Edge	96	96	89	96	96	81	96	94	73	96	86	67	96	78	61	96	72	56	96	67	52	96	62	48	96	53	42	86	47	36	76	41	32	67	36	28	60	32	25	54	29	23
	D	0 to 7	Array Interior	0	0	0	0	0	0	0	0	0	0	0	0	0	0	0	0	0	0	0	0	0	0	0	0	0	0	0	0	0	0	0	0	0	0	0	0	0	0	0	0	0	0
			Array Edge	0	0	0	0	0	0	0	0	0	0	0	0	0	0	0	0	0	0	0	0	0	0	0	0	0	0	0	0	0	0	0	0	0	0	0	0	0	0	0	0	0	0
		7.1 to 20	Array Interior	96	96	96	96	96	96	96	96	96	96	96	96	96	96	96	96	96	96	96	96	95	96	95	88	96	82	76	95	71	66	84	62	58	74	55	51	66	49	45	59	44	41
			Array Edge	96	96	96	96	96	96	96	96	90	96	89	82	96	81	75	96	74	68	92	68	63	84	63	58	73	54	50	63	47	43	55	41	38	49	37	34	44	33	30	39	29	27
		20.1 to 27	Array Interior	96	96	0	96	96	0	96	96	0	96	96	0	96	96	0	96	96	0	96	96	0	96	96	0	96	96	0	96	84	0	96	74	0	94	66	0	84	59	0	75	52	0
			Array Edge	96	96	0	96	96	0	96	96	0	96	96	0	96	96	0	96	88	0	96	81	0	96	75	0	92	65	0	80	56	0	71	49	0	63	44	0	56	39	0	50	35	0
		27.1 to 45	Array Interior	96	96	96	96	96	96	96	96	92	96	96	84	96	96	77	96	91	71	96	84	66	96	78	61	96	67	53	96	59	46	95	52	40	85	46	36	76	41	32	68	37	29
			Array Edge	96	96	76	96	87	68	96	80	62	96	73	57	96	67	52	96	61	48	96	57	44	96	52	41	83	45	35	73	39	31	64	35	27	57	31	24	51	27	21	46	25	19

Pegasus Solar Tile Replace Hip Flush-Mount on 0 to 30 Foot Roof Landscape

Ground Snow Load (psf)	Exposure Category	Roof Panel Angle	Wind Speed (mph)	95			100			105			110			115			120			125			130			140			150			160			170			180			190		
			Roof Zone	1	2	3	1	2	3	1	2	3	1	2	3	1	2	3	1	2	3	1	2	3	1	2	3	1	2	3	1	2	3	1	2	3	1	2	3	1	2	3	1	2	3
10	B	0 to 7	Array Interior	0	0	0	0	0	0	0	0	0	0	0	0	0	0	0	0	0	0	0	0	0	0	0	0	0	0	0	0	0	0	0	0	0	0	0	0	0	0	0	0	0	0
			Array Edge	0	0	0	0	0	0	0	0	0	0	0	0	0	0	0	0	0	0	0	0	0	0	0	0	0	0	0	0	0	0	0	0	0	0	0	0	0	0	0	0	0	0
		7.1 to 20	Array Interior	96	96	96	96	96	96	96	96	96	96	96	96	96	96	96	96	96	96	96	96	96	96	96	96	96	96	96	96	96	96	96	96	96	96	92	85	96	82	76	96	74	68
			Array Edge	96	96	96	96	96	96	96	96	96	96	96	96	96	96	96	96	96	96	96	96	96	96	96	96	96	91	84	96	79	73	93	69	64	82	61	56	73	54	50	65	49	45
		20.1 to 27	Array Interior	96	96	0	96	96	0	96	96	0	96	96	0	96	96	0	96	96	0	96	96	0	96	96	0	96	96	0	96	96	0	96	96	0	96	96	0	96	96	0	96	87	0
			Array Edge	96	96	0	96	96	0	96	96	0	96	96	0	96	96	0	96	96	0	96	96	0	96	96	0	96	96	0	96	93	0	96	82	0	96	73	0	93	65	0	83	58	0
		27.1 to 45	Array Interior	96	96	96	96	96	96	96	96	96	96	96	96	96	96	96	96	96	96	96	96	96	96	96	96	96	96	86	96	96	76	96	85	67	96	76	59	96	68	53	96	61	47
			Array Edge	96	96	96	96	96	96	96	96	96	96	96	93	96	96	85	96	96	79	96	93	73	96	86	67	96	74	58	96	65	51	96	57	45	93	51	40	84	45	35	75	41	32
	C	0 to 7	Array Interior	0	0	0	0	0	0	0	0	0	0	0	0	0	0	0	0	0	0	0	0	0	0	0	0	0	0	0	0	0	0	0	0	0	0	0	0	0	0	0	0	0	0
			Array Edge	0	0	0	0	0	0	0	0	0	0	0	0	0	0	0	0	0	0	0	0	0	0	0	0	0	0	0	0	0	0	0	0	0	0	0	0	0	0	0	0	0	0
		7.1 to 20	Array Interior	96	96	96	96	96	96	96	96	96	96	96	96	96	96	96	96	96	96	96	96	96	96	96	96	96	96	96	96	84	78	96	74	68	88	65	60	78	58	54	70	52	48
			Array Edge	96	96	96	96	96	96	96	96	96	96	96	96	96	96	89	96	88	81	96	81	75	96	75	69	86	64	59	75	56	52	66	49	45	58	43	40	52	39	36	46	35	32
		20.1 to 27	Array Interior	96	96	0	96	96	0	96	96	0	96	96	0	96	96	0	96	96	0	96	96	0	96	96	0	96	96	0	96	96	0	96	88	0	96	78	0	96	69	0	89	62	0
			Array Edge	96	96	0	96	96	0	96	96	0	96	96	0	96	96	0	96	96	0	96	96	0	96	89	0	96	76	0	95	67	0	84	58	0	74	52	0	66	46	0	59	41	0
		27.1 to 45	Array Interior	96	96	96	96	96	96	96	96	96	96	96	96	96	96	91	96	96	84	96	96	78	96	92	72	96	79	62	96	69	54	96	61	48	96	54	42	89	48	38	80	44	34
			Array Edge	96	96	89	96	96	81	96	94	73	96	86	67	96	78	61	96	72	56	96	67	52	96	62	48	96	53	42	86	47	36	76	41	32	67	36	28	60	32	25	54	29	23
	D	0 to 7	Array Interior	0	0	0	0	0	0	0	0	0	0	0	0	0	0	0	0	0	0	0	0	0	0	0	0	0	0	0	0	0	0	0	0	0	0	0	0	0	0	0	0	0	0
			Array Edge	0	0	0	0	0	0	0	0	0	0	0	0	0	0	0	0	0	0	0	0	0	0	0	0	0	0	0	0	0	0	0	0	0	0	0	0	0	0	0	0	0	0
		7.1 to 20	Array Interior	96	96	96	96	96	96	96	96	96	96	96	96	96	96	96	96	96	96	96	96	95	96	95	88	96	82	76	95	71	66	84	62	58	74	55	51	66	49	45	59	44	41
			Array Edge	96	96	96	96	96	96	96	96	90	96	89	82	96	81	75	96	74	68	92	68	63	84	63	58	73	54	50	63	47	43	55	41	38	49	37	34	44	33	30	39	29	27
		20.1 to 27	Array Interior	96	96	0	96	96	0	96	96	0	96	96	0	96	96	0	96	96	0	96	96	0	96	96	0	96	96	0	96	84	0	96	74	0	94	66	0	84	59	0	75	52	0
			Array Edge	96	96	0	96	96	0	96	96	0	96	96	0	96	96	0	96	88	0	96	81	0	96	75	0	92	65	0	80	56	0	71	49	0	63	44	0	56	39	0	50	35	0
		27.1 to 45	Array Interior	96	96	96	96	96	96	96	96	92	96	96	84	96	96	77	96	91	71	96	84	66	96	78	61	96	67	53	96	59	46	95	52	40	85	46	36	76	41	32	68	37	29
			Array Edge	96	96	76	96	87	68	96	80	62	96	73	57	96	67	52	96	61	48	96	57	44	96	52	41	83	45	35	73	39	31	64	35	27	57	31	24	51	27	21	46	25	19
15	B	0 to 7	Array Interior	0	0	0	0	0	0	0	0	0	0	0	0	0	0	0	0	0	0	0	0	0	0	0	0	0	0	0	0	0	0	0	0	0	0	0	0	0	0	0	0	0	0
			Array Edge	0	0	0	0	0	0	0	0	0	0	0	0	0	0	0	0	0	0	0	0	0	0	0	0	0	0	0	0	0	0	0	0	0	0	0	0	0	0	0	0	0	0
		7.1 to 20	Array Interior	96	96	96	96	96	96	96	96	96	96	96	96	96	96	96	96	96	96	96	96	96	96	96	96	96	96	96	96	96	96	96	96	96	96	92	85	96	82	76	96	74	68
			Array Edge	96	96	96	96	96	96	96	96	96	96	96	96	96	96	89	96	88	81	96	81	75	96	75	69	86	64	59	75	56	52	66	49	45	58	43	40	52	39	36	46	35	32
		20.1 to 27	Array Interior	96	96	0	96	96	0	96	96	0	96	96	0	96	96	0	96	96	0	96	96	0	96	96	0	96	96	0	96	96	0	96	88	0	96	78	0	96	69	0	89	62	0
			Array Edge	96	96	0	96	96	0	96	96	0	96	96	0	96	96	0	96	96	0	96	96	0	96	89	0	96	76	0	95	67	0	84	58	0	74	52	0	66	46	0	59	41	0
		27.1 to 45	Array Interior	96	96	96	96	96	96	96	96	96	96	96	96	96	96	91	96	96	84	96	96	78	96	92	72	96	79	62	96	69	54	96	61	48	96	54	42	89	48	38	80	44	34
			Array Edge	96	96	89	96	96	81	96	94	73	96	86	67	96	78	61	96	72	56	96	67	52	96	62	48	96	53	42	86	47	36	76	41	32	67	36	28	60	32	25	54	29	23
	C	0 to 7	Array Interior	0	0	0	0	0	0	0	0	0	0	0	0	0	0	0	0	0	0	0	0	0	0	0	0	0	0	0	0	0	0	0	0	0	0	0	0	0	0	0	0	0	0
			Array Edge	0	0	0	0	0	0	0	0	0	0	0	0	0	0	0	0	0	0	0	0	0	0	0	0	0	0	0	0	0	0	0	0	0	0	0	0	0	0	0	0	0	0
		7.1 to 20	Array Interior	96	96	96	96	96	96	96	96	96	96	96	96	96	96	96	96	96	96	96	96	96	96	96	96	96	96	96	96	84	78	96	74	68	88	65	60	78	58	54	70	52	48
			Array Edge	96	96	96	96	96	96	96	96	96	96	96	96	96	96	89	96	88	81	96	81	75	96	75	69	86	64	59	75	56	52	66	49	45	58	43	40	52	39	36	46	35	32
		20.1 to 27	Array Interior	96	96	0	96	96	0	96	96	0	96	96	0	96	96	0	96	96	0	96	96	0	96	96	0	96	96	0	96	96	0	96	88	0	96	78	0	96	69	0	89	62	0
			Array Edge	96	96	0	96	96	0	96	96	0	96	96	0	96	96	0	96	96	0	96	96	0	96	89	0	96	76	0	95	67	0	84	58	0	74	52	0	66	46	0	59	41	0
		27.1 to 45	Array Interior	96	96	96	96	96	96	96	96	96	96	96	96	96	96	91	96	96	84	96	96	78	96	92	72	96	79	62	96	69	54	96	61	48	96	54	42	89	48	38	80	44	34
			Array Edge	96	96	89	96	96	81	96	94	73	96	86	67	96	78	61	96	72	56	96	67	52	96	62	48	96	53	42	86	47	36	76	41	32	67	36	28	60	32	25	54	29	23
	D	0 to 7	Array Interior	0	0	0	0	0	0	0	0	0	0	0	0	0	0	0	0	0	0	0	0	0	0	0	0	0	0	0	0	0	0	0	0	0	0	0	0	0	0	0	0	0	0
			Array Edge	0	0	0	0	0	0	0	0	0	0	0	0	0	0	0	0	0	0	0	0	0	0	0	0	0	0	0	0	0	0	0	0	0	0	0	0	0	0	0	0	0	0
		7.1 to 20	Array Interior	96	96	96	96	96	96	96	96	96	96	96	96	96	96	96	96	96	96	96	96	95	96	95	88	96	82	76	95	71	66	84	62	58	74	55	51	66	49	45	59	44	41
			Array Edge	96	96	96	96	96	96	96	96	90	96	89	82	96	81	75	96	74	68	92	68	63	84	63	58	73	54	50	63	47	43	55	41	38	49	37	34	44	33	30	39	29	27
		20.1 to 27	Array Interior	96	96	0	96	96	0	96	96	0	96	96	0	96	96	0	96	96	0	96	96	0	96	96	0	96	96	0	96	84	0	96	74	0	94	66	0	84	59	0	75	52	0
			Array Edge	96	96	0	96	96	0	96	96	0	96	96	0	96	96	0	96	88	0	96	81	0	96	75	0	92	65	0	80	56	0	71	49	0	63	44	0	56	39	0	50	35	0
		27.1 to 45	Array Interior	96	96	96	96	96	96	96	96	92	96	96	84	96	96	77	96	91	71	96	84	66	96	78	61	96	67	53	96	59	46	95	52	40	85	46	36	76	41	32	68	37	29
			Array Edge	96	96	76	96	87	68	96	80	62	96	73	57	96	67	52	96	61	48	96	57	44	96	52	41	83	45	35	73	39	31	64	35	27	57	31	24	51	27	21	46	25	19

Pegasus Solar Tile Replace Hip Flush-Mount on 0 to 30 Foot Roof Landscape

Ground Snow Load (psf)	Exposure Category	Roof Panel Angle	Wind Speed (mph)	95			100			105			110			115			120			125			130			140			150			160			170			180			190		
			Roof Zone	1	2	3	1	2	3	1	2	3	1	2	3	1	2	3	1	2	3	1	2	3	1	2	3	1	2	3	1	2	3	1	2	3	1	2	3	1	2	3	1	2	3
20	B	0 to 7	Array Interior	0	0	0	0	0	0	0	0	0	0	0	0	0	0	0	0	0	0	0	0	0	0	0	0	0	0	0	0	0	0	0	0	0	0	0	0	0	0	0	0	0	0
			Array Edge	0	0	0	0	0	0	0	0	0	0	0	0	0	0	0	0	0	0	0	0	0	0	0	0	0	0	0	0	0	0	0	0	0	0	0	0	0	0	0	0	0	0
		7.1 to 20	Array Interior	96	96	96	96	96	96	96	96	96	96	96	96	96	96	96	96	96	96	96	96	96	96	96	96	96	96	96	96	96	96	96	96	96	96	92	85	96	82	76	96	74	68
			Array Edge	96	96	96	96	96	96	96	96	96	96	96	96	96	96	96	96	96	96	96	96	96	96	96	96	96	91	84	96	79	73	93	69	64	82	61	56	73	54	50	65	49	45
		20.1 to 27	Array Interior	96	96	0	96	96	0	96	96	0	96	96	0	96	96	0	96	96	0	96	96	0	96	96	0	96	96	0	96	96	0	96	96	0	96	96	0	96	96	0	96	87	0
			Array Edge	96	96	0	96	96	0	96	96	0	96	96	0	96	96	0	96	96	0	96	96	0	96	96	0	96	96	0	96	93	0	96	82	0	96	73	0	93	65	0	83	58	0
		27.1 to 45	Array Interior	96	96	96	96	96	96	96	96	96	96	96	96	96	96	96	96	96	96	96	96	96	96	96	96	96	96	86	96	96	76	96	85	67	96	76	59	96	68	53	96	61	47
			Array Edge	96	96	96	96	96	96	96	96	96	96	96	93	96	96	85	96	96	79	96	93	73	96	86	67	96	74	58	96	65	51	96	57	45	93	51	40	84	45	35	75	41	32
	C	0 to 7	Array Interior	0	0	0	0	0	0	0	0	0	0	0	0	0	0	0	0	0	0	0	0	0	0	0	0	0	0	0	0	0	0	0	0	0	0	0	0	0	0	0	0	0	0
			Array Edge	0	0	0	0	0	0	0	0	0	0	0	0	0	0	0	0	0	0	0	0	0	0	0	0	0	0	0	0	0	0	0	0	0	0	0	0	0	0	0	0	0	0
		7.1 to 20	Array Interior	96	96	96	96	96	96	96	96	96	96	96	96	96	96	96	96	96	96	96	96	96	96	96	96	96	96	96	96	96	96	96	96	96	96	92	85	96	82	76	96	74	68
			Array Edge	96	96	96	96	96	96	96	96	96	96	96	96	96	96	89	96	88	81	96	81	75	96	75	69	86	64	59	75	56	52	66	49	45	58	43	40	52	39	36	46	35	32
		20.1 to 27	Array Interior	96	96	0	96	96	0	96	96	0	96	96	0	96	96	0	96	96	0	96	96	0	96	96	0	96	96	0	96	96	0	96	88	0	96	78	0	96	69	0	89	62	0
			Array Edge	96	96	0	96	96	0	96	96	0	96	96	0	96	96	0	96	96	0	96	96	0	96	89	0	96	76	0	95	67	0	84	58	0	74	52	0	66	46	0	59	41	0
		27.1 to 45	Array Interior	96	96	96	96	96	96	96	96	96	96	96	96	96	96	91	96	96	84	96	96	78	96	92	72	96	79	62	96	69	54	96	61	48	96	54	42	89	48	38	80	44	34
			Array Edge	96	96	89	96	96	81	96	94	73	96	86	67	96	78	61	96	72	56	96	67	52	96	62	48	96	53	42	86	47	36	76	41	32	67	36	28	60	32	25	54	29	23
	D	0 to 7	Array Interior	0	0	0	0	0	0	0	0	0	0	0	0	0	0	0	0	0	0	0	0	0	0	0	0	0	0	0	0	0	0	0	0	0	0	0	0	0	0	0	0	0	0
			Array Edge	0	0	0	0	0	0	0	0	0	0	0	0	0	0	0	0	0	0	0	0	0	0	0	0	0	0	0	0	0	0	0	0	0	0	0	0	0	0	0	0	0	0
		7.1 to 20	Array Interior	96	96	96	96	96	96	96	96	96	96	96	96	96	96	96	96	96	96	96	96	95	96	95	88	96	82	76	95	71	66	84	62	58	74	55	51	66	49	45	59	44	41
			Array Edge	96	96	96	96	96	96	96	96	90	96	89	82	96	81	75	96	74	68	92	68	63	84	63	58	73	54	50	63	47	43	55	41	38	49	37	34	44	33	30	39	29	27
		20.1 to 27	Array Interior	96	96	0	96	96	0	96	96	0	96	96	0	96	96	0	96	96	0	96	96	0	96	96	0	96	96	0	96	84	0	96	74	0	94	66	0	84	59	0	75	52	0
			Array Edge	96	96	0	96	96	0	96	96	0	96	96	0	96	96	0	96	88	0	96	81	0	96	75	0	92	65	0	80	56	0	71	49	0	63	44	0	56	39	0	50	35	0
		27.1 to 45	Array Interior	96	96	96	96	96	96	96	96	92	96	96	84	96	96	77	96	91	71	96	84	66	96	78	61	96	67	53	96	59	46	95	52	40	85	46	36	76	41	32	68	37	29
			Array Edge	96	96	76	96	87	68	96	80	62	96	73	57	96	67	52	96	61	48	96	57	44	96	52	41	83	45	35	73	39	31	64	35	27	57	31	24	51	27	21	46	25	19
25	B	0 to 7	Array Interior	0	0	0	0	0	0	0	0	0	0	0	0	0	0	0	0	0	0	0	0	0	0	0	0	0	0	0	0	0	0	0	0	0	0	0	0	0	0	0	0	0	0
			Array Edge	0	0	0	0	0	0	0	0	0	0	0	0	0	0	0	0	0	0	0	0	0	0	0	0	0	0	0	0	0	0	0	0	0	0	0	0	0	0	0	0	0	0
		7.1 to 20	Array Interior	96	96	96	96	96	96	96	96	96	96	96	96	96	96	96	96	96	96	96	96	96	96	96	96	96	96	96	96	96	96	96	96	96	96	92	85	96	82	76	96	74	68
			Array Edge	96	96	96	96	96	96	96	96	96	96	96	96	96	96	96	96	96	96	96	96	96	96	96	96	96	91	84	96	79	73	93	69	64	82	61	56	73	54	50	65	49	45
		20.1 to 27	Array Interior	96	96	0	96	96	0	96	96	0	96	96	0	96	96	0	96	96	0	96	96	0	96	96	0	96	96	0	96	96	0	96	96	0	96	96	0	96	96	0	96	87	0
			Array Edge	96	96	0	96	96	0	96	96	0	96	96	0	96	96	0	96	96	0	96	96	0	96	96	0	96	96	0	96	93	0	96	82	0	96	73	0	93	65	0	83	58	0
		27.1 to 45	Array Interior	96	96	96	96	96	96	96	96	96	96	96	96	96	96	96	96	96	96	96	96	96	96	96	96	96	96	86	96	96	76	96	85	67	96	76	59	96	68	53	96	61	47
			Array Edge	96	96	96	96	96	96	96	96	96	96	96	93	96	96	85	96	96	79	96	93	73	96	86	67	96	74	58	96	65	51	96	57	45	93	51	40	84	45	35	75	41	32
	C	0 to 7	Array Interior	0	0	0	0	0	0	0	0	0	0	0	0	0	0	0	0	0	0	0	0	0	0	0	0	0	0	0	0	0	0	0	0	0	0	0	0	0	0	0	0	0	0
			Array Edge	0	0	0	0	0	0	0	0	0	0	0	0	0	0	0	0	0	0	0	0	0	0	0	0	0	0	0	0	0	0	0	0	0	0	0	0	0	0	0	0	0	0
		7.1 to 20	Array Interior	96	96	96	96	96	96	96	96	96	96	96	96	96	96	96	96	96	96	96	96	96	96	96	96	96	96	96	96	96	96	96	96	96	96	92	85	96	82	76	96	74	68
			Array Edge	96	96	96	96	96	96	96	96	96	96	96	96	96	96	89	96	88	81	96	81	75	96	75	69	86	64	59	75	56	52	66	49	45	58	43	40	52	39	36	46	35	32
		20.1 to 27	Array Interior	96	96	0	96	96	0	96	96	0	96	96	0	96	96	0	96	96	0	96	96	0	96	96	0	96	96	0	96	96	0	96	88	0	96	78	0	96	69	0	89	62	0
			Array Edge	96	96	0	96	96	0	96	96	0	96	96	0	96	96	0	96	96	0	96	96	0	96	89	0	96	76	0	95	67	0	84	58	0	74	52	0	66	46	0	59	41	0
		27.1 to 45	Array Interior	96	96	96	96	96	96	96	96	96	96	96	96	96	96	91	96	96	84	96	96	78	96	92	72	96	79	62	96	69	54	96	61	48	96	54	42	89	48	38	80	44	34
			Array Edge	96	96	89	96	96	81	96	94	73	96	86	67	96	78	61	96	72	56	96	67	52	96	62	48	96	53	42	86	47	36	76	41	32	67	36	28	60	32	25	54	29	23
	D	0 to 7	Array Interior	0	0	0	0	0	0	0	0	0	0	0	0	0	0	0	0	0	0	0	0	0	0	0	0	0	0	0	0	0	0	0	0	0	0	0	0	0	0	0	0	0	0
			Array Edge	0	0	0	0	0	0	0	0	0	0	0	0	0	0	0	0	0	0	0	0	0	0	0	0	0	0	0	0	0	0	0	0	0	0	0	0	0	0	0	0	0	0
		7.1 to 20	Array Interior	96	96	96	96	96	96	96	96	96	96	96	96	96	96	96	96	96	96	96	96	95	96	95	88	96	82	76	95	71	66	84	62	58	74	55	51	66	49	45	59	44	41
			Array Edge	96	96	96	96	96	96	96	96	90	96	89	82	96	81	75	96	74	68	92	68	63	84	63	58	73	54	50	63	47	43	55	41	38	49	37	34	44	33	30	39	29	27
		20.1 to 27	Array Interior	96	96	0	96	96	0	96	96	0	96	96	0	96	96	0	96	96	0	96	96	0	96	96	0	96	96	0	96	84	0	96	74	0	94	66	0	84	59	0	75	52	0
			Array Edge	96	96	0	96	96	0	96	96	0	96	96	0	96	96	0	96	88	0	96	81	0	96	75	0	92	65	0	80	56	0	71	49	0	63	44	0	56	39	0	50	35	0
		27.1 to 45	Array Interior	96	96	96	96	96	96	96	96	92	96	96	84	96	96	77	96	91	71	96	84	66	96	78	61	96	67	53	96	59	46	95	52	40	85	46	36	76	41	32	68	37	29
			Array Edge	96	96	76	96	87	68	96	80	62	96	73	57	96	67	52	96	61	48	96	57	44	96	52	41	83	45	35	73	39	31	64	35	27	57	31	24	51	27	21	46	25	19
30	B	0 to 7	Array Interior	0	0	0	0	0	0	0	0	0	0	0	0	0	0	0	0	0	0	0	0	0	0	0	0	0	0	0	0	0	0	0	0	0	0	0	0	0	0	0	0	0	0
			Array Edge	0	0	0	0	0	0	0	0	0	0	0	0	0	0	0	0	0	0	0	0	0	0	0	0	0	0	0	0	0	0	0	0	0	0	0	0	0	0	0	0	0	0
		7.1 to 20	Array Interior	96	96	96	96	96	96	96	96	96	96	96	96	96	96	96	96	96	96	96	96	96	96	96	96	96	96	96	96	96	96	96	96	96	96	92	85	96	82	76	96	74	68
			Array Edge	96	96	96	96	96	96	96	96	96	96	96	96	96	96	96	96	96	96	96	96	96	96	96	96	96	91	84	96	79	73	93	69	64	82	61	56	73	54	50	65	49	45
		20.1 to 27	Array Interior	96	96	0	96	96	0	96	96	0	96	96	0	96	96	0	96	96	0	96	96	0	96	96	0	96	96	0	96	96	0	96	96	0	96	96	0	96	96	0	96	87	0
			Array Edge	96	96	0	96	96	0	96	96	0	96	96	0	96	96	0	96	96	0	96	96	0	96	96	0	96	96	0	96	93	0	96	82	0	96	73	0	93	65	0	83	58	0
		27.1 to 45	Array Interior	96	96	96	96	96	96	96	96	96	96	96	96	96	96	96	96	96	96	96	96	96	96	96	96	96	96	86	96	96	76	96	85	67	96	76	59	96	68	53	96	61	47
			Array Edge	96	96	96	96	96	96	96	96	96	96	96	93	96	96	85	96	96	79	96	93	73	96	86	67	96	74	58	96	65	51	96	57	45	93	51	40	84	45	35	75	41	32
	C	0 to 7	Array Interior	0	0	0	0	0	0	0	0	0	0	0	0	0	0	0	0	0	0	0	0	0	0	0	0	0	0	0	0	0	0	0	0	0	0	0	0	0	0	0	0	0	0
			Array Edge	0	0	0	0	0	0	0	0	0	0	0	0	0	0	0	0	0	0	0	0	0	0	0	0	0	0	0	0	0	0	0	0	0	0	0	0	0	0	0	0	0	0
		7.1 to 20	Array Interior	96	96	96	96	96	96	96	96	96	96	96	96	96	96	96	96	96	96	96	96	96	96	96	96	96	96	90	96	84	78	96	74	68	88	65	60	78	58	54	70	52	48
			Array Edge	96	96	96	96	96	96	96	96	96	96	96	96	96	96	89	96	88	81	96	81	75	96	75	69	86	64	59	75	56	52	66	49	45	58	43	40	52	39	36	46	35	32
		20.1 to 27	Array Interior	96	96	0	96	96	0	96	96	0	96	96	0	96	96	0	96	96	0	96	96	0	96	96	0	96	96	0	96	96	0	96	88	0	96	78	0	96	69	0	89	62	0
			Array Edge	96	96	0	96	96	0	96	96	0	96	96	0	96	96	0	96	96	0	96	96	0	96	89	0	96	76	0	95	67	0	84	58	0	74	52	0	66	46	0	59	41	0
		27.1 to 45	Array Interior	96	96	96	96	96	96	96	96	96	96	96	96	96	96	91	96	96	84	96	96	78	96	92	72	96	79	62	96	69	54	96	61	48	96	54	42	89	48	38	80	44	34
			Array Edge	96	96	89	96	96	81	96	94	73	96	86	67	96	78	61	96	72	56	96	67	52	96	62	48	96	53	42	86	47	36	76	41	32	67	36	28	60	32	25	54	29	23
	D	0 to 7	Array Interior	0	0	0	0	0	0	0	0	0	0	0	0	0	0	0	0	0	0	0	0	0	0	0	0	0	0	0	0	0	0	0	0	0	0	0	0	0	0	0	0	0	0
			Array Edge	0	0	0	0	0	0	0	0	0	0	0	0	0	0	0	0	0	0	0	0	0	0	0	0	0	0	0	0	0	0	0	0	0	0	0	0	0	0	0	0	0	0
		7.1 to 20	Array Interior	96	96	96	96	96	96	96	96	96	96	96	96	96	96	96	96	96	96	96	96	95	96	95	88	96	82	76	95	71	66	84	62	58	74	55	51	66	49	45	59	44	41
			Array Edge	96	96	96	96	96	96	96	96	90	96	89	82	96	81	75	96	74	68	92	68	63	84	63	58	73	54	50	63	47	43	55	41	38	49	37	34	44	33	30	39	29	27
		20.1 to 27	Array Interior	96	96	0	96	96	0	96	96	0	96	96	0	96	96	0	96	96	0	96	96	0	96	96	0	96	96	0	96	84	0	96	74	0	94	66	0	84	59	0	75	52	0
			Array Edge	96	96	0	96	96	0	96	96	0	96	96	0	96	96	0	96	88	0	96	81	0	96	75	0	92	65	0	80	56	0	71	49	0	63	44	0	56	39	0	50	35	0
		27.1 to 45	Array Interior	96	96	96	96	96	96	96	96	92	96	96	84	96	96	77	96	91	71	96	84	66	96	78	61	96	67	53	96	59	46	95	52	40	85	46	36	76	41	32	68	37	29
			Array Edge	96	96	76	96	87	68	96	80	62	96	73	57	96	67	52	96	61	48	96	57	44	96	52	41	83	45	35	73	39	31	64	35	27	57	31	24	51	27	21	46	25	19

Pegasus Solar Tile Replace Hip Flush-Mount on 30 to 60 Foot Roof Portrait 60 Cell

Ground Snow Load (psf)	Exposure Category	Roof Panel Angle	Wind Speed (mph)	95			100			105			110			115			120			125			130			140			150			160			170			180			190		
			Roof Zone	1	2	3	1	2	3	1	2	3	1	2	3	1	2	3	1	2	3	1	2	3	1	2	3	1	2	3	1	2	3	1	2	3	1	2	3	1	2	3	1	2	3
0	B	0 to 7	Array Interior	0	0	0	0	0	0	0	0	0	0	0	0	0	0	0	0	0	0	0	0	0	0	0	0	0	0	0	0	0	0	0	0	0	0	0	0	0	0	0	0	0	0
			Array Edge	0	0	0	0	0	0	0	0	0	0	0	0	0	0	0	0	0	0	0	0	0	0	0	0	0	0	0	0	0	0	0	0	0	0	0	0	0	0	0	0	0	0
		7.1 to 20	Array Interior	96	96	96	96	96	96	96	96	96	96	96	96	96	96	91	96	90	83	96	83	76	96	77	71	88	66	61	77	57	53	67	50	46	59	44	41	53	39	36	47	35	32
			Array Edge	96	96	89	96	87	80	96	78	72	96	71	66	87	65	60	80	60	55	74	55	50	68	51	47	58	43	40	51	38	35	44	33	30	39	29	27	35	26	24	31	23	21
		20.1 to 27	Array Interior	96	96	0	96	96	0	96	96	0	96	96	0	96	96	0	96	96	0	96	96	0	96	90	0	96	77	0	96	67	0	85	59	0	75	52	0	67	47	0	60	42	0
			Array Edge	96	96	0	96	96	0	96	92	0	96	84	0	96	77	0	96	70	0	93	65	0	86	60	0	74	52	0	64	45	0	56	39	0	50	35	0	44	31	0	40	28	0
		27.1 to 45	Array Interior	96	96	88	96	96	80	96	92	73	96	85	67	96	78	61	96	72	56	96	66	52	96	62	48	96	53	42	85	47	36	75	41	32	67	36	28	60	33	25	54	29	23
			Array Edge	96	76	60	96	69	54	96	63	49	96	57	45	96	53	41	88	48	38	82	45	35	76	41	32	66	36	28	58	31	24	51	27	21	45	24	19	40	22	17	36	19	15
	C	0 to 7	Array Interior	0	0	0	0	0	0	0	0	0	0	0	0	0	0	0	0	0	0	0	0	0	0	0	0	0	0	0	0	0	0	0	0	0	0	0	0	0	0	0	0	0	0
			Array Edge	0	0	0	0	0	0	0	0	0	0	0	0	0	0	0	0	0	0	0	0	0	0	0	0	0	0	0	0	0	0	0	0	0	0	0	0	0	0	0	0	0	0
		7.1 to 20	Array Interior	96	96	96	96	96	90	96	88	82	96	80	74	96	73	68	90	67	62	83	62	57	77	57	53	66	49	45	57	43	39	50	37	34	44	33	30	39	29	27	35	26	24
			Array Edge	96	72	66	87	65	59	78	58	54	71	53	49	65	48	45	60	44	41	55	41	38	51	38	35	44	32	30	38	28	26	33	25	23	29	22	20	26	19	18	23	17	16
		20.1 to 27	Array Interior	96	96	0	96	96	0	96	96	0	96	94	0	96	86	0	96	79	0	96	73	0	96	67	0	83	58	0	72	51	0	64	44	0	56	39	0	50	35	0	45	31	0
			Array Edge	96	84	0	96	76	0	96	69	0	90	63	0	82	57	0	75	53	0	70	49	0	64	45	0	55	39	0	48	34	0	42	29	0	37	26	0	33	23	0	30	21	0
		27.1 to 45	Array Interior	96	85	67	96	77	61	96	70	55	96	64	51	96	59	46	96	54	43	92	50	39	85	47	36	74	40	31	65	35	27	57	31	24	51	27	21	45	24	19	41	22	17
			Array Edge	96	58	45	95	52	41	87	48	37	79	43	34	73	40	31	67	37	29	62	34	26	58	31	24	50	27	21	44	23	18	38	21	16	34	18	14	30	16	13	27	15	11
	D	0 to 7	Array Interior	0	0	0	0	0	0	0	0	0	0	0	0	0	0	0	0	0	0	0	0	0	0	0	0	0	0	0	0	0	0	0	0	0	0	0	0	0	0	0	0	0	0
			Array Edge	0	0	0	0	0	0	0	0	0	0	0	0	0	0	0	0	0	0	0	0	0	0	0	0	0	0	0	0	0	0	0	0	0	0	0	0	0	0	0	0	0	0
		7.1 to 20	Array Interior	96	94	86	96	84	78	96	76	70	93	69	64	85	63	58	78	58	54	72	53	49	66	49	45	57	42	39	49	37	34	43	32	30	38	29	26	34	25	23	30	23	21
			Array Edge	83	62	57	75	56	51	68	50	46	62	46	42	56	42	39	52	38	35	47	35	33	44	33	30	38	28	26	33	24	22	29	21	20	25	19	17	22	17	15	20	15	14
		20.1 to 27	Array Interior	96	96	0	96	96	0	96	90	0	96	82	0	96	75	0	96	69	0	90	63	0	84	58	0	72	50	0	63	44	0	55	38	0	49	34	0	43	30	0	39	27	0
			Array Edge	96	73	0	94	66	0	85	60	0	78	54	0	71	50	0	65	46	0	60	42	0	56	39	0	48	33	0	42	29	0	37	25	0	32	23	0	29	20	0	26	18	0
		27.1 to 45	Array Interior	96	74	58	96	67	53	96	61	48	96	56	44	94	52	40	86	47	37	80	44	34	74	41	32	64	35	27	56	31	24	50	27	21	44	24	18	39	21	16	35	19	15
			Array Edge	92	50	39	83	46	36	76	41	32	69	38	29	64	35	27	59	32	25	54	29	23	50	27	21	43	23	18	38	20	16	33	18	14	30	16	12	26	14	11	24	13	10
5	B	0 to 7	Array Interior	0	0	0	0	0	0	0	0	0	0	0	0	0	0	0	0	0	0	0	0	0	0	0	0	0	0	0	0	0	0	0	0	0	0	0	0	0	0	0	0	0	0
			Array Edge	0	0	0	0	0	0	0	0	0	0	0	0	0	0	0	0	0	0	0	0	0	0	0	0	0	0	0	0	0	0	0	0	0	0	0	0	0	0	0	0	0	0
		7.1 to 20	Array Interior	96	96	96	96	96	96	96	96	96	96	96	96	96	96	91	96	90	83	96	83	76	96	77	71	88	66	61	77	57	53	67	50	46	59	44	41	53	39	36	47	35	32
			Array Edge	96	96	89	96	87	80	96	78	72	96	71	66	87	65	60	80	60	55	74	55	50	68	51	47	58	43	40	51	38	35	44	33	30	39	29	27	35	26	24	31	23	21
		20.1 to 27	Array Interior	96	96	0	96	96	0	96	96	0	96	96	0	96	96	0	96	96	0	96	96	0	96	90	0	96	77	0	96	67	0	85	59	0	75	52	0	67	47	0	60	42	0
			Array Edge	96	96	0	96	96	0	96	92	0	96	84	0	96	77	0	96	70	0	93	65	0	86	60	0	74	52	0	64	45	0	56	39	0	50	35	0	44	31	0	40	28	0
		27.1 to 45	Array Interior	96	96	88	96	96	80	96	92	73	96	85	67	96	78	61	96	72	56	96	66	52	96	62	48	96	53	42	85	47	36	75	41	32	67	36	28	60	33	25	54	29	23
			Array Edge	96	76	60	96	69	54	96	63	49	96	57	45	96	53	41	88	48	38	82	45	35	76	41	32	66	36	28	58	31	24	51	27	21	45	24	19	40	22	17	36	19	15
	C	0 to 7	Array Interior	0	0	0	0	0	0	0	0	0	0	0	0	0	0	0	0	0	0	0	0	0	0	0	0	0	0	0	0	0	0	0	0	0	0	0	0	0	0	0	0	0	0
			Array Edge	0	0	0	0	0	0	0	0	0	0	0	0	0	0	0	0	0	0	0	0	0	0	0	0	0	0	0	0	0	0	0	0	0	0	0	0	0	0	0	0	0	0
		7.1 to 20	Array Interior	96	96	96	96	96	90	96	88	82	96	80	74	96	73	68	90	67	62	83	62	57	77	57	53	66	49	45	57	43	39	50	37	34	44	33	30	39	29	27	35	26	24
			Array Edge	96	72	66	87	65	59	78	58	54	71	53	49	65	48	45	60	44	41	55	41	38	51	38	35	44	32	30	38	28	26	33	25	23	29	22	20	26	19	18	23	17	16
		20.1 to 27	Array Interior	96	96	0	96	96	0	96	96	0	96	94	0	96	86	0	96	79	0	96	73	0	96	67	0	83	58	0	72	51	0	64	44	0	56	39	0	50	35	0	45	31	0
			Array Edge	96	84	0	96	76	0	96	69	0	90	63	0	82	57	0	75	53	0	70	49	0	64	45	0	55	39	0	48	34	0	42	29	0	37	26	0	33	23	0	30	21	0
		27.1 to 45	Array Interior	96	85	67	96	77	61	96	70	55	96	64	51	96	59	46	96	54	43	92	50	39	85	47	36	74	40	31	65	35	27	57	31	24	51	27	21	45	24	19	41	22	17
			Array Edge	96	58	45	95	52	41	87	48	37	79	43	34	73	40	31	67	37	29	62	34	26	58	31	24	50	27	21	44	23	18	38	21	16	34	18	14	30	16	13	27	15	11
	D	0 to 7	Array Interior	0	0	0	0	0	0	0	0	0	0	0	0	0	0	0	0	0	0	0	0	0	0	0	0	0	0	0	0	0	0	0	0	0	0	0	0	0	0	0	0	0	0
			Array Edge	0	0	0	0	0	0	0	0	0	0	0	0	0	0	0	0	0	0	0	0	0	0	0	0	0	0	0	0	0	0	0	0	0	0	0	0	0	0	0	0	0	0
		7.1 to 20	Array Interior	96	94	86	96	84	78	96	76	70	93	69	64	85	63	58	78	58	54	72	53	49	66	49	45	57	42	39	49	37	34	43	32	30	38	29	26	34	25	23	30	23	21
			Array Edge	83	62	57	75	56	51	68	50	46	62	46	42	56	42	39	52	38	35	47	35	33	44	33	30	38	28	26	33	24	22	29	21	20	25	19	17	22	17	15	20	15	14
		20.1 to 27	Array Interior	96	96	0	96	96	0	96	90	0	96	82	0	96	75	0	96	69	0	90	63	0	84	58	0	72	50	0	63	44	0	55	38	0	49	34	0	43	30	0	39	27	0
			Array Edge	96	73	0	94	66	0	85	60	0	78	54	0	71	50	0	65	46	0	60	42	0	56	39	0	48	33	0	42	29	0	37	25	0	32	23	0	29	20	0	26	18	0
		27.1 to 45	Array Interior	96	74	58	96	67	53	96	61	48	96	56	44	94	52	40	86	47	37	80	44	34	74	41	32	64	35	27	56	31	24	50	27	21	44	24	18	39	21	16	35	19	15
			Array Edge	92	50	39	83	46	36	76	41	32	69	38	29	64	35	27	59	32	25	54	29	23	50	27	21	43	23	18	38	20	16	33	18	14	30	16	12	26	14	11	24	13	10

Pegasus Solar Tile Replace Hip Flush-Mount on 30 to 60 Foot Roof Portrait 60 Cell

Ground Snow Load (psf)	Exposure Category	Roof Panel Angle	Wind Speed (mph)	95			100			105			110			115			120			125			130			140			150			160			170			180			190		
			Roof Zone	1	2	3	1	2	3	1	2	3	1	2	3	1	2	3	1	2	3	1	2	3	1	2	3	1	2	3	1	2	3	1	2	3	1	2	3	1	2	3	1	2	3
10	B	0 to 7	Array Interior	0	0	0	0	0	0	0	0	0	0	0	0	0	0	0	0	0	0	0	0	0	0	0	0	0	0	0	0	0	0	0	0	0	0	0	0	0	0	0	0	0	0
			Array Edge	0	0	0	0	0	0	0	0	0	0	0	0	0	0	0	0	0	0	0	0	0	0	0	0	0	0	0	0	0	0	0	0	0	0	0	0	0	0	0	0	0	0
		7.1 to 20	Array Interior	96	96	96	96	96	96	96	96	96	96	96	96	96	96	91	96	90	83	96	83	76	96	77	71	88	66	61	77	57	53	67	50	46	59	44	41	53	39	36	47	35	32
			Array Edge	96	96	89	96	87	80	96	78	72	96	71	66	87	65	60	80	60	55	74	55	50	68	51	47	58	43	40	51	38	35	44	33	30	39	29	27	35	26	24	31	23	21
		20.1 to 27	Array Interior	96	96	0	96	96	0	96	96	0	96	96	0	96	96	0	96	96	0	96	96	0	96	90	0	96	77	0	96	67	0	85	59	0	75	52	0	67	47	0	60	42	0
			Array Edge	96	96	0	96	96	0	96	92	0	96	84	0	96	77	0	96	70	0	93	65	0	86	60	0	74	52	0	64	45	0	56	39	0	50	35	0	44	31	0	40	28	0
		27.1 to 45	Array Interior	96	96	88	96	96	80	96	92	73	96	85	67	96	78	61	96	72	56	96	66	52	96	62	48	96	53	42	85	47	36	75	41	32	67	36	28	60	33	25	54	29	23
			Array Edge	96	76	60	96	69	54	96	63	49	96	57	45	96	53	41	88	48	38	82	45	35	76	41	32	66	36	28	58	31	24	51	27	21	45	24	19	40	22	17	36	19	15
	C	0 to 7	Array Interior	0	0	0	0	0	0	0	0	0	0	0	0	0	0	0	0	0	0	0	0	0	0	0	0	0	0	0	0	0	0	0	0	0	0	0	0	0	0	0	0	0	0
			Array Edge	0	0	0	0	0	0	0	0	0	0	0	0	0	0	0	0	0	0	0	0	0	0	0	0	0	0	0	0	0	0	0	0	0	0	0	0	0	0	0	0	0	0
		7.1 to 20	Array Interior	96	96	96	96	96	90	96	88	82	96	80	74	96	73	68	90	67	62	83	62	57	77	57	53	66	49	45	57	43	39	50	37	34	44	33	30	39	29	27	35	26	24
			Array Edge	96	72	66	87	65	59	78	58	54	71	53	49	65	48	45	60	44	41	55	41	38	51	38	35	44	32	30	38	28	26	33	25	23	29	22	20	26	19	18	23	17	16
		20.1 to 27	Array Interior	96	96	0	96	96	0	96	96	0	96	94	0	96	86	0	96	79	0	96	73	0	96	67	0	83	58	0	72	51	0	64	44	0	56	39	0	50	35	0	45	31	0
			Array Edge	96	84	0	96	76	0	96	69	0	90	63	0	82	57	0	75	53	0	70	49	0	64	45	0	55	39	0	48	34	0	42	29	0	37	26	0	33	23	0	30	21	0
		27.1 to 45	Array Interior	96	85	67	96	77	61	96	70	55	96	64	51	96	59	46	96	54	43	92	50	39	85	47	36	74	40	31	65	35	27	57	31	24	51	27	21	45	24	19	41	22	17
			Array Edge	96	58	45	95	52	41	87	48	37	79	43	34	73	40	31	67	37	29	62	34	26	58	31	24	50	27	21	44	23	18	38	21	16	34	18	14	30	16	13	27	15	11
	D	0 to 7	Array Interior	0	0	0	0	0	0	0	0	0	0	0	0	0	0	0	0	0	0	0	0	0	0	0	0	0	0	0	0	0	0	0	0	0	0	0	0	0	0	0	0	0	0
			Array Edge	0	0	0	0	0	0	0	0	0	0	0	0	0	0	0	0	0	0	0	0	0	0	0	0	0	0	0	0	0	0	0	0	0	0	0	0	0	0	0	0	0	0
		7.1 to 20	Array Interior	96	94	86	96	84	78	96	76	70	93	69	64	85	63	58	78	58	54	72	53	49	66	49	45	57	42	39	49	37	34	43	32	30	38	29	26	34	25	23	30	23	21
			Array Edge	83	62	57	75	56	51	68	50	46	62	46	42	56	42	39	52	38	35	47	35	33	44	33	30	38	28	26	33	24	22	29	21	20	25	19	17	22	17	15	20	15	14
		20.1 to 27	Array Interior	96	96	0	96	96	0	96	90	0	96	82	0	96	75	0	96	69	0	90	63	0	84	58	0	72	50	0	63	44	0	55	38	0	49	34	0	43	30	0	39	27	0
			Array Edge	96	73	0	94	66	0	85	60	0	78	54	0	71	50	0	65	46	0	60	42	0	56	39	0	48	33	0	42	29	0	37	25	0	32	23	0	29	20	0	26	18	0
		27.1 to 45	Array Interior	96	74	58	96	67	53	96	61	48	96	56	44	94	52	40	86	47	37	80	44	34	74	41	32	64	35	27	56	31	24	50	27	21	44	24	18	39	21	16	35	19	15
			Array Edge	92	50	39	83	46	36	76	41	32	69	38	29	64	35	27	59	32	25	54	29	23	50	27	21	43	23	18	38	20	16	33	18	14	30	16	12	26	14	11	24	13	10
15	B	0 to 7	Array Interior	0	0	0	0	0	0	0	0	0	0	0	0	0	0	0	0	0	0	0	0	0	0	0	0	0	0	0	0	0	0	0	0	0	0	0	0	0	0	0	0	0	0
			Array Edge	0	0	0	0	0	0	0	0	0	0	0	0	0	0	0	0	0	0	0	0	0	0	0	0	0	0	0	0	0	0	0	0	0	0	0	0	0	0	0	0	0	0
		7.1 to 20	Array Interior	96	96	96	96	96	96	96	96	96	96	96	96	96	96	91	96	90	83	96	83	76	96	77	71	88	66	61	77	57	53	67	50	46	59	44	41	53	39	36	47	35	32
			Array Edge	96	96	89	96	87	80	96	78	72	96	71	66	87	65	60	80	60	55	74	55	50	68	51	47	58	43	40	51	38	35	44	33	30	39	29	27	35	26	24	31	23	21
		20.1 to 27	Array Interior	96	96	0	96	96	0	96	96	0	96	96	0	96	96	0	96	96	0	96	96	0	96	90	0	96	77	0	96	67	0	85	59	0	75	52	0	67	47	0	60	42	0
			Array Edge	96	96	0	96	96	0	96	92	0	96	84	0	96	77	0	96	70	0	93	65	0	86	60	0	74	52	0	64	45	0	56	39	0	50	35	0	44	31	0	40	28	0
		27.1 to 45	Array Interior	96	96	88	96	96	80	96	92	73	96	85	67	96	78	61	96	72	56	96	66	52	96	62	48	96	53	42	85	47	36	75	41	32	67	36	28	60	33	25	54	29	23
			Array Edge	96	76	60	96	69	54	96	63	49	96	57	45	96	53	41	88	48	38	82	45	35	76	41	32	66	36	28	58	31	24	51	27	21	45	24	19	40	22	17	36	19	15
	C	0 to 7	Array Interior	0	0	0	0	0	0	0	0	0	0	0	0	0	0	0	0	0	0	0	0	0	0	0	0	0	0	0	0	0	0	0	0	0	0	0	0	0	0	0	0	0	0
			Array Edge	0	0	0	0	0	0	0	0	0	0	0	0	0	0	0	0	0	0	0	0	0	0	0	0	0	0	0	0	0	0	0	0	0	0	0	0	0	0	0	0	0	0
		7.1 to 20	Array Interior	96	96	96	96	96	90	96	88	82	96	80	74	96	73	68	90	67	62	83	62	57	77	57	53	66	49	45	57	43	39	50	37	34	44	33	30	39	29	27	35	26	24
			Array Edge	96	72	66	87	65	59	78	58	54	71	53	49	65	48	45	60	44	41	55	41	38	51	38	35	44	32	30	38	28	26	33	25	23	29	22	20	26	19	18	23	17	16
		20.1 to 27	Array Interior	96	96	0	96	96	0	96	96	0	96	94	0	96	86	0	96	79	0	96	73	0	96	67	0	83	58	0	72	51	0	64	44	0	56	39	0	50	35	0	45	31	0
			Array Edge	96	84	0	96	76	0	96	69	0	90	63	0	82	57	0	75	53	0	70	49	0	64	45	0	55	39	0	48	34	0	42	29	0	37	26	0	33	23	0	30	21	0
		27.1 to 45	Array Interior	96	85	67	96	77	61	96	70	55	96	64	51	96	59	46	96	54	43	92	50	39	85	47	36	74	40	31	65	35	27	57	31	24	51	27	21	45	24	19	41	22	17
			Array Edge	96	58	45	95	52	41	87	48	37	79	43	34	73	40	31	67	37	29	62	34	26	58	31	24	50	27	21	44	23	18	38	21	16	34	18	14	30	16	13	27	15	11
	D	0 to 7	Array Interior	0	0	0	0	0	0	0	0	0	0	0	0	0	0	0	0	0	0	0	0	0	0	0	0	0	0	0	0	0	0	0	0	0	0	0	0	0	0	0	0	0	0
			Array Edge	0	0	0	0	0	0	0	0	0	0	0	0	0	0	0	0	0	0	0	0	0	0	0	0	0	0	0	0	0	0	0	0	0	0	0	0	0	0	0	0	0	0
		7.1 to 20	Array Interior	96	94	86	96	84	78	96	76	70	93	69	64	85	63	58	78	58	54	72	53	49	66	49	45	57	42	39	49	37	34	43	32	30	38	29	26	34	25	23	30	23	21
			Array Edge	83	62	57	75	56	51	68	50	46	62	46	42	56	42	39	52	38	35	47	35	33	44	33	30	38	28	26	33	24	22	29	21	20	25	19	17	22	17	15	20	15	14
		20.1 to 27	Array Interior	96	96	0	96	96	0	96	90	0	96	82	0	96	75	0	96	69	0	90	63	0	84	58	0	72	50	0	63	44	0	55	38	0	49	34	0	43	30	0	39	27	0
			Array Edge	96	73	0	94	66	0	85	60	0	78	54	0	71	50	0	65	46	0	60	42	0	56	39	0	48	33	0	42	29	0	37	25	0	32	23	0	29	20	0	26	18	0
		27.1 to 45	Array Interior	96	74	58	96	67	53	96	61	48	96	56	44	94	52	40	86	47	37	80	44	34	74	41	32	64	35	27	56	31	24	50	27	21	44	24	18	39	21	16	35	19	15
			Array Edge	92	50	39	83	46	36	76	41	32	69	38	29	64	35	27	59	32	25	54	29	23	50	27	21	43	23	18	38	20	16	33	18	14	30	16	12	26	14	11	24	13	10

Pegasus Solar Tile Replace Hip Flush-Mount on 30 to 60 Foot Roof Portrait 60 Cell

Ground Snow Load (psf)	Exposure Category	Roof Panel Angle	Wind Speed (mph)	95			100			105			110			115			120			125			130			140			150			160			170			180			190		
			Roof Zone	1	2	3	1	2	3	1	2	3	1	2	3	1	2	3	1	2	3	1	2	3	1	2	3	1	2	3	1	2	3	1	2	3	1	2	3	1	2	3	1	2	3
20	B	0 to 7	Array Interior	0	0	0	0	0	0	0	0	0	0	0	0	0	0	0	0	0	0	0	0	0	0	0	0	0	0	0	0	0	0	0	0	0	0	0	0	0	0	0	0	0	0
			Array Edge	0	0	0	0	0	0	0	0	0	0	0	0	0	0	0	0	0	0	0	0	0	0	0	0	0	0	0	0	0	0	0	0	0	0	0	0	0	0	0	0	0	0
		7.1 to 20	Array Interior	82	82	82	82	82	82	82	82	82	82	82	82	82	82	82	82	82	82	82	82	76	82	77	71	82	66	61	77	57	53	67	50	46	59	44	41	53	39	36	47	35	32
			Array Edge	82	82	82	82	82	80	82	78	72	82	71	66	82	65	60	80	60	55	74	55	50	68	51	47	58	43	40	51	38	35	44	33	30	39	29	27	35	26	24	31	23	21
		20.1 to 27	Array Interior	81	81	0	81	81	0	81	81	0	81	81	0	81	81	0	81	81	0	81	81	0	81	81	0	81	77	0	81	67	0	81	59	0	75	52	0	67	47	0	60	42	0
			Array Edge	81	81	0	81	81	0	81	81	0	81	81	0	81	77	0	81	70	0	81	65	0	81	60	0	74	52	0	64	45	0	56	39	0	50	35	0	44	31	0	40	28	0
		27.1 to 45	Array Interior	89	89	88	89	89	80	89	89	73	89	85	67	89	78	61	89	72	56	89	66	52	89	62	48	87	53	42	84	47	36	75	41	32	67	36	28	60	33	25	54	29	23
			Array Edge	89	76	60	89	69	54	89	63	49	89	57	45	89	53	41	88	48	38	82	45	35	76	41	32	66	36	28	58	31	24	51	27	21	45	24	19	40	22	17	36	19	15
	C	0 to 7	Array Interior	0	0	0	0	0	0	0	0	0	0	0	0	0	0	0	0	0	0	0	0	0	0	0	0	0	0	0	0	0	0	0	0	0	0	0	0	0	0	0	0	0	0
			Array Edge	0	0	0	0	0	0	0	0	0	0	0	0	0	0	0	0	0	0	0	0	0	0	0	0	0	0	0	0	0	0	0	0	0	0	0	0	0	0	0	0	0	0
		7.1 to 20	Array Interior	82	82	82	82	82	82	82	82	82	82	80	74	82	73	68	82	67	62	82	62	57	77	57	53	66	49	45	57	43	39	50	37	34	44	33	30	39	29	27	35	26	24
			Array Edge	82	72	66	82	65	59	78	58	54	71	53	49	65	48	45	60	44	41	55	41	38	51	38	35	44	32	30	38	28	26	33	25	23	29	22	20	26	19	18	23	17	16
		20.1 to 27	Array Interior	81	81	0	81	81	0	81	81	0	81	81	0	81	81	0	81	79	0	81	73	0	81	67	0	81	58	0	72	51	0	64	44	0	56	39	0	50	35	0	45	31	0
			Array Edge	81	81	0	81	76	0	81	69	0	81	63	0	81	57	0	75	53	0	70	49	0	64	45	0	55	39	0	48	34	0	42	29	0	37	26	0	33	23	0	30	21	0
		27.1 to 45	Array Interior	89	85	67	89	77	61	89	70	55	89	64	51	89	59	46	88	54	43	86	50	39	85	47	36	74	40	31	65	35	27	57	31	24	51	27	21	45	24	19	41	22	17
			Array Edge	89	58	45	89	52	41	87	48	37	79	43	34	73	40	31	67	37	29	62	34	26	58	31	24	50	27	21	44	23	18	38	21	16	34	18	14	30	16	13	27	15	11
	D	0 to 7	Array Interior	0	0	0	0	0	0	0	0	0	0	0	0	0	0	0	0	0	0	0	0	0	0	0	0	0	0	0	0	0	0	0	0	0	0	0	0	0	0	0	0	0	0
			Array Edge	0	0	0	0	0	0	0	0	0	0	0	0	0	0	0	0	0	0	0	0	0	0	0	0	0	0	0	0	0	0	0	0	0	0	0	0	0	0	0	0	0	0
		7.1 to 20	Array Interior	82	82	82	82	82	78	82	76	70	82	69	64	82	63	58	78	58	54	72	53	49	66	49	45	57	42	39	49	37	34	43	32	30	38	29	26	34	25	23	30	23	21
			Array Edge	82	62	57	75	56	51	68	50	46	62	46	42	56	42	39	52	38	35	47	35	33	44	33	30	38	28	26	33	24	22	29	21	20	25	19	17	22	17	15	20	15	14
		20.1 to 27	Array Interior	81	81	0	81	81	0	81	81	0	81	81	0	81	75	0	81	69	0	81	63	0	81	58	0	72	50	0	63	44	0	55	38	0	49	34	0	43	30	0	39	27	0
			Array Edge	81	73	0	81	66	0	81	60	0	78	54	0	71	50	0	65	46	0	60	42	0	56	39	0	48	33	0	42	29	0	37	25	0	32	23	0	29	20	0	26	18	0
		27.1 to 45	Array Interior	89	74	58	89	67	53	89	61	48	88	56	44	86	52	40	85	47	37	80	44	34	74	41	32	64	35	27	56	31	24	50	27	21	44	24	18	39	21	16	35	19	15
			Array Edge	89	50	39	83	46	36	76	41	32	69	38	29	64	35	27	59	32	25	54	29	23	50	27	21	43	23	18	38	20	16	33	18	14	30	16	12	26	14	11	24	13	10
25	B	0 to 7	Array Interior	0	0	0	0	0	0	0	0	0	0	0	0	0	0	0	0	0	0	0	0	0	0	0	0	0	0	0	0	0	0	0	0	0	0	0	0	0	0	0	0	0	0
			Array Edge	0	0	0	0	0	0	0	0	0	0	0	0	0	0	0	0	0	0	0	0	0	0	0	0	0	0	0	0	0	0	0	0	0	0	0	0	0	0	0	0	0	0
		7.1 to 20	Array Interior	78	78	78	78	78	78	78	78	78	78	78	78	78	78	78	78	78	78	78	78	76	78	77	71	78	66	61	77	57	53	67	50	46	59	44	41	53	39	36	47	35	32
			Array Edge	78	78	78	78	78	78	78	78	72	78	71	66	78	65	60	78	60	55	74	55	50	68	51	47	58	43	40	51	38	35	44	33	30	39	29	27	35	26	24	31	23	21
		20.1 to 27	Array Interior	78	78	0	78	78	0	78	78	0	78	78	0	78	78	0	78	78	0	78	78	0	78	78	0	78	77	0	78	67	0	78	59	0	75	52	0	67	47	0	60	42	0
			Array Edge	78	78	0	78	78	0	78	78	0	78	78	0	78	77	0	78	70	0	78	65	0	78	60	0	74	52	0	64	45	0	56	39	0	50	35	0	44	31	0	40	28	0
		27.1 to 45	Array Interior	85	85	85	85	85	80	85	85	73	85	85	67	85	78	61	85	72	56	85	66	52	85	62	48	85	53	42	82	47	36	75	41	32	67	36	28	60	33	25	54	29	23
			Array Edge	85	76	60	85	69	54	85	63	49	85	57	45	85	53	41	85	48	38	82	45	35	76	41	32	66	36	28	58	31	24	51	27	21	45	24	19	40	22	17	36	19	15
	C	0 to 7	Array Interior	0	0	0	0	0	0	0	0	0	0	0	0	0	0	0	0	0	0	0	0	0	0	0	0	0	0	0	0	0	0	0	0	0	0	0	0	0	0	0	0	0	0
			Array Edge	0	0	0	0	0	0	0	0	0	0	0	0	0	0	0	0	0	0	0	0	0	0	0	0	0	0	0	0	0	0	0	0	0	0	0	0	0	0	0	0	0	0
		7.1 to 20	Array Interior	78	78	78	78	78	78	78	78	78	78	78	74	78	73	68	78	67	62	78	62	57	77	57	53	66	49	45	57	43	39	50	37	34	44	33	30	39	29	27	35	26	24
			Array Edge	78	72	66	78	65	59	78	58	54	71	53	49	65	48	45	60	44	41	55	41	38	51	38	35	44	32	30	38	28	26	33	25	23	29	22	20	26	19	18	23	17	16
		20.1 to 27	Array Interior	78	78	0	78	78	0	78	78	0	78	78	0	78	78	0	78	78	0	78	73	0	78	67	0	78	58	0	72	51	0	64	44	0	56	39	0	50	35	0	45	31	0
			Array Edge	78	78	0	78	76	0	78	69	0	78	63	0	78	57	0	75	53	0	70	49	0	64	45	0	55	39	0	48	34	0	42	29	0	37	26	0	33	23	0	30	21	0
		27.1 to 45	Array Interior	85	85	67	85	77	61	85	70	55	85	64	51	85	59	46	85	54	43	84	50	39	82	47	36	74	40	31	65	35	27	57	31	24	51	27	21	45	24	19	41	22	17
			Array Edge	85	58	45	85	52	41	85	48	37	79	43	34	73	40	31	67	37	29	62	34	26	58	31	24	50	27	21	44	23	18	38	21	16	34	18	14	30	16	13	27	15	11
	D	0 to 7	Array Interior	0	0	0	0	0	0	0	0	0	0	0	0	0	0	0	0	0	0	0	0	0	0	0	0	0	0	0	0	0	0	0	0	0	0	0	0	0	0	0	0	0	0
			Array Edge	0	0	0	0	0	0	0	0	0	0	0	0	0	0	0	0	0	0	0	0	0	0	0	0	0	0	0	0	0	0	0	0	0	0	0	0	0	0	0	0	0	0
		7.1 to 20	Array Interior	78	78	78	78	78	78	78	76	70	78	69	64	78	63	58	78	58	54	72	53	49	66	49	45	57	42	39	49	37	34	43	32	30	38	29	26	34	25	23	30	23	21
			Array Edge	78	62	57	75	56	51	68	50	46	62	46	42	56	42	39	52	38	35	47	35	33	44	33	30	38	28	26	33	24	22	29	21	20	25	19	17	22	17	15	20	15	14
		20.1 to 27	Array Interior	78	78	0	78	78	0	78	78	0	78	78	0	78	75	0	78	69	0	78	63	0	78	58	0	72	50	0	63	44	0	55	38	0	49	34	0	43	30	0	39	27	0
			Array Edge	78	73	0	78	66	0	78	60	0	78	54	0	71	50	0	65	46	0	60	42	0	56	39	0	48	33	0	42	29	0	37	25	0	32	23	0	29	20	0	26	18	0
		27.1 to 45	Array Interior	85	74	58	85	67	53	85	61	48	85	56	44	84	52	40	83	47	37	80	44	34	74	41	32	64	35	27	56	31	24	50	27	21	44	24	18	39	21	16	35	19	15
			Array Edge	85	50	39	83	46	36	76	41	32	69	38	29	64	35	27	59	32	25	54	29	23	50	27	21	43	23	18	38	20	16	33	18	14	30	16	12	26	14	11	24	13	10
30	B	0 to 7	Array Interior	0	0	0	0	0	0	0	0	0	0	0	0	0	0	0	0	0	0	0	0	0	0	0	0	0	0	0	0	0	0	0	0	0	0	0	0	0	0	0	0	0	0
			Array Edge	0	0	0	0	0	0	0	0	0	0	0	0	0	0	0	0	0	0	0	0	0	0	0	0	0	0	0	0	0	0	0	0	0	0	0	0	0	0	0	0	0	0
		7.1 to 20	Array Interior	67	67	67	67	67	67	67	67	67	67	67	67	67	67	67	67	67	67	67	67	67	67	67	67	67	66	61	67	57	53	67	50	46	59	44	41	53	39	36	47	35	32
			Array Edge	67	67	67	67	67	67	67	67	67	67	67	66	67	65	60	67	60	55	67	55	50	67	51	47	58	43	40	51	38	35	44	33	30	39	29	27	35	26	24	31	23	21
		20.1 to 27	Array Interior	66	66	0	66	66	0	66	66	0	66	66	0	66	66	0	66	66	0	66	66	0	66	66	0	66	66	0	66	66	0	66	59	0	66	52	0	66	47	0	60	42	0
			Array Edge	66	66	0	66	66	0	66	66	0	66	66	0	66	66	0	66	66	0	66	65	0	66	60	0	66	52	0	64	45	0	56	39	0	50	35	0	44	31	0	40	28	0
		27.1 to 45	Array Interior	74	74	74	74	74	74	74	74	73	74	74	67	74	74	61	74	72	56	74	66	52	74	62	48	74	53	42	74	47	36	72	41	32	67	36	28	60	33	25	54	29	23
			Array Edge	74	74	60	74	69	54	74	63	49	74	57	45	74	53	41	74	48	38	74	45	35	74	41	32	66	36	28	58	31	24	51	27	21	45	24	19	40	22	17	36	19	15
	C	0 to 7	Array Interior	0	0	0	0	0	0	0	0	0	0	0	0	0	0	0	0	0	0	0	0	0	0	0	0	0	0	0	0	0	0	0	0	0	0	0	0	0	0	0	0	0	0
			Array Edge	0	0	0	0	0	0	0	0	0	0	0	0	0	0	0	0	0	0	0	0	0	0	0	0	0	0	0	0	0	0	0	0	0	0	0	0	0	0	0	0	0	0
		7.1 to 20	Array Interior	67	67	67	67	67	67	67	67	67	67	67	67	67	67	67	67	67	62	67	62	57	67	57	53	66	49	45	57	43	39	50	37	34	44	33	30	39	29	27	35	26	24
			Array Edge	67	67	66	67	65	59	67	58	54	67	53	49	65	48	45	60	44	41	55	41	38	51	38	35	44	32	30	38	28	26	33	25	23	29	22	20	26	19	18	23	17	16
		20.1 to 27	Array Interior	66	66	0	66	66	0	66	66	0	66	66	0	66	66	0	66	66	0	66	66	0	66	66	0	66	58	0	66	51	0	64	44	0	56	39	0	50	35	0	45	31	0
			Array Edge	66	66	0	66	66	0	66	66	0	66	63	0	66	57	0	66	53	0	66	49	0	64	45	0	55	39	0	48	34	0	42	29	0	37	26	0	33	23	0	30	21	0
		27.1 to 45	Array Interior	74	74	67	74	74	61	74	70	55	74	64	51	74	59	46	74	54	43	74	50	39	74	47	36	71	40	31	65	35	27	57	31	24	51	27	21	45	24	19	41	22	17
			Array Edge	74	58	45	74	52	41	74	48	37	74	43	34	73	40	31	67	37	29	62	34	26	58	31	24	50	27	21	44	23	18	38	21	16	34	18	14	30	16	13	27	15	11
	D	0 to 7	Array Interior	0	0	0	0	0	0	0	0	0	0	0	0	0	0	0	0	0	0	0	0	0	0	0	0	0	0	0	0	0	0	0	0	0	0	0	0	0	0	0	0	0	0
			Array Edge	0	0	0	0	0	0	0	0	0	0	0	0	0	0	0	0	0	0	0	0	0	0	0	0	0	0	0	0	0	0	0	0	0	0	0	0	0	0	0	0	0	0
		7.1 to 20	Array Interior	67	67	67	67	67	67	67	67	67	67	67	64	67	63	58	67	58	54	67	53	49	66	49	45	57	42	39	49	37	34	43	32	30	38	29	26	34	25	23	30	23	21
			Array Edge	67	62	57	67	56	51	67	50	46	62	46	42	56	42	39	52	38	35	47	35	33	44	33	30	38	28	26	33	24	22	29	21	20	25	19	17	22	17	15	20	15	14
		20.1 to 27	Array Interior	66	66	0	66	66	0	66	66	0	66	66	0	66	66	0	66	66	0	66	63	0	66	58	0	66	50	0	63	44	0	55	38	0	49	34	0	43	30	0	39	27	0
			Array Edge	66	66	0	66	66	0	66	60	0	66	54	0	66	50	0	65	46	0	60	42	0	56	39	0	48	33	0	42	29	0	37	25	0	32	23	0	29	20	0	26	18	0
		27.1 to 45	Array Interior	74	74	58	74	67	53	74	61	48	74	56	44	74	52	40	74	47	37	73	44	34	71	41	32	64	35	27	56	31	24	50	27	21	44	24	18	39	21	16	35	19	15
			Array Edge	74	50	39	74	46	36	74	41	32	69	38	29	64	35	27	59	32	25	54	29	23	50	27	21	43	23	18	38	20	16	33	18	14	30	16	12	26	14	11	24	13	10

Pegasus Solar Tile Replace Hip Flush-Mount on 30 to 60 Foot Roof Portrait 72 Cell

Ground Snow Load (psf)	Exposure Category	Roof Panel Angle	Wind Speed (mph)	95			100			105			110			115			120			125			130			140			150			160			170			180			190		
			Roof Zone	1	2	3	1	2	3	1	2	3	1	2	3	1	2	3	1	2	3	1	2	3	1	2	3	1	2	3	1	2	3	1	2	3	1	2	3	1	2	3	1	2	3
0	B	0 to 7	Array Interior	0	0	0	0	0	0	0	0	0	0	0	0	0	0	0	0	0	0	0	0	0	0	0	0	0	0	0	0	0	0	0	0	0	0	0	0	0	0	0	0	0	0
			Array Edge	0	0	0	0	0	0	0	0	0	0	0	0	0	0	0	0	0	0	0	0	0	0	0	0	0	0	0	0	0	0	0	0	0	0	0	0	0	0	0	0	0	0
		7.1 to 20	Array Interior	96	96	96	96	96	96	96	96	93	96	92	84	96	84	77	96	77	71	95	70	65	87	65	60	75	56	51	65	48	45	57	42	39	50	37	35	45	33	31	40	30	27
			Array Edge	96	82	75	96	73	68	89	66	61	81	60	56	74	55	51	68	51	47	62	46	43	58	43	40	49	37	34	43	32	29	38	28	26	33	25	23	30	22	20	26	20	18
		20.1 to 27	Array Interior	96	96	0	96	96	0	96	96	0	96	96	0	96	96	0	96	90	0	96	83	0	96	76	0	94	66	0	82	57	0	72	50	0	64	44	0	57	40	0	51	36	0
			Array Edge	96	95	0	96	86	0	96	78	0	96	71	0	93	65	0	85	60	0	79	55	0	73	51	0	63	44	0	55	38	0	48	33	0	42	30	0	38	26	0	34	24	0
		27.1 to 45	Array Interior	96	95	75	96	86	68	96	79	62	96	72	57	96	66	52	96	61	48	96	56	44	94	52	41	82	45	35	72	40	31	64	35	27	57	31	24	51	28	21	46	25	19
			Array Edge	96	65	51	96	59	46	96	53	42	88	49	38	81	45	35	75	41	32	69	38	30	64	35	27	56	30	24	49	26	21	43	23	18	38	21	16	34	18	14	31	16	13
	C	0 to 7	Array Interior	0	0	0	0	0	0	0	0	0	0	0	0	0	0	0	0	0	0	0	0	0	0	0	0	0	0	0	0	0	0	0	0	0	0	0	0	0	0	0	0	0	0
			Array Edge	0	0	0	0	0	0	0	0	0	0	0	0	0	0	0	0	0	0	0	0	0	0	0	0	0	0	0	0	0	0	0	0	0	0	0	0	0	0	0	0	0	0
		7.1 to 20	Array Interior	96	92	85	96	83	77	96	75	69	92	68	63	84	62	57	77	57	53	71	53	48	65	48	45	56	42	38	49	36	33	43	32	29	38	28	26	33	25	23	30	22	20
			Array Edge	82	61	56	74	55	50	67	50	46	61	45	42	55	41	38	51	38	35	47	35	32	43	32	29	37	27	25	32	24	22	28	21	19	25	18	17	22	16	15	20	15	13
		20.1 to 27	Array Interior	96	96	0	96	96	0	96	88	0	96	80	0	96	73	0	96	67	0	89	62	0	82	57	0	71	49	0	61	43	0	54	38	0	48	33	0	43	30	0	38	27	0
			Array Edge	96	72	0	92	65	0	84	59	0	76	53	0	70	49	0	64	45	0	59	41	0	55	38	0	47	33	0	41	28	0	36	25	0	32	22	0	28	20	0	25	18	0
		27.1 to 45	Array Interior	96	72	57	96	66	52	96	60	47	96	55	43	91	50	39	84	46	36	78	43	33	72	40	31	63	34	27	55	30	23	48	26	20	43	23	18	39	21	16	35	19	14
			Array Edge	89	49	38	81	44	35	74	40	32	67	37	29	62	34	26	57	31	24	53	29	22	49	26	21	42	23	18	37	20	15	33	17	14	29	15	12	26	14	11	23	12	9
	D	0 to 7	Array Interior	0	0	0	0	0	0	0	0	0	0	0	0	0	0	0	0	0	0	0	0	0	0	0	0	0	0	0	0	0	0	0	0	0	0	0	0	0	0	0	0	0	0
			Array Edge	0	0	0	0	0	0	0	0	0	0	0	0	0	0	0	0	0	0	0	0	0	0	0	0	0	0	0	0	0	0	0	0	0	0	0	0	0	0	0	0	0	0
		7.1 to 20	Array Interior	96	80	73	96	72	66	87	65	60	79	59	54	72	54	50	66	49	45	61	45	42	56	42	39	48	36	33	42	31	29	37	27	25	32	24	22	29	21	20	26	19	18
			Array Edge	71	53	48	64	47	44	57	43	39	52	39	36	48	36	33	44	33	30	40	30	28	37	28	25	32	24	22	28	21	19	24	18	17	21	16	15	19	14	13	17	13	12
		20.1 to 27	Array Interior	96	93	0	96	84	0	96	76	0	96	69	0	91	63	0	83	58	0	77	54	0	71	50	0	61	43	0	53	37	0	47	33	0	41	29	0	37	26	0	33	23	0
			Array Edge	89	62	0	80	56	0	73	51	0	66	46	0	60	42	0	55	39	0	51	36	0	47	33	0	41	28	0	35	25	0	31	22	0	27	19	0	24	17	0	22	15	0
		27.1 to 45	Array Interior	96	63	50	96	57	45	94	52	41	86	48	37	80	44	34	73	40	31	68	37	29	63	34	27	55	30	23	48	26	20	42	23	18	37	20	16	33	18	14	30	16	12
			Array Edge	78	43	33	71	39	30	64	35	27	59	32	25	54	29	23	50	27	21	46	25	19	43	23	18	37	20	15	32	17	13	28	15	12	25	13	10	22	12	9	20	11	8
5	B	0 to 7	Array Interior	0	0	0	0	0	0	0	0	0	0	0	0	0	0	0	0	0	0	0	0	0	0	0	0	0	0	0	0	0	0	0	0	0	0	0	0	0	0	0	0	0	0
			Array Edge	0	0	0	0	0	0	0	0	0	0	0	0	0	0	0	0	0	0	0	0	0	0	0	0	0	0	0	0	0	0	0	0	0	0	0	0	0	0	0	0	0	0
		7.1 to 20	Array Interior	96	96	96	96	96	96	96	96	93	96	92	84	96	84	77	96	77	71	95	70	65	87	65	60	75	56	51	65	48	45	57	42	39	50	37	35	45	33	31	40	30	27
			Array Edge	96	82	75	96	73	68	89	66	61	81	60	56	74	55	51	68	51	47	62	46	43	58	43	40	49	37	34	43	32	29	38	28	26	33	25	23	30	22	20	26	20	18
		20.1 to 27	Array Interior	96	96	0	96	96	0	96	96	0	96	96	0	96	96	0	96	90	0	96	83	0	96	76	0	94	66	0	82	57	0	72	50	0	64	44	0	57	40	0	51	36	0
			Array Edge	96	95	0	96	86	0	96	78	0	96	71	0	93	65	0	85	60	0	79	55	0	73	51	0	63	44	0	55	38	0	48	33	0	42	30	0	38	26	0	34	24	0
		27.1 to 45	Array Interior	96	95	75	96	86	68	96	79	62	96	72	57	96	66	52	96	61	48	96	56	44	94	52	41	82	45	35	72	40	31	64	35	27	57	31	24	51	28	21	46	25	19
			Array Edge	96	65	51	96	59	46	96	53	42	88	49	38	81	45	35	75	41	32	69	38	30	64	35	27	56	30	24	49	26	21	43	23	18	38	21	16	34	18	14	31	16	13
	C	0 to 7	Array Interior	0	0	0	0	0	0	0	0	0	0	0	0	0	0	0	0	0	0	0	0	0	0	0	0	0	0	0	0	0	0	0	0	0	0	0	0	0	0	0	0	0	0
			Array Edge	0	0	0	0	0	0	0	0	0	0	0	0	0	0	0	0	0	0	0	0	0	0	0	0	0	0	0	0	0	0	0	0	0	0	0	0	0	0	0	0	0	0
		7.1 to 20	Array Interior	96	92	85	96	83	77	96	75	69	92	68	63	84	62	57	77	57	53	71	53	48	65	48	45	56	42	38	49	36	33	43	32	29	38	28	26	33	25	23	30	22	20
			Array Edge	82	61	56	74	55	50	67	50	46	61	45	42	55	41	38	51	38	35	47	35	32	43	32	29	37	27	25	32	24	22	28	21	19	25	18	17	22	16	15	20	15	13
		20.1 to 27	Array Interior	96	96	0	96	96	0	96	88	0	96	80	0	96	73	0	96	67	0	89	62	0	82	57	0	71	49	0	61	43	0	54	38	0	48	33	0	43	30	0	38	27	0
			Array Edge	96	72	0	92	65	0	84	59	0	76	53	0	70	49	0	64	45	0	59	41	0	55	38	0	47	33	0	41	28	0	36	25	0	32	22	0	28	20	0	25	18	0
		27.1 to 45	Array Interior	96	72	57	96	66	52	96	60	47	96	55	43	91	50	39	84	46	36	78	43	33	72	40	31	63	34	27	55	30	23	48	26	20	43	23	18	39	21	16	35	19	14
			Array Edge	89	49	38	81	44	35	74	40	32	67	37	29	62	34	26	57	31	24	53	29	22	49	26	21	42	23	18	37	20	15	33	17	14	29	15	12	26	14	11	23	12	9
	D	0 to 7	Array Interior	0	0	0	0	0	0	0	0	0	0	0	0	0	0	0	0	0	0	0	0	0	0	0	0	0	0	0	0	0	0	0	0	0	0	0	0	0	0	0	0	0	0
			Array Edge	0	0	0	0	0	0	0	0	0	0	0	0	0	0	0	0	0	0	0	0	0	0	0	0	0	0	0	0	0	0	0	0	0	0	0	0	0	0	0	0	0	0
		7.1 to 20	Array Interior	96	80	73	96	72	66	87	65	60	79	59	54	72	54	50	66	49	45	61	45	42	56	42	39	48	36	33	42	31	29	37	27	25	32	24	22	29	21	20	26	19	18
			Array Edge	71	53	48	64	47	44	57	43	39	52	39	36	48	36	33	44	33	30	40	30	28	37	28	25	32	24	22	28	21	19	24	18	17	21	16	15	19	14	13	17	13	12
		20.1 to 27	Array Interior	96	93	0	96	84	0	96	76	0	96	69	0	91	63	0	83	58	0	77	54	0	71	50	0	61	43	0	53	37	0	47	33	0	41	29	0	37	26	0	33	23	0
			Array Edge	89	62	0	80	56	0	73	51	0	66	46	0	60	42	0	55	39	0	51	36	0	47	33	0	41	28	0	35	25	0	31	22	0	27	19	0	24	17	0	22	15	0
		27.1 to 45	Array Interior	96	63	50	96	57	45	94	52	41	86	48	37	80	44	34	73	40	31	68	37	29	63	34	27	55	30	23	48	26	20	42	23	18	37	20	16	33	18	14	30	16	12
			Array Edge	78	43	33	71	39	30	64	35	27	59	32	25	54	29	23	50	27	21	46	25	19	43	23	18	37	20	15	32	17	13	28	15	12	25	13	10	22	12	9	20	11	8

Pegasus Solar Tile Replace Hip Flush-Mount on 30 to 60 Foot Roof Portrait 72 Cell

Ground Snow Load (psf)	Exposure Category	Roof Panel Angle	Wind Speed (mph)	95			100			105			110			115			120			125			130			140			150			160			170			180			190		
			Roof Zone	1	2	3	1	2	3	1	2	3	1	2	3	1	2	3	1	2	3	1	2	3	1	2	3	1	2	3	1	2	3	1	2	3	1	2	3	1	2	3	1	2	3
10	B	0 to 7	Array Interior	0	0	0	0	0	0	0	0	0	0	0	0	0	0	0	0	0	0	0	0	0	0	0	0	0	0	0	0	0	0	0	0	0	0	0	0	0	0	0	0	0	0
			Array Edge	0	0	0	0	0	0	0	0	0	0	0	0	0	0	0	0	0	0	0	0	0	0	0	0	0	0	0	0	0	0	0	0	0	0	0	0	0	0	0	0	0	0
		7.1 to 20	Array Interior	96	96	96	96	96	96	96	96	93	96	92	84	96	84	77	96	77	71	95	70	65	87	65	60	75	56	51	65	48	45	57	42	39	50	37	35	45	33	31	40	30	27
			Array Edge	96	82	75	96	73	68	89	66	61	81	60	56	74	55	51	68	51	47	62	46	43	58	43	40	49	37	34	43	32	29	38	28	26	33	25	23	30	22	20	26	20	18
		20.1 to 27	Array Interior	96	96	0	96	96	0	96	96	0	96	96	0	96	96	0	96	90	0	96	83	0	96	76	0	94	66	0	82	57	0	72	50	0	64	44	0	57	40	0	51	36	0
			Array Edge	96	95	0	96	86	0	96	78	0	96	71	0	93	65	0	85	60	0	79	55	0	73	51	0	63	44	0	55	38	0	48	33	0	42	30	0	38	26	0	34	24	0
		27.1 to 45	Array Interior	96	95	75	96	86	68	96	79	62	96	72	57	96	66	52	96	61	48	96	56	44	94	52	41	82	45	35	72	40	31	64	35	27	57	31	24	51	28	21	46	25	19
			Array Edge	96	65	51	96	59	46	96	53	42	88	49	38	81	45	35	75	41	32	69	38	30	64	35	27	56	30	24	49	26	21	43	23	18	38	21	16	34	18	14	31	16	13
	C	0 to 7	Array Interior	0	0	0	0	0	0	0	0	0	0	0	0	0	0	0	0	0	0	0	0	0	0	0	0	0	0	0	0	0	0	0	0	0	0	0	0	0	0	0	0	0	0
			Array Edge	0	0	0	0	0	0	0	0	0	0	0	0	0	0	0	0	0	0	0	0	0	0	0	0	0	0	0	0	0	0	0	0	0	0	0	0	0	0	0	0	0	0
		7.1 to 20	Array Interior	96	92	85	96	83	77	96	75	69	92	68	63	84	62	57	77	57	53	71	53	48	65	48	45	56	42	38	49	36	33	43	32	29	38	28	26	33	25	23	30	22	20
			Array Edge	82	61	56	74	55	50	67	50	46	61	45	42	55	41	38	51	38	35	47	35	32	43	32	29	37	27	25	32	24	22	28	21	19	25	18	17	22	16	15	20	15	13
		20.1 to 27	Array Interior	96	96	0	96	96	0	96	88	0	96	80	0	96	73	0	96	67	0	89	62	0	82	57	0	71	49	0	61	43	0	54	38	0	48	33	0	43	30	0	38	27	0
			Array Edge	96	72	0	92	65	0	84	59	0	76	53	0	70	49	0	64	45	0	59	41	0	55	38	0	47	33	0	41	28	0	36	25	0	32	22	0	28	20	0	25	18	0
		27.1 to 45	Array Interior	96	72	57	96	66	52	96	60	47	96	55	43	91	50	39	84	46	36	78	43	33	72	40	31	63	34	27	55	30	23	48	26	20	43	23	18	39	21	16	35	19	14
			Array Edge	89	49	38	81	44	35	74	40	32	67	37	29	62	34	26	57	31	24	53	29	22	49	26	21	42	23	18	37	20	15	33	17	14	29	15	12	26	14	11	23	12	9
	D	0 to 7	Array Interior	0	0	0	0	0	0	0	0	0	0	0	0	0	0	0	0	0	0	0	0	0	0	0	0	0	0	0	0	0	0	0	0	0	0	0	0	0	0	0	0	0	0
			Array Edge	0	0	0	0	0	0	0	0	0	0	0	0	0	0	0	0	0	0	0	0	0	0	0	0	0	0	0	0	0	0	0	0	0	0	0	0	0	0	0	0	0	0
		7.1 to 20	Array Interior	96	80	73	96	72	66	87	65	60	79	59	54	72	54	50	66	49	45	61	45	42	56	42	39	48	36	33	42	31	29	37	27	25	32	24	22	29	21	20	26	19	18
			Array Edge	71	53	48	64	47	44	57	43	39	52	39	36	48	36	33	44	33	30	40	30	28	37	28	25	32	24	22	28	21	19	24	18	17	21	16	15	19	14	13	17	13	12
		20.1 to 27	Array Interior	96	93	0	96	84	0	96	76	0	96	69	0	91	63	0	83	58	0	77	54	0	71	50	0	61	43	0	53	37	0	47	33	0	41	29	0	37	26	0	33	23	0
			Array Edge	89	62	0	80	56	0	73	51	0	66	46	0	60	42	0	55	39	0	51	36	0	47	33	0	41	28	0	35	25	0	31	22	0	27	19	0	24	17	0	22	15	0
		27.1 to 45	Array Interior	96	63	50	96	57	45	94	52	41	86	48	37	80	44	34	73	40	31	68	37	29	63	34	27	55	30	23	48	26	20	42	23	18	37	20	16	33	18	14	30	16	12
			Array Edge	78	43	33	71	39	30	64	35	27	59	32	25	54	29	23	50	27	21	46	25	19	43	23	18	37	20	15	32	17	13	28	15	12	25	13	10	22	12	9	20	11	8
15	B	0 to 7	Array Interior	0	0	0	0	0	0	0	0	0	0	0	0	0	0	0	0	0	0	0	0	0	0	0	0	0	0	0	0	0	0	0	0	0	0	0	0	0	0	0	0	0	0
			Array Edge	0	0	0	0	0	0	0	0	0	0	0	0	0	0	0	0	0	0	0	0	0	0	0	0	0	0	0	0	0	0	0	0	0	0	0	0	0	0	0	0	0	0
		7.1 to 20	Array Interior	88	88	85	88	83	77	88	75	69	88	68	63	84	62	57	77	57	53	71	53	48	65	48	45	56	42	38	49	36	33	43	32	29	38	28	26	33	25	23	30	22	20
			Array Edge	82	61	56	74	55	50	67	50	46	61	45	42	55	41	38	51	38	35	47	35	32	43	32	29	37	27	25	32	24	22	28	21	19	25	18	17	22	16	15	20	15	13
		20.1 to 27	Array Interior	87	87	0	87	87	0	87	87	0	87	80	0	87	73	0	87	67	0	87	62	0	82	57	0	71	49	0	61	43	0	54	38	0	48	33	0	43	30	0	38	27	0
			Array Edge	87	72	0	87	65	0	84	59	0	76	53	0	70	49	0	64	45	0	59	41	0	55	38	0	47	33	0	41	28	0	36	25	0	32	22	0	28	20	0	25	18	0
		27.1 to 45	Array Interior	91	72	57	91	66	52	91	60	47	91	55	43	89	50	39	84	46	36	78	43	33	72	40	31	63	34	27	55	30	23	48	26	20	43	23	18	39	21	16	35	19	14
			Array Edge	89	49	38	81	44	35	74	40	32	67	37	29	62	34	26	57	31	24	53	29	22	49	26	21	42	23	18	37	20	15	33	17	14	29	15	12	26	14	11	23	12	9
	C	0 to 7	Array Interior	0	0	0	0	0	0	0	0	0	0	0	0	0	0	0	0	0	0	0	0	0	0	0	0	0	0	0	0	0	0	0	0	0	0	0	0	0	0	0	0	0	0
			Array Edge	0	0	0	0	0	0	0	0	0	0	0	0	0	0	0	0	0	0	0	0	0	0	0	0	0	0	0	0	0	0	0	0	0	0	0	0	0	0	0	0	0	0
		7.1 to 20	Array Interior	88	88	85	88	83	77	88	75	69	88	68	63	84	62	57	77	57	53	71	53	48	65	48	45	56	42	38	49	36	33	43	32	29	38	28	26	33	25	23	30	22	20
			Array Edge	82	61	56	74	55	50	67	50	46	61	45	42	55	41	38	51	38	35	47	35	32	43	32	29	37	27	25	32	24	22	28	21	19	25	18	17	22	16	15	20	15	13
		20.1 to 27	Array Interior	87	87	0	87	87	0	87	87	0	87	80	0	87	73	0	87	67	0	87	62	0	82	57	0	71	49	0	61	43	0	54	38	0	48	33	0	43	30	0	38	27	0
			Array Edge	87	72	0	87	65	0	84	59	0	76	53	0	70	49	0	64	45	0	59	41	0	55	38	0	47	33	0	41	28	0	36	25	0	32	22	0	28	20	0	25	18	0
		27.1 to 45	Array Interior	91	72	57	91	66	52	91	60	47	91	55	43	89	50	39	84	46	36	78	43	33	72	40	31	63	34	27	55	30	23	48	26	20	43	23	18	39	21	16	35	19	14
			Array Edge	89	49	38	81	44	35	74	40	32	67	37	29	62	34	26	57	31	24	53	29	22	49	26	21	42	23	18	37	20	15	33	17	14	29	15	12	26	14	11	23	12	9
	D	0 to 7	Array Interior	0	0	0	0	0	0	0	0	0	0	0	0	0	0	0	0	0	0	0	0	0	0	0	0	0	0	0	0	0	0	0	0	0	0	0	0	0	0	0	0	0	0
			Array Edge	0	0	0	0	0	0	0	0	0	0	0	0	0	0	0	0	0	0	0	0	0	0	0	0	0	0	0	0	0	0	0	0	0	0	0	0	0	0	0	0	0	0
		7.1 to 20	Array Interior	88	80	73	88	72	66	87	65	60	79	59	54	72	54	50	66	49	45	61	45	42	56	42	39	48	36	33	42	31	29	37	27	25	32	24	22	29	21	20	26	19	18
			Array Edge	71	53	48	64	47	44	57	43	39	52	39	36	48	36	33	44	33	30	40	30	28	37	28	25	32	24	22	28	21	19	24	18	17	21	16	15	19	14	13	17	13	12
		20.1 to 27	Array Interior	87	87	0	87	84	0	87	76	0	87	69	0	87	63	0	83	58	0	77	54	0	71	50	0	61	43	0	53	37	0	47	33	0	41	29	0	37	26	0	33	23	0
			Array Edge	87	62	0	80	56	0	73	51	0	66	46	0	60	42	0	55	39	0	51	36	0	47	33	0	41	28	0	35	25	0	31	22	0	27	19	0	24	17	0	22	15	0
		27.1 to 45	Array Interior	91	63	50	91	57	45	90	52	41	86	48	37	80	44	34	73	40	31	68	37	29	63	34	27	55	30	23	48	26	20	42	23	18	37	20	16	33	18	14	30	16	12
			Array Edge	78	43	33	71	39	30	64	35	27	59	32	25	54	29	23	50	27	21	46	25	19	43	23	18	37	20	15	32	17	13	28	15	12	25	13	10	22	12	9	20	11	8

Pegasus Solar Tile Replace Hip Flush-Mount on 30 to 60 Foot Roof Portrait 72 Cell

Ground Snow Load (psf)	Exposure Category	Roof Panel Angle	Wind Speed (mph)	95			100			105			110			115			120			125			130			140			150			160			170			180			190		
			Roof Zone	1	2	3	1	2	3	1	2	3	1	2	3	1	2	3	1	2	3	1	2	3	1	2	3	1	2	3	1	2	3	1	2	3	1	2	3	1	2	3	1	2	3
20	B	0 to 7	Array Interior	0	0	0	0	0	0	0	0	0	0	0	0	0	0	0	0	0	0	0	0	0	0	0	0	0	0	0	0	0	0	0	0	0	0	0	0	0	0	0	0	0	0
			Array Edge	0	0	0	0	0	0	0	0	0	0	0	0	0	0	0	0	0	0	0	0	0	0	0	0	0	0	0	0	0	0	0	0	0	0	0	0	0	0	0	0	0	0
		7.1 to 20	Array Interior	69	69	69	69	69	69	69	69	69	69	69	69	69	69	69	69	69	69	69	69	65	69	65	60	69	56	51	65	48	45	57	42	39	50	37	35	45	33	31	40	30	27
			Array Edge	69	69	69	69	69	68	69	66	61	69	60	56	69	55	51	68	51	47	62	46	43	58	43	40	49	37	34	43	32	29	38	28	26	33	25	23	30	22	20	26	20	18
		20.1 to 27	Array Interior	69	69	0	69	69	0	69	69	0	69	69	0	69	69	0	69	69	0	69	69	0	69	69	0	69	66	0	69	57	0	69	50	0	64	44	0	57	40	0	51	36	0
			Array Edge	69	69	0	69	69	0	69	69	0	69	69	0	69	65	0	69	60	0	69	55	0	69	51	0	63	44	0	55	38	0	48	33	0	42	30	0	38	26	0	34	24	0
		27.1 to 45	Array Interior	75	75	75	75	75	68	75	75	62	75	72	57	75	66	52	75	61	48	75	56	44	75	52	41	74	45	35	72	40	31	64	35	27	57	31	24	51	28	21	46	25	19
			Array Edge	75	65	51	75	59	46	75	53	42	75	49	38	75	45	35	75	41	32	69	38	30	64	35	27	56	30	24	49	26	21	43	23	18	38	21	16	34	18	14	31	16	13
	C	0 to 7	Array Interior	0	0	0	0	0	0	0	0	0	0	0	0	0	0	0	0	0	0	0	0	0	0	0	0	0	0	0	0	0	0	0	0	0	0	0	0	0	0	0	0	0	0
			Array Edge	0	0	0	0	0	0	0	0	0	0	0	0	0	0	0	0	0	0	0	0	0	0	0	0	0	0	0	0	0	0	0	0	0	0	0	0	0	0	0	0	0	0
		7.1 to 20	Array Interior	69	69	69	69	69	69	69	69	69	69	68	63	69	62	57	69	57	53	69	53	48	65	48	45	56	42	38	49	36	33	43	32	29	38	28	26	33	25	23	30	22	20
			Array Edge	69	61	56	69	55	50	67	50	46	61	45	42	55	41	38	51	38	35	47	35	32	43	32	29	37	27	25	32	24	22	28	21	19	25	18	17	22	16	15	20	15	13
		20.1 to 27	Array Interior	69	69	0	69	69	0	69	69	0	69	69	0	69	69	0	69	67	0	69	62	0	69	57	0	69	49	0	61	43	0	54	38	0	48	33	0	43	30	0	38	27	0
			Array Edge	69	69	0	69	65	0	69	59	0	69	53	0	69	49	0	64	45	0	59	41	0	55	38	0	47	33	0	41	28	0	36	25	0	32	22	0	28	20	0	25	18	0
		27.1 to 45	Array Interior	75	72	57	75	66	52	75	60	47	75	55	43	75	50	39	74	46	36	73	43	33	72	40	31	63	34	27	55	30	23	48	26	20	43	23	18	39	21	16	35	19	14
			Array Edge	75	49	38	75	44	35	74	40	32	67	37	29	62	34	26	57	31	24	53	29	22	49	26	21	42	23	18	37	20	15	33	17	14	29	15	12	26	14	11	23	12	9
	D	0 to 7	Array Interior	0	0	0	0	0	0	0	0	0	0	0	0	0	0	0	0	0	0	0	0	0	0	0	0	0	0	0	0	0	0	0	0	0	0	0	0	0	0	0	0	0	0
			Array Edge	0	0	0	0	0	0	0	0	0	0	0	0	0	0	0	0	0	0	0	0	0	0	0	0	0	0	0	0	0	0	0	0	0	0	0	0	0	0	0	0	0	0
		7.1 to 20	Array Interior	69	69	69	69	69	66	69	65	60	69	59	54	69	54	50	66	49	45	61	45	42	56	42	39	48	36	33	42	31	29	37	27	25	32	24	22	29	21	20	26	19	18
			Array Edge	69	53	48	64	47	44	57	43	39	52	39	36	48	36	33	44	33	30	40	30	28	37	28	25	32	24	22	28	21	19	24	18	17	21	16	15	19	14	13	17	13	12
		20.1 to 27	Array Interior	69	69	0	69	69	0	69	69	0	69	69	0	69	63	0	69	58	0	69	54	0	69	50	0	61	43	0	53	37	0	47	33	0	41	29	0	37	26	0	33	23	0
			Array Edge	69	62	0	69	56	0	69	51	0	66	46	0	60	42	0	55	39	0	51	36	0	47	33	0	41	28	0	35	25	0	31	22	0	27	19	0	24	17	0	22	15	0
		27.1 to 45	Array Interior	75	63	50	75	57	45	75	52	41	75	48	37	73	44	34	72	40	31	68	37	29	63	34	27	55	30	23	48	26	20	42	23	18	37	20	16	33	18	14	30	16	12
			Array Edge	75	43	33	71	39	30	64	35	27	59	32	25	54	29	23	50	27	21	46	25	19	43	23	18	37	20	15	32	17	13	28	15	12	25	13	10	22	12	9	20	11	8
25	B	0 to 7	Array Interior	0	0	0	0	0	0	0	0	0	0	0	0	0	0	0	0	0	0	0	0	0	0	0	0	0	0	0	0	0	0	0	0	0	0	0	0	0	0	0	0	0	0
			Array Edge	0	0	0	0	0	0	0	0	0	0	0	0	0	0	0	0	0	0	0	0	0	0	0	0	0	0	0	0	0	0	0	0	0	0	0	0	0	0	0	0	0	0
		7.1 to 20	Array Interior	66	66	66	66	66	66	66	66	66	66	66	66	66	66	66	66	66	66	66	66	65	66	65	60	66	56	51	65	48	45	57	42	39	50	37	35	45	33	31	40	30	27
			Array Edge	66	66	66	66	66	66	66	66	61	66	60	56	66	55	51	66	51	47	62	46	43	58	43	40	49	37	34	43	32	29	38	28	26	33	25	23	30	22	20	26	20	18
		20.1 to 27	Array Interior	66	66	0	66	66	0	66	66	0	66	66	0	66	66	0	66	66	0	66	66	0	66	66	0	66	66	0	66	57	0	66	50	0	64	44	0	57	40	0	51	36	0
			Array Edge	66	66	0	66	66	0	66	66	0	66	66	0	66	65	0	66	60	0	66	55	0	66	51	0	63	44	0	55	38	0	48	33	0	42	30	0	38	26	0	34	24	0
		27.1 to 45	Array Interior	73	73	73	73	73	68	73	73	62	73	72	57	73	66	52	73	61	48	73	56	44	73	52	41	72	45	35	70	40	31	64	35	27	57	31	24	51	28	21	46	25	19
			Array Edge	73	65	51	73	59	46	73	53	42	73	49	38	73	45	35	73	41	32	69	38	30	64	35	27	56	30	24	49	26	21	43	23	18	38	21	16	34	18	14	31	16	13
	C	0 to 7	Array Interior	0	0	0	0	0	0	0	0	0	0	0	0	0	0	0	0	0	0	0	0	0	0	0	0	0	0	0	0	0	0	0	0	0	0	0	0	0	0	0	0	0	0
			Array Edge	0	0	0	0	0	0	0	0	0	0	0	0	0	0	0	0	0	0	0	0	0	0	0	0	0	0	0	0	0	0	0	0	0	0	0	0	0	0	0	0	0	0
		7.1 to 20	Array Interior	66	66	66	66	66	66	66	66	66	66	66	63	66	62	57	66	57	53	66	53	48	65	48	45	56	42	38	49	36	33	43	32	29	38	28	26	33	25	23	30	22	20
			Array Edge	66	61	56	66	55	50	66	50	46	61	45	42	55	41	38	51	38	35	47	35	32	43	32	29	37	27	25	32	24	22	28	21	19	25	18	17	22	16	15	20	15	13
		20.1 to 27	Array Interior	66	66	0	66	66	0	66	66	0	66	66	0	66	66	0	66	66	0	66	62	0	66	57	0	66	49	0	61	43	0	54	38	0	48	33	0	43	30	0	38	27	0
			Array Edge	66	66	0	66	65	0	66	59	0	66	53	0	66	49	0	64	45	0	59	41	0	55	38	0	47	33	0	41	28	0	36	25	0	32	22	0	28	20	0	25	18	0
		27.1 to 45	Array Interior	73	72	57	73	66	52	73	60	47	73	55	43	73	50	39	72	46	36	71	43	33	70	40	31	63	34	27	55	30	23	48	26	20	43	23	18	39	21	16	35	19	14
			Array Edge	73	49	38	73	44	35	73	40	32	67	37	29	62	34	26	57	31	24	53	29	22	49	26	21	42	23	18	37	20	15	33	17	14	29	15	12	26	14	11	23	12	9
	D	0 to 7	Array Interior	0	0	0	0	0	0	0	0	0	0	0	0	0	0	0	0	0	0	0	0	0	0	0	0	0	0	0	0	0	0	0	0	0	0	0	0	0	0	0	0	0	0
			Array Edge	0	0	0	0	0	0	0	0	0	0	0	0	0	0	0	0	0	0	0	0	0	0	0	0	0	0	0	0	0	0	0	0	0	0	0	0	0	0	0	0	0	0
		7.1 to 20	Array Interior	66	66	66	66	66	66	66	65	60	66	59	54	66	54	50	66	49	45	61	45	42	56	42	39	48	36	33	42	31	29	37	27	25	32	24	22	29	21	20	26	19	18
			Array Edge	66	53	48	64	47	44	57	43	39	52	39	36	48	36	33	44	33	30	40	30	28	37	28	25	32	24	22	28	21	19	24	18	17	21	16	15	19	14	13	17	13	12
		20.1 to 27	Array Interior	66	66	0	66	66	0	66	66	0	66	66	0	66	63	0	66	58	0	66	54	0	66	50	0	61	43	0	53	37	0	47	33	0	41	29	0	37	26	0	33	23	0
			Array Edge	66	62	0	66	56	0	66	51	0	66	46	0	60	42	0	55	39	0	51	36	0	47	33	0	41	28	0	35	25	0	31	22	0	27	19	0	24	17	0	22	15	0
		27.1 to 45	Array Interior	73	63	50	73	57	45	73	52	41	73	48	37	71	44	34	70	40	31	68	37	29	63	34	27	55	30	23	48	26	20	42	23	18	37	20	16	33	18	14	30	16	12
			Array Edge	73	43	33	71	39	30	64	35	27	59	32	25	54	29	23	50	27	21	46	25	19	43	23	18	37	20	15	32	17	13	28	15	12	25	13	10	22	12	9	20	11	8
30	B	0 to 7	Array Interior	0	0	0	0	0	0	0	0	0	0	0	0	0	0	0	0	0	0	0	0	0	0	0	0	0	0	0	0	0	0	0	0	0	0	0	0	0	0	0	0	0	0
			Array Edge	0	0	0	0	0	0	0	0	0	0	0	0	0	0	0	0	0	0	0	0	0	0	0	0	0	0	0	0	0	0	0	0	0	0	0	0	0	0	0	0	0	0
		7.1 to 20	Array Interior	57	57	57	57	57	57	57	57	57	57	57	57	57	57	57	57	57	57	57	57	57	57	57	57	57	56	51	57	48	45	57	42	39	50	37	35	45	33	31	40	30	27
			Array Edge	57	57	57	57	57	57	57	57	57	57	57	56	57	55	51	57	51	47	57	46	43	57	43	40	49	37	34	43	32	29	38	28	26	33	25	23	30	22	20	26	20	18
		20.1 to 27	Array Interior	56	56	0	56	56	0	56	56	0	56	56	0	56	56	0	56	56	0	56	56	0	56	56	0	56	56	0	56	56	0	56	50	0	56	44	0	56	40	0	51	36	0
			Array Edge	56	56	0	56	56	0	56	56	0	56	56	0	56	56	0	56	56	0	56	55	0	56	51	0	56	44	0	55	38	0	48	33	0	42	30	0	38	26	0	34	24	0
		27.1 to 45	Array Interior	63	63	63	63	63	63	63	63	62	63	63	57	63	63	52	63	61	48	63	56	44	63	52	41	63	45	35	63	40	31	61	35	27	57	31	24	51	28	21	46	25	19
			Array Edge	63	63	51	63	59	46	63	53	42	63	49	38	63	45	35	63	41	32	63	38	30	63	35	27	56	30	24	49	26	21	43	23	18	38	21	16	34	18	14	31	16	13
	C	0 to 7	Array Interior	0	0	0	0	0	0	0	0	0	0	0	0	0	0	0	0	0	0	0	0	0	0	0	0	0	0	0	0	0	0	0	0	0	0	0	0	0	0	0	0	0	0
			Array Edge	0	0	0	0	0	0	0	0	0	0	0	0	0	0	0	0	0	0	0	0	0	0	0	0	0	0	0	0	0	0	0	0	0	0	0	0	0	0	0	0	0	0
		7.1 to 20	Array Interior	57	57	57	57	57	57	57	57	57	57	57	57	57	57	57	57	57	53	57	53	48	57	48	45	56	42	38	49	36	33	43	32	29	38	28	26	33	25	23	30	22	20
			Array Edge	57	57	56	57	55	50	57	50	46	57	45	42	55	41	38	51	38	35	47	35	32	43	32	29	37	27	25	32	24	22	28	21	19	25	18	17	22	16	15	20	15	13
		20.1 to 27	Array Interior	56	56	0	56	56	0	56	56	0	56	56	0	56	56	0	56	56	0	56	56	0	56	56	0	56	49	0	56	43	0	54	38	0	48	33	0	43	30	0	38	27	0
			Array Edge	56	56	0	56	56	0	56	56	0	56	53	0	56	49	0	56	45	0	56	41	0	55	38	0	47	33	0	41	28	0	36	25	0	32	22	0	28	20	0	25	18	0
		27.1 to 45	Array Interior	63	63	57	63	63	52	63	60	47	63	55	43	63	50	39	63	46	36	63	43	33	63	40	31	61	34	27	55	30	23	48	26	20	43	23	18	39	21	16	35	19	14
			Array Edge	63	49	38	63	44	35	63	40	32	63	37	29	62	34	26	57	31	24	53	29	22	49	26	21	42	23	18	37	20	15	33	17	14	29	15	12	26	14	11	23	12	9
	D	0 to 7	Array Interior	0	0	0	0	0	0	0	0	0	0	0	0	0	0	0	0	0	0	0	0	0	0	0	0	0	0	0	0	0	0	0	0	0	0	0	0	0	0	0	0	0	0
			Array Edge	0	0	0	0	0	0	0	0	0	0	0	0	0	0	0	0	0	0	0	0	0	0	0	0	0	0	0	0	0	0	0	0	0	0	0	0	0	0	0	0	0	0
		7.1 to 20	Array Interior	57	57	57	57	57	57	57	57	57	57	57	54	57	54	50	57	49	45	57	45	42	56	42	39	48	36	33	42	31	29	37	27	25	32	24	22	29	21	20	26	19	18
			Array Edge	57	53	48	57	47	44	57	43	39	52	39	36	48	36	33	44	33	30	40	30	28	37	28	25	32	24	22	28	21	19	24	18	17	21	16	15	19	14	13	17	13	12
		20.1 to 27	Array Interior	56	56	0	56	56	0	56	56	0	56	56	0	56	56	0	56	56	0	56	54	0	56	50	0	56	43	0	53	37	0	47	33	0	41	29	0	37	26	0	33	23	0
			Array Edge	56	56	0	56	56	0	56	51	0	56	46	0	56	42	0	55	39	0	51	36	0	47	33	0	41	28	0	35	25	0	31	22	0	27	19	0	24	17	0	22	15	0
		27.1 to 45	Array Interior	63	63	50	63	57	45	63	52	41	63	48	37	63	44	34	63	40	31	62	37	29	61	34	27	55	30	23	48	26	20	42	23	18	37	20	16	33	18	14	30	16	12
			Array Edge	63	43	33	63	39	30	63	35	27	59	32	25	54	29	23	50	27	21	46	25	19	43	23	18	37	20	15	32	17	13	28	15	12	25	13	10	22	12	9	20	11	8

Pegasus Solar Tile Replace Hip Flush-Mount on 30 to 60 Foot Roof Landscape

Ground Snow Load (psf)	Exposure Category	Roof' Panel Angle	Wind Speed (mph)	95			100			105			110			115			120			125			130			140			150			160			170			180			190		
			Roof Zone	1	2	3	1	2	3	1	2	3	1	2	3	1	2	3	1	2	3	1	2	3	1	2	3	1	2	3	1	2	3	1	2	3	1	2	3	1	2	3	1	2	3
0	B	0 to 7	Array Interior	0	0	0	0	0	0	0	0	0	0	0	0	0	0	0	0	0	0	0	0	0	0	0	0	0	0	0	0	0	0	0	0	0	0	0	0	0	0	0	0	0	0
			Array Edge	0	0	0	0	0	0	0	0	0	0	0	0	0	0	0	0	0	0	0	0	0	0	0	0	0	0	0	0	0	0	0	0	0	0	0	0	0	0	0	0	0	0
		7.1 to 20	Array Interior	96	96	96	96	96	96	96	96	96	96	96	96	96	96	96	96	96	96	96	96	96	96	96	96	96	96	96	96	96	90	96	85	79	96	75	70	90	67	62	81	60	55
			Array Edge	96	96	96	96	96	96	96	96	96	96	96	96	96	96	96	96	96	94	96	93	86	96	86	80	96	74	68	86	64	59	76	57	52	67	50	46	60	44	41	53	40	37
		20.1 to 27	Array Interior	96	96	0	96	96	0	96	96	0	96	96	0	96	96	0	96	96	0	96	96	0	96	96	0	96	96	0	96	96	0	96	96	0	96	89	0	96	80	0	96	72	0
			Array Edge	96	96	0	96	96	0	96	96	0	96	96	0	96	96	0	96	96	0	96	96	0	96	96	0	96	88	0	96	77	0	96	67	0	85	60	0	76	53	0	68	48	0
		27.1 to 45	Array Interior	96	96	96	96	96	96	96	96	96	96	96	96	96	96	96	96	96	96	96	96	89	96	96	82	96	91	71	96	80	62	96	70	55	96	62	49	96	56	43	92	50	39
			Array Edge	96	96	96	96	96	92	96	96	84	96	96	77	96	90	70	96	83	65	96	76	60	96	71	55	96	61	48	96	53	42	87	47	37	77	42	32	69	37	29	62	33	26
	C	0 to 7	Array Interior	0	0	0	0	0	0	0	0	0	0	0	0	0	0	0	0	0	0	0	0	0	0	0	0	0	0	0	0	0	0	0	0	0	0	0	0	0	0	0	0	0	0
			Array Edge	0	0	0	0	0	0	0	0	0	0	0	0	0	0	0	0	0	0	0	0	0	0	0	0	0	0	0	0	0	0	0	0	0	0	0	0	0	0	0	0	0	0
		7.1 to 20	Array Interior	96	96	96	96	96	96	96	96	96	96	96	96	96	96	96	96	96	96	96	96	96	96	96	90	96	84	77	96	73	67	86	64	59	76	56	52	67	50	46	60	45	41
			Array Edge	96	96	96	96	96	96	96	96	92	96	91	84	96	83	76	96	76	70	94	70	64	86	64	59	74	55	51	65	48	44	57	42	39	50	37	34	45	33	31	40	30	27
		20.1 to 27	Array Interior	96	96	0	96	96	0	96	96	0	96	96	0	96	96	0	96	96	0	96	96	0	96	96	0	96	96	0	96	86	0	96	76	0	96	67	0	86	60	0	77	54	0
			Array Edge	96	96	0	96	96	0	96	96	0	96	96	0	96	96	0	96	90	0	96	83	0	96	77	0	94	66	0	82	57	0	72	50	0	64	45	0	57	40	0	51	36	0
		27.1 to 45	Array Interior	96	96	96	96	96	96	96	96	94	96	96	86	96	96	79	96	93	73	96	86	67	96	80	62	96	69	54	96	60	47	96	53	41	87	47	37	78	42	33	70	38	29
			Array Edge	96	96	77	96	89	70	96	81	64	96	74	58	96	68	53	96	63	49	96	58	45	96	53	42	85	46	36	75	40	31	66	35	28	58	31	24	52	28	22	47	25	19
	D	0 to 7	Array Interior	0	0	0	0	0	0	0	0	0	0	0	0	0	0	0	0	0	0	0	0	0	0	0	0	0	0	0	0	0	0	0	0	0	0	0	0	0	0	0	0	0	0
			Array Edge	0	0	0	0	0	0	0	0	0	0	0	0	0	0	0	0	0	0	0	0	0	0	0	0	0	0	0	0	0	0	0	0	0	0	0	0	0	0	0	0	0	0
		7.1 to 20	Array Interior	96	96	96	96	96	96	96	96	96	96	96	96	96	96	96	96	96	91	96	91	84	96	84	78	96	72	67	84	63	58	74	55	51	65	49	45	58	43	40	52	39	36
			Array Edge	96	96	96	96	95	88	96	86	79	96	78	72	96	72	66	88	66	61	81	60	56	75	56	51	64	48	44	56	42	38	49	37	34	43	32	30	39	29	26	35	26	24
		20.1 to 27	Array Interior	96	96	0	96	96	0	96	96	0	96	96	0	96	96	0	96	96	0	96	96	0	96	96	0	96	86	0	96	75	0	94	66	0	83	58	0	74	52	0	67	46	0
			Array Edge	96	96	0	96	96	0	96	96	0	96	93	0	96	85	0	96	78	0	96	72	0	95	66	0	82	57	0	71	50	0	63	44	0	55	39	0	49	34	0	44	31	0
		27.1 to 45	Array Interior	96	96	96	96	96	90	96	96	82	96	96	75	96	88	69	96	81	63	96	75	58	96	69	54	96	60	47	96	52	41	85	46	36	75	41	32	67	36	28	61	33	25
			Array Edge	96	86	67	96	78	61	96	71	55	96	65	50	96	59	46	96	54	42	92	50	39	86	46	36	74	40	31	65	35	27	57	31	24	51	27	21	45	24	19	41	22	17
5	B	0 to 7	Array Interior	0	0	0	0	0	0	0	0	0	0	0	0	0	0	0	0	0	0	0	0	0	0	0	0	0	0	0	0	0	0	0	0	0	0	0	0	0	0	0	0	0	0
			Array Edge	0	0	0	0	0	0	0	0	0	0	0	0	0	0	0	0	0	0	0	0	0	0	0	0	0	0	0	0	0	0	0	0	0	0	0	0	0	0	0	0	0	0
		7.1 to 20	Array Interior	96	96	96	96	96	96	96	96	96	96	96	96	96	96	96	96	96	96	96	96	96	96	96	90	96	84	77	96	73	67	86	64	59	76	56	52	67	50	46	60	45	41
			Array Edge	96	96	96	96	96	96	96	96	92	96	91	84	96	83	76	96	76	70	94	70	64	86	64	59	74	55	51	65	48	44	57	42	39	50	37	34	45	33	31	40	30	27
		20.1 to 27	Array Interior	96	96	0	96	96	0	96	96	0	96	96	0	96	96	0	96	96	0	96	96	0	96	96	0	96	96	0	96	86	0	96	76	0	96	67	0	86	60	0	77	54	0
			Array Edge	96	96	0	96	96	0	96	96	0	96	96	0	96	96	0	96	90	0	96	83	0	96	77	0	94	66	0	82	57	0	72	50	0	64	45	0	57	40	0	51	36	0
		27.1 to 45	Array Interior	96	96	96	96	96	96	96	96	94	96	96	86	96	96	79	96	93	73	96	86	67	96	80	62	96	69	54	96	60	47	96	53	41	87	47	37	78	42	33	70	38	29
			Array Edge	96	96	77	96	89	70	96	81	64	96	74	58	96	68	53	96	63	49	96	58	45	96	53	42	85	46	36	75	40	31	66	35	28	58	31	24	52	28	22	47	25	19
	C	0 to 7	Array Interior	0	0	0	0	0	0	0	0	0	0	0	0	0	0	0	0	0	0	0	0	0	0	0	0	0	0	0	0	0	0	0	0	0	0	0	0	0	0	0	0	0	0
			Array Edge	0	0	0	0	0	0	0	0	0	0	0	0	0	0	0	0	0	0	0	0	0	0	0	0	0	0	0	0	0	0	0	0	0	0	0	0	0	0	0	0	0	0
		7.1 to 20	Array Interior	96	96	96	96	96	96	96	96	96	96	96	96	96	96	96	96	96	96	96	96	96	96	96	90	96	84	77	96	73	67	86	64	59	76	56	52	67	50	46	60	45	41
			Array Edge	96	96	96	96	96	96	96	96	92	96	91	84	96	83	76	96	76	70	94	70	64	86	64	59	74	55	51	65	48	44	57	42	39	50	37	34	45	33	31	40	30	27
		20.1 to 27	Array Interior	96	96	0	96	96	0	96	96	0	96	96	0	96	96	0	96	96	0	96	96	0	96	96	0	96	96	0	96	86	0	96	76	0	96	67	0	86	60	0	77	54	0
			Array Edge	96	96	0	96	96	0	96	96	0	96	93	0	96	85	0	96	78	0	96	72	0	95	66	0	82	57	0	71	50	0	63	44	0	55	39	0	49	34	0	44	31	0
		27.1 to 45	Array Interior	96	96	96	96	96	90	96	96	82	96	96	75	96	88	69	96	81	63	96	75	58	96	69	54	96	60	47	96	52	41	85	46	36	75	41	32	67	36	28	61	33	25
			Array Edge	96	86	67	96	78	61	96	71	55	96	65	50	96	59	46	96	54	42	92	50	39	86	46	36	74	40	31	65	35	27	57	31	24	51	27	21	45	24	19	41	22	17
	D	0 to 7	Array Interior	0	0	0	0	0	0	0	0	0	0	0	0	0	0	0	0	0	0	0	0	0	0	0	0	0	0	0	0	0	0	0	0	0	0	0	0	0	0	0	0	0	0
			Array Edge	0	0	0	0	0	0	0	0	0	0	0	0	0	0	0	0	0	0	0	0	0	0	0	0	0	0	0	0	0	0	0	0	0	0	0	0	0	0	0	0	0	0
		7.1 to 20	Array Interior	96	96	96	96	96	96	96	96	96	96	96	96	96	96	96	96	96	91	96	91	84	96	84	78	96	72	67	84	63	58	74	55	51	65	49	45	58	43	40	52	39	36
			Array Edge	96	96	96	96	95	88	96	86	79	96	78	72	96	72	66	88	66	61	81	60	56	75	56	51	64	48	44	56	42	38	49	37	34	43	32	30	39	29	26	35	26	24
		20.1 to 27	Array Interior	96	96	0	96	96	0	96	96	0	96	96	0	96	96	0	96	96	0	96	96	0	96	96	0	96	86	0	96	75	0	94	66	0	83	58	0	74	52	0	67	46	0
			Array Edge	96	96	0	96	96	0	96	96	0	96	93	0	96	85	0	96	78	0	96	72	0	95	66	0	82	57	0	71	50	0	63	44	0	55	39	0	49	34	0	44	31	0
		27.1 to 45	Array Interior	96	96	96	96	96	90	96	96	82	96	96	75	96	88	69	96	81	63	96	75	58	96	69	54	96	60	47	96	52	41	85	46	36	75	41	32	67	36	28	61	33	25
			Array Edge	96	86	67	96	78	61	96	71	55	96	65	50	96	59	46	96	54	42	92	50	39	86	46	36	74	40	31	65	35	27	57	31	24	51	27	21	45	24	19	41	22	17

Pegasus Solar Tile Replace Hip Flush-Mount on 30 to 60 Foot Roof Landscape

Ground Snow Load (psf)	Exposure Category	Roof Panel Angle	Wind Speed (mph)	95			100			105			110			115			120			125			130			140			150			160			170			180			190		
			Roof Zone	1	2	3	1	2	3	1	2	3	1	2	3	1	2	3	1	2	3	1	2	3	1	2	3	1	2	3	1	2	3	1	2	3	1	2	3	1	2	3	1	2	3
10	B	0 to 7	Array Interior	0	0	0	0	0	0	0	0	0	0	0	0	0	0	0	0	0	0	0	0	0	0	0	0	0	0	0	0	0	0	0	0	0	0	0	0	0	0	0	0	0	0
			Array Edge	0	0	0	0	0	0	0	0	0	0	0	0	0	0	0	0	0	0	0	0	0	0	0	0	0	0	0	0	0	0	0	0	0	0	0	0	0	0	0	0	0	0
		7.1 to 20	Array Interior	96	96	96	96	96	96	96	96	96	96	96	96	96	96	96	96	96	96	96	96	96	96	96	96	96	96	96	96	96	90	96	85	79	96	75	70	90	67	62	81	60	55
			Array Edge	96	96	96	96	96	96	96	96	96	96	96	96	96	96	96	96	96	94	96	93	86	96	86	80	96	74	68	86	64	59	76	57	52	67	50	46	60	44	41	53	40	37
		20.1 to 27	Array Interior	96	96	0	96	96	0	96	96	0	96	96	0	96	96	0	96	96	0	96	96	0	96	96	0	96	96	0	96	96	0	96	96	0	96	89	0	96	80	0	96	72	0
			Array Edge	96	96	0	96	96	0	96	96	0	96	96	0	96	96	0	96	96	0	96	96	0	96	96	0	96	88	0	96	77	0	96	67	0	85	60	0	76	53	0	68	48	0
		27.1 to 45	Array Interior	96	96	96	96	96	96	96	96	96	96	96	96	96	96	96	96	96	96	96	96	89	96	96	82	96	91	71	96	80	62	96	70	55	96	62	49	96	56	43	92	50	39
			Array Edge	96	96	96	96	96	92	96	96	84	96	96	77	96	90	70	96	83	65	96	76	60	96	71	55	96	61	48	96	53	42	87	47	37	77	42	32	69	37	29	62	33	26
	C	0 to 7	Array Interior	0	0	0	0	0	0	0	0	0	0	0	0	0	0	0	0	0	0	0	0	0	0	0	0	0	0	0	0	0	0	0	0	0	0	0	0	0	0	0	0	0	0
			Array Edge	0	0	0	0	0	0	0	0	0	0	0	0	0	0	0	0	0	0	0	0	0	0	0	0	0	0	0	0	0	0	0	0	0	0	0	0	0	0	0	0	0	0
		7.1 to 20	Array Interior	96	96	96	96	96	96	96	96	96	96	96	96	96	96	96	96	96	96	96	96	96	96	96	90	96	84	77	96	73	67	86	64	59	76	56	52	67	50	46	60	45	41
			Array Edge	96	96	96	96	96	96	96	96	92	96	91	84	96	83	76	96	76	70	94	70	64	86	64	59	74	55	51	65	48	44	57	42	39	50	37	34	45	33	31	40	30	27
		20.1 to 27	Array Interior	96	96	0	96	96	0	96	96	0	96	96	0	96	96	0	96	96	0	96	96	0	96	96	0	96	96	0	96	86	0	96	76	0	96	67	0	86	60	0	77	54	0
			Array Edge	96	96	0	96	96	0	96	96	0	96	96	0	96	96	0	96	90	0	96	83	0	96	77	0	94	66	0	82	57	0	72	50	0	64	45	0	57	40	0	51	36	0
		27.1 to 45	Array Interior	96	96	96	96	96	96	96	96	94	96	96	86	96	96	79	96	93	73	96	86	67	96	80	62	96	69	54	96	60	47	96	53	41	87	47	37	78	42	33	70	38	29
			Array Edge	96	96	77	96	89	70	96	81	64	96	74	58	96	68	53	96	63	49	96	58	45	96	53	42	85	46	36	75	40	31	66	35	28	58	31	24	52	28	22	47	25	19
	D	0 to 7	Array Interior	0	0	0	0	0	0	0	0	0	0	0	0	0	0	0	0	0	0	0	0	0	0	0	0	0	0	0	0	0	0	0	0	0	0	0	0	0	0	0	0	0	0
			Array Edge	0	0	0	0	0	0	0	0	0	0	0	0	0	0	0	0	0	0	0	0	0	0	0	0	0	0	0	0	0	0	0	0	0	0	0	0	0	0	0	0	0	0
		7.1 to 20	Array Interior	96	96	96	96	96	96	96	96	96	96	96	96	96	96	96	96	96	91	96	91	84	96	84	78	96	72	67	84	63	58	74	55	51	65	49	45	58	43	40	52	39	36
			Array Edge	96	96	96	96	95	88	96	86	79	96	78	72	96	72	66	88	66	61	81	60	56	75	56	51	64	48	44	56	42	38	49	37	34	43	32	30	39	29	26	35	26	24
		20.1 to 27	Array Interior	96	96	0	96	96	0	96	96	0	96	96	0	96	96	0	96	96	0	96	96	0	96	96	0	96	86	0	96	75	0	94	66	0	83	58	0	74	52	0	67	46	0
			Array Edge	96	96	0	96	96	0	96	96	0	96	93	0	96	85	0	96	78	0	96	72	0	95	66	0	82	57	0	71	50	0	63	44	0	55	39	0	49	34	0	44	31	0
		27.1 to 45	Array Interior	96	96	96	96	96	90	96	96	82	96	96	75	96	88	69	96	81	63	96	75	58	96	69	54	96	60	47	96	52	41	85	46	36	75	41	32	67	36	28	61	33	25
			Array Edge	96	86	67	96	78	61	96	71	55	96	65	50	96	59	46	96	54	42	92	50	39	86	46	36	74	40	31	65	35	27	57	31	24	51	27	21	45	24	19	41	22	17
15	B	0 to 7	Array Interior	0	0	0	0	0	0	0	0	0	0	0	0	0	0	0	0	0	0	0	0	0	0	0	0	0	0	0	0	0	0	0	0	0	0	0	0	0	0	0	0	0	0
			Array Edge	0	0	0	0	0	0	0	0	0	0	0	0	0	0	0	0	0	0	0	0	0	0	0	0	0	0	0	0	0	0	0	0	0	0	0	0	0	0	0	0	0	0
		7.1 to 20	Array Interior	96	96	96	96	96	96	96	96	96	96	96	96	96	96	96	96	96	96	96	96	96	96	96	96	96	96	96	96	96	90	96	85	79	96	75	70	90	67	62	81	60	55
			Array Edge	96	96	96	96	96	96	96	96	96	96	96	96	96	96	96	96	96	94	96	93	86	96	86	80	96	74	68	86	64	59	76	57	52	67	50	46	60	44	41	53	40	37
		20.1 to 27	Array Interior	96	96	0	96	96	0	96	96	0	96	96	0	96	96	0	96	96	0	96	96	0	96	96	0	96	96	0	96	96	0	96	96	0	96	89	0	96	80	0	96	72	0
			Array Edge	96	96	0	96	96	0	96	96	0	96	96	0	96	96	0	96	96	0	96	96	0	96	96	0	96	88	0	96	77	0	96	67	0	85	60	0	76	53	0	68	48	0
		27.1 to 45	Array Interior	96	96	96	96	96	96	96	96	96	96	96	96	96	96	96	96	96	96	96	96	89	96	96	82	96	91	71	96	80	62	96	70	55	96	62	49	96	56	43	92	50	39
			Array Edge	96	96	96	96	96	92	96	96	84	96	96	77	96	90	70	96	83	65	96	76	60	96	71	55	96	61	48	96	53	42	87	47	37	77	42	32	69	37	29	62	33	26
	C	0 to 7	Array Interior	0	0	0	0	0	0	0	0	0	0	0	0	0	0	0	0	0	0	0	0	0	0	0	0	0	0	0	0	0	0	0	0	0	0	0	0	0	0	0	0	0	0
			Array Edge	0	0	0	0	0	0	0	0	0	0	0	0	0	0	0	0	0	0	0	0	0	0	0	0	0	0	0	0	0	0	0	0	0	0	0	0	0	0	0	0	0	0
		7.1 to 20	Array Interior	96	96	96	96	96	96	96	96	96	96	96	96	96	96	96	96	96	96	96	96	96	96	96	90	96	84	77	96	73	67	86	64	59	76	56	52	67	50	46	60	45	41
			Array Edge	96	96	96	96	96	96	96	96	92	96	91	84	96	83	76	96	76	70	94	70	64	86	64	59	74	55	51	65	48	44	57	42	39	50	37	34	45	33	31	40	30	27
		20.1 to 27	Array Interior	96	96	0	96	96	0	96	96	0	96	96	0	96	96	0	96	96	0	96	96	0	96	96	0	96	96	0	96	86	0	96	76	0	96	67	0	86	60	0	77	54	0
			Array Edge	96	96	0	96	96	0	96	96	0	96	96	0	96	96	0	96	90	0	96	83	0	96	77	0	94	66	0	82	57	0	72	50	0	64	45	0	57	40	0	51	36	0
		27.1 to 45	Array Interior	96	96	96	96	96	96	96	96	94	96	96	86	96	96	79	96	93	73	96	86	67	96	80	62	96	69	54	96	60	47	96	53	41	87	47	37	78	42	33	70	38	29
			Array Edge	96	96	77	96	89	70	96	81	64	96	74	58	96	68	53	96	63	49	96	58	45	96	53	42	85	46	36	75	40	31	66	35	28	58	31	24	52	28	22	47	25	19
	D	0 to 7	Array Interior	0	0	0	0	0	0	0	0	0	0	0	0	0	0	0	0	0	0	0	0	0	0	0	0	0	0	0	0	0	0	0	0	0	0	0	0	0	0	0	0	0	0
			Array Edge	0	0	0	0	0	0	0	0	0	0	0	0	0	0	0	0	0	0	0	0	0	0	0	0	0	0	0	0	0	0	0	0	0	0	0	0	0	0	0	0	0	0
		7.1 to 20	Array Interior	96	96	96	96	96	96	96	96	96	96	96	96	96	96	96	96	96	91	96	91	84	96	84	78	96	72	67	84	63	58	74	55	51	65	49	45	58	43	40	52	39	36
			Array Edge	96	96	96	96	95	88	96	86	79	96	78	72	96	72	66	88	66	61	81	60	56	75	56	51	64	48	44	56	42	38	49	37	34	43	32	30	39	29	26	35	26	24
		20.1 to 27	Array Interior	96	96	0	96	96	0	96	96	0	96	96	0	96	96	0	96	96	0	96	96	0	96	96	0	96	86	0	96	75	0	94	66	0	83	58	0	74	52	0	67	46	0
			Array Edge	96	96	0	96	96	0	96	96	0	96	93	0	96	85	0	96	78	0	96	72	0	95	66	0	82	57	0	71	50	0	63	44	0	55	39	0	49	34	0	44	31	0
		27.1 to 45	Array Interior	96	96	96	96	96	90	96	96	82	96	96	75	96	88	69	96	81	63	96	75	58	96	69	54	96	60	47	96	52	41	85	46	36	75	41	32	67	36	28	61	33	25
			Array Edge	96	86	67	96	78	61	96	71	55	96	65	50	96	59	46	96	54	42	92	50	39	86	46	36	74	40	31	65	35	27	57	31	24	51	27	21	45	24	19	41	22	17

Pegasus Solar Tile Replace Hip Flush-Mount on 30 to 60 Foot Roof Landscape

Ground Snow Load (psf)	Exposure Category	Roof Panel Angle	Wind Speed (mph)	95			100			105			110			115			120			125			130			140			150			160			170			180			190		
			Roof Zone	1	2	3	1	2	3	1	2	3	1	2	3	1	2	3	1	2	3	1	2	3	1	2	3	1	2	3	1	2	3	1	2	3	1	2	3	1	2	3	1	2	3
20	B	0 to 7	Array Interior	0	0	0	0	0	0	0	0	0	0	0	0	0	0	0	0	0	0	0	0	0	0	0	0	0	0	0	0	0	0	0	0	0	0	0	0	0	0	0	0	0	0
			Array Edge	0	0	0	0	0	0	0	0	0	0	0	0	0	0	0	0	0	0	0	0	0	0	0	0	0	0	0	0	0	0	0	0	0	0	0	0	0	0	0	0	0	0
		7.1 to 20	Array Interior	96	96	96	96	96	96	96	96	96	96	96	96	96	96	96	96	96	96	96	96	96	96	96	96	96	96	96	96	96	90	96	85	79	96	75	70	90	67	62	81	60	55
			Array Edge	96	96	96	96	96	96	96	96	96	96	96	96	96	96	96	96	96	94	96	93	86	96	86	80	96	74	68	86	64	59	76	57	52	67	50	46	60	44	41	53	40	37
		20.1 to 27	Array Interior	96	96	0	96	96	0	96	96	0	96	96	0	96	96	0	96	96	0	96	96	0	96	96	0	96	96	0	96	96	0	96	96	0	96	89	0	96	80	0	96	72	0
			Array Edge	96	96	0	96	96	0	96	96	0	96	96	0	96	96	0	96	96	0	96	96	0	96	96	0	96	88	0	96	77	0	96	67	0	85	60	0	76	53	0	68	48	0
		27.1 to 45	Array Interior	96	96	96	96	96	96	96	96	96	96	96	96	96	96	96	96	96	96	96	96	89	96	96	82	96	91	71	96	80	62	96	70	55	96	62	49	96	56	43	92	50	39
			Array Edge	96	96	96	96	96	92	96	96	84	96	96	77	96	90	70	96	83	65	96	76	60	96	71	55	96	61	48	96	53	42	87	47	37	77	42	32	69	37	29	62	33	26
	C	0 to 7	Array Interior	0	0	0	0	0	0	0	0	0	0	0	0	0	0	0	0	0	0	0	0	0	0	0	0	0	0	0	0	0	0	0	0	0	0	0	0	0	0	0	0	0	0
			Array Edge	0	0	0	0	0	0	0	0	0	0	0	0	0	0	0	0	0	0	0	0	0	0	0	0	0	0	0	0	0	0	0	0	0	0	0	0	0	0	0	0	0	0
		7.1 to 20	Array Interior	96	96	96	96	96	96	96	96	96	96	96	96	96	96	96	96	96	96	96	96	96	96	96	96	96	96	96	96	96	90	96	85	79	96	75	70	90	67	62	81	60	55
			Array Edge	96	96	96	96	96	96	96	96	92	96	91	84	96	83	76	96	76	70	94	70	64	86	64	59	74	55	51	65	48	44	57	42	39	50	37	34	45	33	31	40	30	27
		20.1 to 27	Array Interior	96	96	0	96	96	0	96	96	0	96	96	0	96	96	0	96	96	0	96	96	0	96	96	0	96	96	0	96	86	0	96	76	0	96	67	0	86	60	0	77	54	0
			Array Edge	96	96	0	96	96	0	96	96	0	96	96	0	96	96	0	96	90	0	96	83	0	96	77	0	94	66	0	82	57	0	72	50	0	64	45	0	57	40	0	51	36	0
		27.1 to 45	Array Interior	96	96	96	96	96	96	96	96	94	96	96	86	96	96	79	96	93	73	96	86	67	96	80	62	96	69	54	96	60	47	96	53	41	87	47	37	78	42	33	70	38	29
			Array Edge	96	96	77	96	89	70	96	81	64	96	74	58	96	68	53	96	63	49	96	58	45	96	53	42	85	46	36	75	40	31	66	35	28	58	31	24	52	28	22	47	25	19
	D	0 to 7	Array Interior	0	0	0	0	0	0	0	0	0	0	0	0	0	0	0	0	0	0	0	0	0	0	0	0	0	0	0	0	0	0	0	0	0	0	0	0	0	0	0	0	0	0
			Array Edge	0	0	0	0	0	0	0	0	0	0	0	0	0	0	0	0	0	0	0	0	0	0	0	0	0	0	0	0	0	0	0	0	0	0	0	0	0	0	0	0	0	0
		7.1 to 20	Array Interior	96	96	96	96	96	96	96	96	96	96	96	96	96	96	96	96	96	91	96	91	84	96	84	78	96	72	67	84	63	58	74	55	51	65	49	45	58	43	40	52	39	36
			Array Edge	96	96	96	96	95	88	96	86	79	96	78	72	96	72	66	88	66	61	81	60	56	75	56	51	64	48	44	56	42	38	49	37	34	43	32	30	39	29	26	35	26	24
		20.1 to 27	Array Interior	96	96	0	96	96	0	96	96	0	96	96	0	96	96	0	96	96	0	96	96	0	96	96	0	96	86	0	96	75	0	94	66	0	83	58	0	74	52	0	67	46	0
			Array Edge	96	96	0	96	96	0	96	96	0	96	93	0	96	85	0	96	78	0	96	72	0	95	66	0	82	57	0	71	50	0	63	44	0	55	39	0	49	34	0	44	31	0
		27.1 to 45	Array Interior	96	96	96	96	96	90	96	96	82	96	96	75	96	88	69	96	81	63	96	75	58	96	69	54	96	60	47	96	52	41	85	46	36	75	41	32	67	36	28	61	33	25
			Array Edge	96	86	67	96	78	61	96	71	55	96	65	50	96	59	46	96	54	42	92	50	39	86	46	36	74	40	31	65	35	27	57	31	24	51	27	21	45	24	19	41	22	17
25	B	0 to 7	Array Interior	0	0	0	0	0	0	0	0	0	0	0	0	0	0	0	0	0	0	0	0	0	0	0	0	0	0	0	0	0	0	0	0	0	0	0	0	0	0	0	0	0	0
			Array Edge	0	0	0	0	0	0	0	0	0	0	0	0	0	0	0	0	0	0	0	0	0	0	0	0	0	0	0	0	0	0	0	0	0	0	0	0	0	0	0	0	0	0
		7.1 to 20	Array Interior	96	96	96	96	96	96	96	96	96	96	96	96	96	96	96	96	96	96	96	96	96	96	96	96	96	96	96	96	96	90	96	85	79	96	75	70	90	67	62	81	60	55
			Array Edge	96	96	96	96	96	96	96	96	96	96	96	94	96	93	86	96	86	80	96	74	68	86	64	59	76	57	52	67	50	46	60	44	41	53	40	37	60	44	41	53	40	37
		20.1 to 27	Array Interior	96	96	0	96	96	0	96	96	0	96	96	0	96	96	0	96	96	0	96	96	0	96	96	0	96	96	0	96	96	0	96	96	0	96	89	0	96	80	0	96	72	0
			Array Edge	96	96	0	96	96	0	96	96	0	96	96	0	96	96	0	96	96	0	96	96	0	96	96	0	96	88	0	96	77	0	96	67	0	85	60	0	76	53	0	68	48	0
		27.1 to 45	Array Interior	96	96	96	96	96	96	96	96	96	96	96	96	96	96	96	96	96	96	96	96	89	96	96	82	96	91	71	96	80	62	96	70	55	96	62	49	96	56	43	92	50	39
			Array Edge	96	96	96	96	96	92	96	96	84	96	96	77	96	90	70	96	83	65	96	76	60	96	71	55	96	61	48	96	53	42	87	47	37	77	42	32	69	37	29	62	33	26
	C	0 to 7	Array Interior	0	0	0	0	0	0	0	0	0	0	0	0	0	0	0	0	0	0	0	0	0	0	0	0	0	0	0	0	0	0	0	0	0	0	0	0	0	0	0	0	0	0
			Array Edge	0	0	0	0	0	0	0	0	0	0	0	0	0	0	0	0	0	0	0	0	0	0	0	0	0	0	0	0	0	0	0	0	0	0	0	0	0	0	0	0	0	0
		7.1 to 20	Array Interior	96	96	96	96	96	96	96	96	96	96	96	96	96	96	96	96	96	96	96	96	96	96	96	96	96	96	96	96	96	90	96	85	79	96	75	70	90	67	62	81	60	55
			Array Edge	96	96	96	96	96	96	96	96	92	96	91	84	96	83	76	96	76	70	94	70	64	86	64	59	74	55	51	65	48	44	57	42	39	50	37	34	45	33	31	40	30	27
		20.1 to 27	Array Interior	96	96	0	96	96	0	96	96	0	96	96	0	96	96	0	96	96	0	96	96	0	96	96	0	96	96	0	96	86	0	96	76	0	96	67	0	86	60	0	77	54	0
			Array Edge	96	96	0	96	96	0	96	96	0	96	96	0	96	96	0	96	90	0	96	83	0	96	77	0	94	66	0	82	57	0	72	50	0	64	45	0	57	40	0	51	36	0
		27.1 to 45	Array Interior	96	96	96	96	96	96	96	96	94	96	96	86	96	96	79	96	93	73	96	86	67	96	80	62	96	69	54	96	60	47	96	53	41	87	47	37	78	42	33	70	38	29
			Array Edge	96	96	77	96	89	70	96	81	64	96	74	58	96	68	53	96	63	49	96	58	45	96	53	42	85	46	36	75	40	31	66	35	28	58	31	24	52	28	22	47	25	19
	D	0 to 7	Array Interior	0	0	0	0	0	0	0	0	0	0	0	0	0	0	0	0	0	0	0	0	0	0	0	0	0	0	0	0	0	0	0	0	0	0	0	0	0	0	0	0	0	0
			Array Edge	0	0	0	0	0	0	0	0	0	0	0	0	0	0	0	0	0	0	0	0	0	0	0	0	0	0	0	0	0	0	0	0	0	0	0	0	0	0	0	0	0	0
		7.1 to 20	Array Interior	96	96	96	96	96	96	96	96	96	96	96	96	96	96	96	96	96	91	96	91	84	96	84	78	96	72	67	84	63	58	74	55	51	65	49	45	58	43	40	52	39	36
			Array Edge	96	96	96	96	95	88	96	86	79	96	78	72	96	72	66	88	66	61	81	60	56	75	56	51	64	48	44	56	42	38	49	37	34	43	32	30	39	29	26	35	26	24
		20.1 to 27	Array Interior	96	96	0	96	96	0	96	96	0	96	96	0	96	96	0	96	96	0	96	96	0	96	96	0	96	86	0	96	75	0	94	66	0	83	58	0	74	52	0	67	46	0
			Array Edge	96	96	0	96	96	0	96	96	0	96	93	0	96	85	0	96	78	0	96	72	0	95	66	0	82	57	0	71	50	0	63	44	0	55	39	0	49	34	0	44	31	0
		27.1 to 45	Array Interior	96	96	96	96	96	90	96	96	82	96	96	75	96	88	69	96	81	63	96	75	58	96	69	54	96	60	47	96	52	41	85	46	36	75	41	32	67	36	28	61	33	25
			Array Edge	96	86	67	96	78	61	96	71	55	96	65	50	96	59	46	96	54	42	92	50	39	86	46	36	74	40	31	65	35	27	57	31	24	51	27	21	45	24	19	41	22	17
30	B	0 to 7	Array Interior	0	0	0	0	0	0	0	0	0	0	0	0	0	0	0	0	0	0	0	0	0	0	0	0	0	0	0	0	0	0	0	0	0	0	0	0	0	0	0	0	0	0
			Array Edge	0	0	0	0	0	0	0	0	0	0	0	0	0	0	0	0	0	0	0	0	0	0	0	0	0	0	0	0	0	0	0	0	0	0	0	0	0	0	0	0	0	0
		7.1 to 20	Array Interior	96	96	96	96	96	96	96	96	96	96	96	96	96	96	96	96	96	96	96	96	96	96	96	96	96	96	96	96	96	90	96	85	79	96	75	70	90	67	62	81	60	55
			Array Edge	96	96	96	96	96	96	96	96	96	96	96	94	96	93	86	96	86	80	96	74	68	86	64	59	76	57	52	67	50	46	60	44	41	53	40	37	60	44	41	53	40	37
		20.1 to 27	Array Interior	96	96	0	96	96	0	96	96	0	96	96	0	96	96	0	96	96	0	96	96	0	96	96	0	96	96	0	96	96	0	96	96	0	96	89	0	96	80	0	96	72	0
			Array Edge	96	96	0	96	96	0	96	96	0	96	96	0	96	96	0	96	96	0	96	96	0	96	96	0	96	88	0	96	77	0	96	67	0	85	60	0	76	53	0	68	48	0
		27.1 to 45	Array Interior	96	96	96	96	96	96	96	96	96	96	96	96	96	96	96	96	96	96	96	96	89	96	96	82	96	91	71	96	80	62	96	70	55	96	62	49	96	56	43	92	50	39
			Array Edge	96	96	96	96	96	92	96	96	84	96	96	77	96	90	70	96	83	65	96	76	60	96	71	55	96	61	48	96	53	42	87	47	37	77	42	32	69	37	29	62	33	26
	C	0 to 7	Array Interior	0	0	0	0	0	0	0	0	0	0	0	0	0	0	0	0	0	0	0	0	0	0	0	0	0	0	0	0	0	0	0	0	0	0	0	0	0	0	0	0	0	0
			Array Edge	0	0	0	0	0	0	0	0	0	0	0	0	0	0	0	0	0	0	0	0	0	0	0	0	0	0	0	0	0	0	0	0	0	0	0	0	0	0	0	0	0	0
		7.1 to 20	Array Interior	96	96	96	96	96	96	96	96	96	96	96	96	96	96	96	96	96	96	96	96	96	96	96	90	96	84	77	96	73	67	86	64	59	76	56	52	67	50	46	60	45	41
			Array Edge	96	96	96	96	96	96	96	96	92	96	91	84	96	83	76	96	76	70	94	70	64	86	64	59	74	55	51	65	48	44	57	42	39	50	37	34	45	33	31	40	30	27
		20.1 to 27	Array Interior	96	96	0	96	96	0	96	96	0	96	96	0	96	96	0	96	96	0	96	96	0	96	96	0	96	96	0	96	86	0	96	76	0	96	67	0	86	60	0	77	54	0
			Array Edge	96	96	0	96	96	0	96	96	0	96	96	0	96	96	0	96	90	0	96	83	0	96	77	0	94	66	0	82	57	0	72	50	0	64	45	0	57	40	0	51	36	0
		27.1 to 45	Array Interior	96	96	96	96	96	96	96	96	94	96	96	86	96	96	79	96	93	73	96	86	67	96	80	62	96	69	54	96	60	47	96	53	41	87	47	37	78	42	33	70	38	29
			Array Edge	96	96	77	96	89	70	96	81	64	96	74	58	96	68	53	96	63	49	96	58	45	96	53	42	85	46	36	75	40	31	66	35	28	58	31	24	52	28	22	47	25	19
	D	0 to 7	Array Interior	0	0	0	0	0	0	0	0	0	0	0	0	0	0	0	0	0	0	0	0	0	0	0	0	0	0	0	0	0	0	0	0	0	0	0	0	0	0	0	0	0	0
			Array Edge	0	0	0	0	0	0	0	0	0	0	0	0	0	0	0	0	0	0	0	0	0	0	0	0	0	0	0	0	0	0	0	0	0	0	0	0	0	0	0	0	0	0
		7.1 to 20	Array Interior	96	96	96	96	96	96	96	96	96	96	96	96	96	96	96	96	96	91	96	91	84	96	84	78	96	72	67	84	63	58	74	55	51	65	49	45	58	43	40	52	39	36
			Array Edge	96	96	96	96	95	88	96	86	79	96	78	72	96	72	66	88	66	61	81	60	56	75	56	51	64	48	44	56	42	38	49	37	34	43	32	30	39	29	26	35	26	24
		20.1 to 27	Array Interior	96	96	0	96	96	0	96	96	0	96	96	0	96	96	0	96	96	0	96	96	0	96	96	0	96	86	0	96	75	0	94	66	0	83	58	0	74	52	0	67	46	0
			Array Edge	96	96	0	96	96	0	96	96	0	96	93	0	96	85	0	96	78	0	96	72	0	95	66	0	82	57	0	71	50	0	63	44	0	55	39	0	49	34	0	44	31	0
		27.1 to 45	Array Interior	96	96	96	96	96	90	96	96	82	96	96	75	96	88	69	96	81	63	96	75	58	96	69	54	96	60	47	96	52	41	85	46	36	75	41	32	67	36	28	61	33	25
			Array Edge	96	86	67	96	78	61	96	71	55	96	65	50	96	59	46	96	54	42	92	50	39	86	46	36	74	40	31	65	35	27	57	31	24	51	27	21	45	24	19	41	22	17

Our analysis assumes that the connections and associated hardware are installed in a workmanlike manner in accordance with the Pegasus Solar Concrete Tile Replace Roof Mounting System Installation Manual and generally accepted standards of construction practice. It is the responsibility of the contractor to verify that the strength of the roof framing meets the minimum properties used in the tests and can safely support the maximum imposed loads stated within this document. Starling Madison Lofquist, Inc. and Pegasus Solar™ assume no liability beyond what is specifically shown in this letter. Additional information is available at the Pegasus Solar™ web site, http://pegasussolar.com/

Please feel free to contact me at your convenience if you have any questions.

Respectfully yours,

TRES J. WARNER LICENSE No 72547 STATE OF FLORIDA PROFESSIONAL ENGINEER

7-9-2020

Exp. 2-28-2021

Tres Warner, P.E.
Design Division Manager

Jesse Light, S.E.
Principal / Sr. Structural Engineer